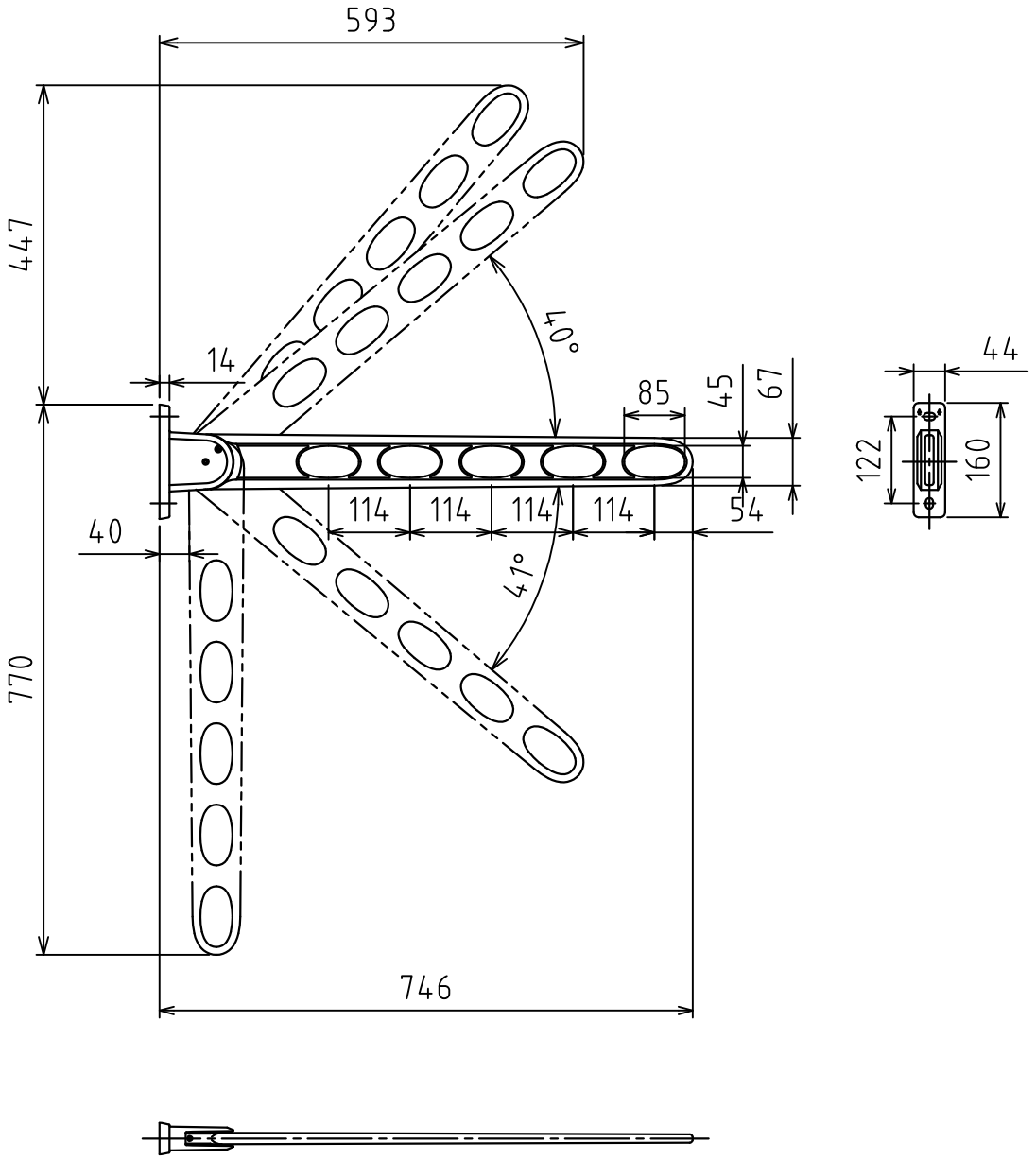

単　位	尺　度	図面名称
mm	１：１０	ホスクリーンＨＫ－７５型　製品図