廃番品

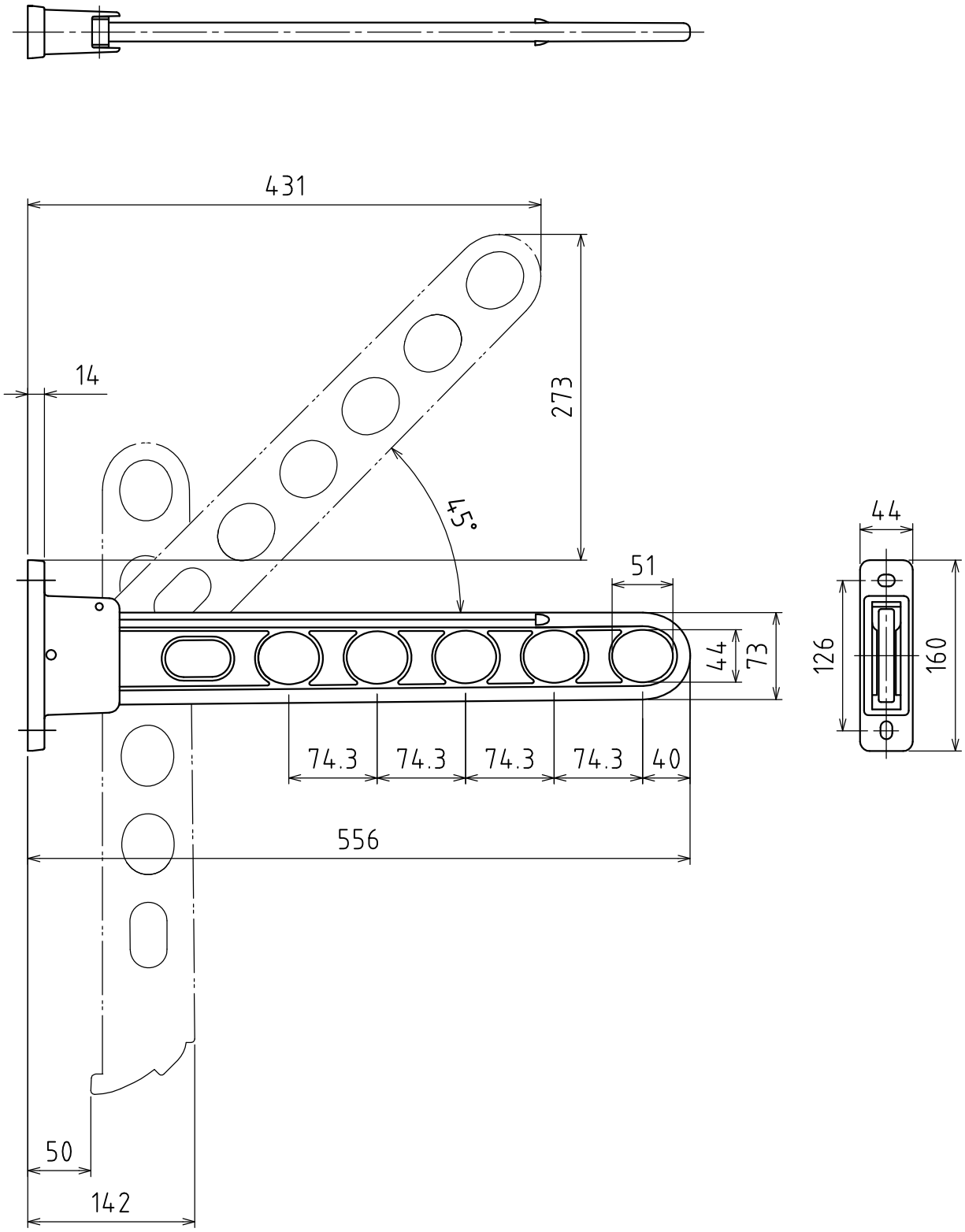

単　　位	尺　　度	図面名称
mm	1：5	ホスクリーンＨＢ－５５型 製品図