(08.06) T1-0052-01

スリム型ロータリー網戸　ロック交換説明書
（SRA－1、SRB－1用）

地球にやさしく　品質の向上へ
ISO 14001 9001 株式会社 川口技研
営業本部 〒333-0844 埼玉県川口市上青木1-14-41
TEL 048(255)5411　FAX 048(255)8228
ホームページ http://www.kawaguchigiken.co.jp/

ロック部品一覧

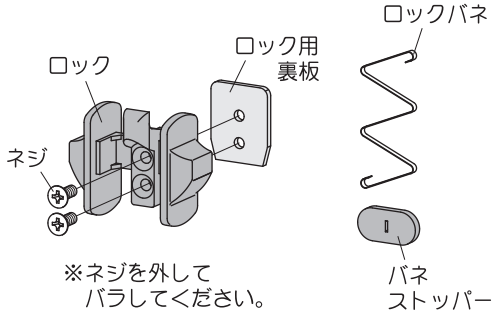

※ネジを外して
バラしてください。

フック部品一覧

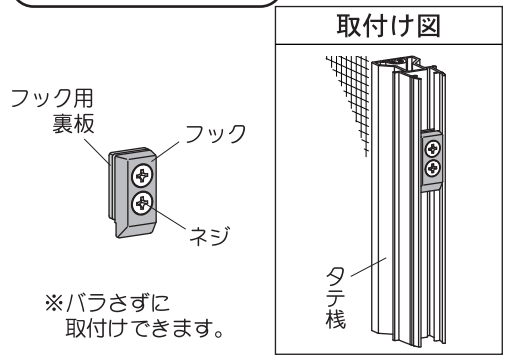

※バラさずに
取付けできます。

ロック（受桟側）の交換方法

1 ロックのみを交換する場合

◎受桟は木枠に付けたまま取付けできます。

①受桟に付いているロックのネジを２本とも外して古いロックを外します。

②新しいロックをロック用裏板にネジ止めします。このとき、裏板はバネの力で上に上がっていますので、少し下げてネジ穴を合わせてください。

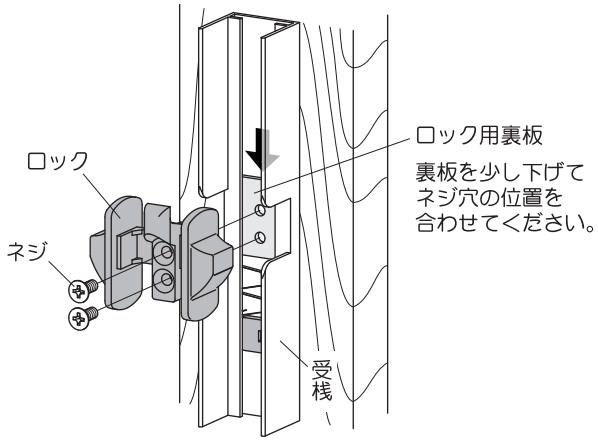

2 裏板・バネも交換する場合

◎受桟を木枠からいったん外してください。

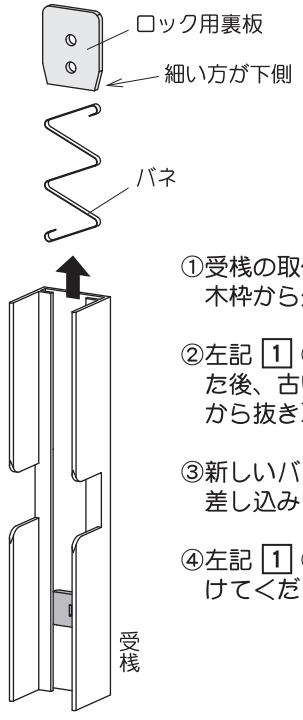

①受桟の取付けネジを外し、受桟を木枠から外してください。

②左記 1 ①の方法でロックを外した後、古い裏板・バネを受桟の上から抜き取ります。

③新しいバネと裏板を受桟の上から差し込みます。

④左記 1 ②の方法でロックを取付けてください。

フック（タテ桟側）の交換方法

①タテ桟の下キャップのネジを緩めて、下キャップを外します。

②フックのネジを少し緩めて、フックを下へスライドさせて、下から抜き取ります。

③新しいフックのネジを少し緩めて同様に下から差し込みます。

④下キャップを差し込み、ネジで固定します。

⑤ネジが少し緩んだ状態で、フックの高さを調整します。（右図参照）
位置が決まったらネジ止めしてください。
網戸を開閉し、ロックがスムーズにかかることを確認してください。

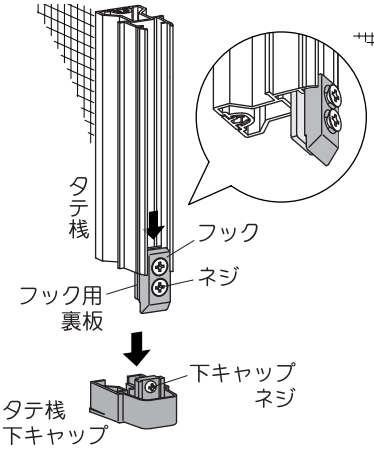

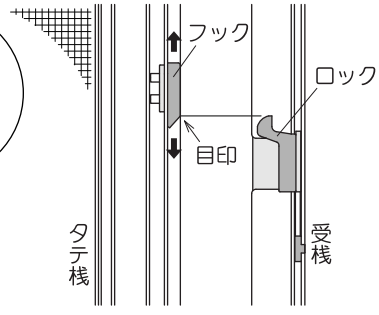

フックの目印がロックの先端に合うよう、高さを調整してください。