(19.09)　T(-0084-02

ワイドサイズ　アルキング網戸　取付説明書

要保管

この度は、『アルキング網戸ワイドサイズ』をお求めいただきまして、誠にありがとうございます。
取付ける前に、この取付説明書をよくお読みの上、正しくお使いください。

⚠注意 …この表示を無視して誤った取扱いをすると、人が傷害を負う可能性が想定される内容です。

■必要な工具

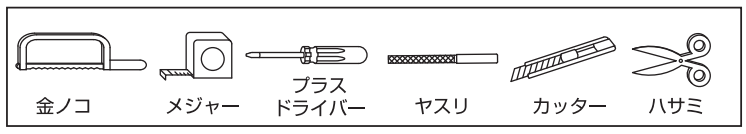

完成図

ランマ付きドア

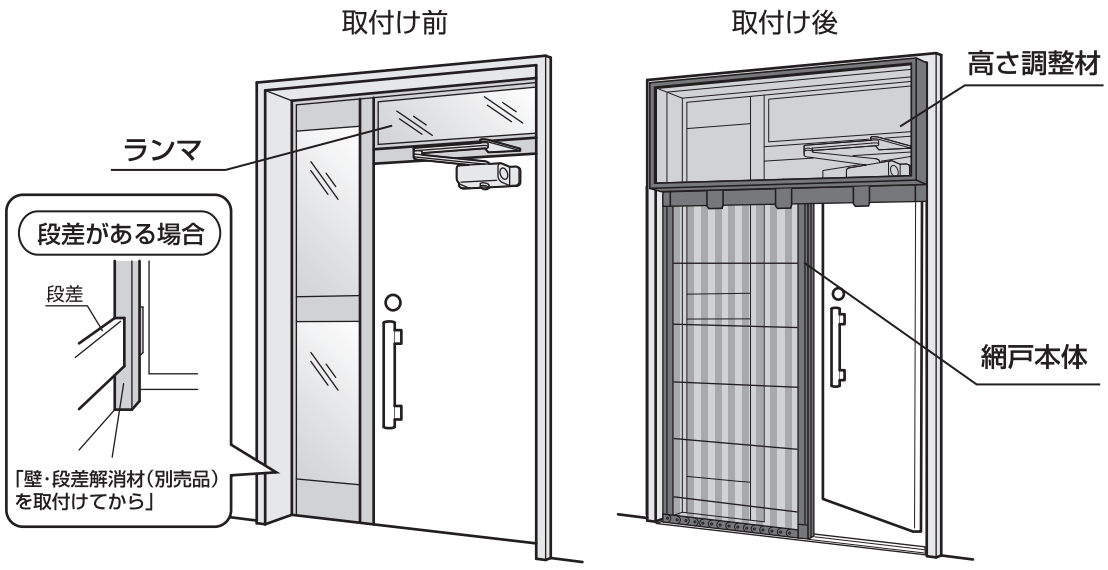

ランマなしドア

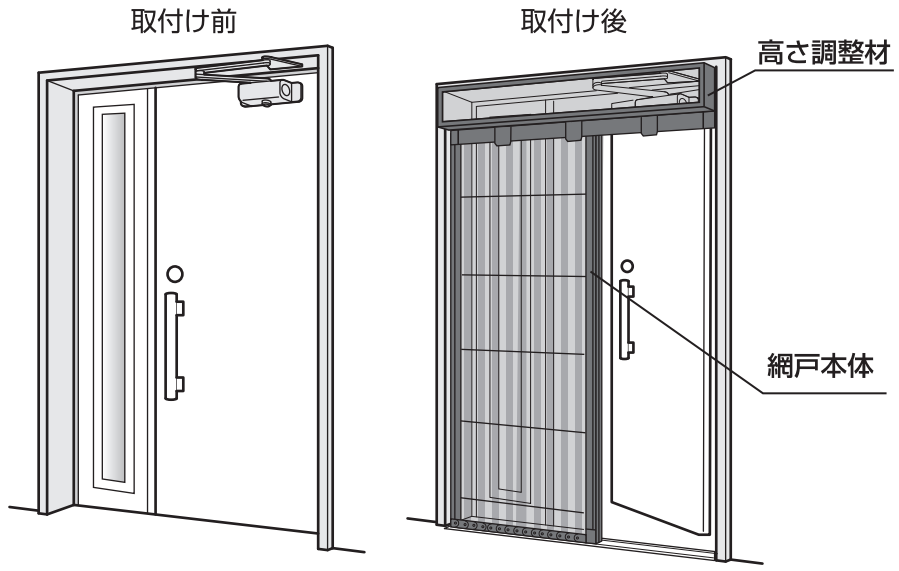

網戸の部品一覧

⚠注意 取付けが完了するまで、網戸を開閉させないでください。

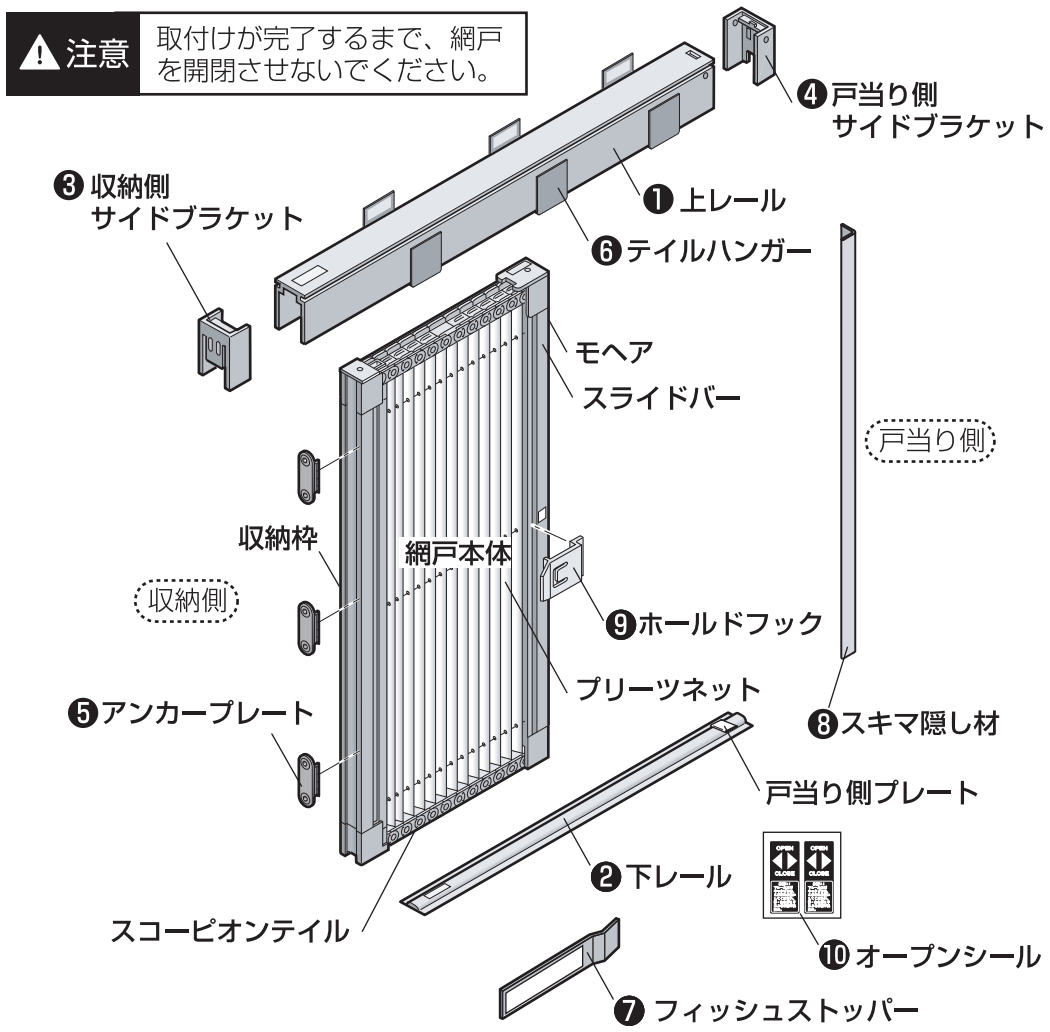

網戸ストッパー ※別紙取付説明書あり

上レール取付ネジ
2本（黒色ネジ）

サイドブラケット・
アンカープレート取付ネジ
16本(予備あり)

高さ調整材の部品一覧　※別紙取付説明書あり

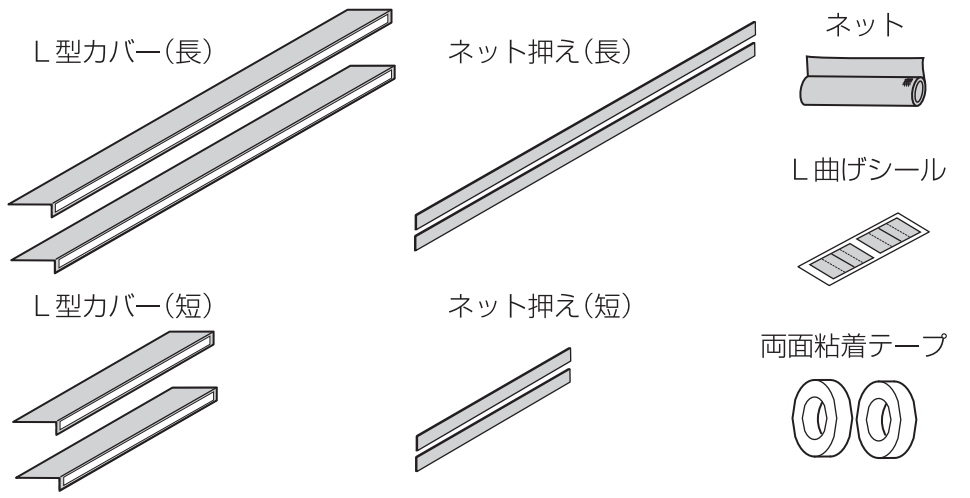

取付け位置

⚠注意 取付け前に、網戸取付け面を柔らかい布などで必ず拭き、ホコリや油が付いていないことを確認してください。

●タテ断面　　●ヨコ断面

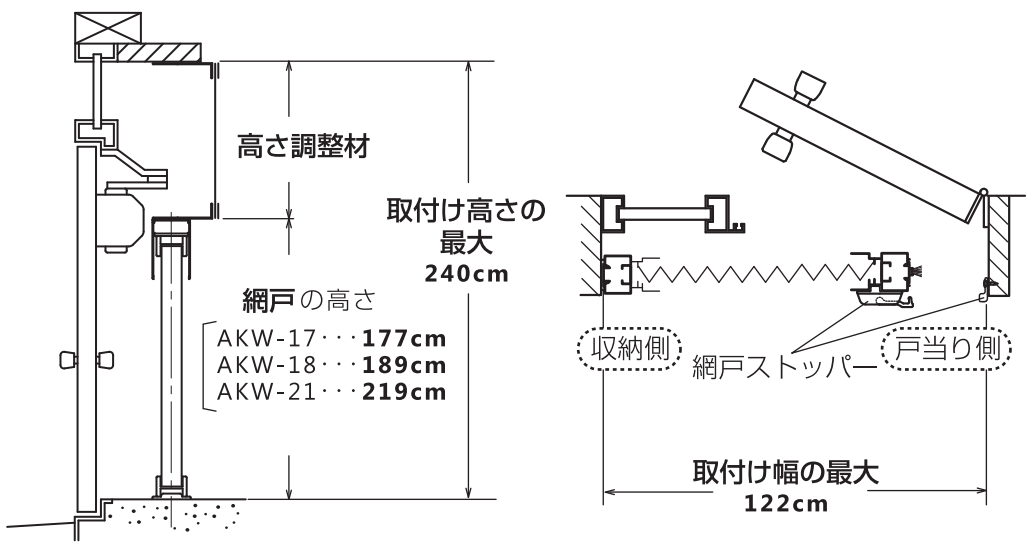

取付けの向き

取付けるドアの“ドア側”と“子扉(袖)”を確認してください。

この取付説明書は①**室内から見て左側に子扉(袖)がある場合**を例にして手順を説明しています。
②の場合は取付けの左右が反転しますので
サイドブラケット、収納枠、スライドバーの
取付け位置に十分ご注意ください。

網戸取付け後、上のスキマを『高さ調整材』
(別紙取付説明書)でふさぎます。

①室内から見て左側に子扉(袖)がある場合

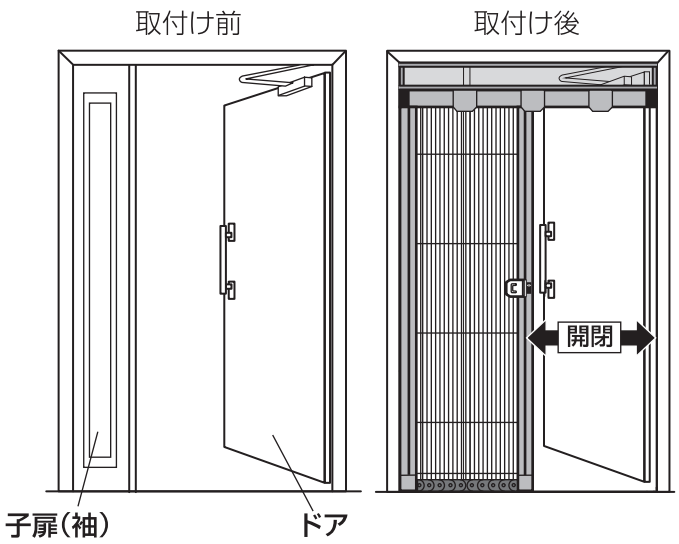

②室内から見て右側に子扉(袖)がある場合

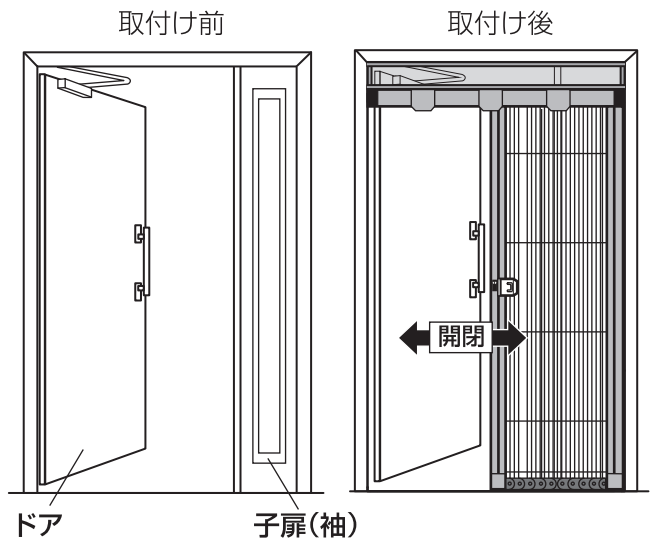

取　付　け　順　序

1　取付け幅の測定し、上レールと下レールを切断する

1　取付け幅を測定します。

ドア室内側の木の部分の内側の幅を測ってください。

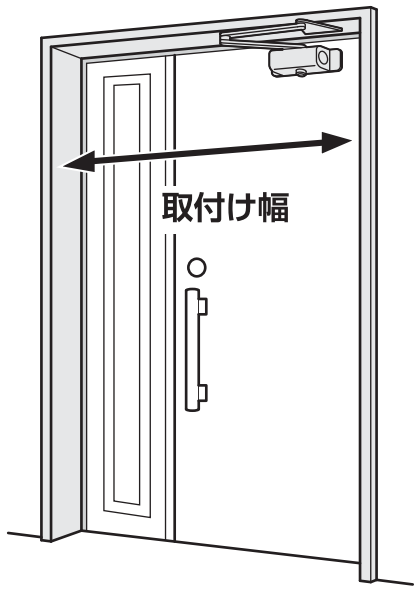

取付け幅を測り、記入してください。

取付け幅

　　．　cm

表１　取付可能寸法（取付け幅）

サイズ	取付け幅
ＡＫＷ-17	８７～１２２cm
ＡＫＷ-18	９１～１２２cm
ＡＫＷ-21	９６～１２２cm

2　上レールを切断します。

❶ **上レールの切断側シールが貼ってある方**を、
測った取付け幅より1.1cm短くなるように
切断してください。

取付け幅		上レール切断寸法
．　cm	－1.1cm ＝	．　cm

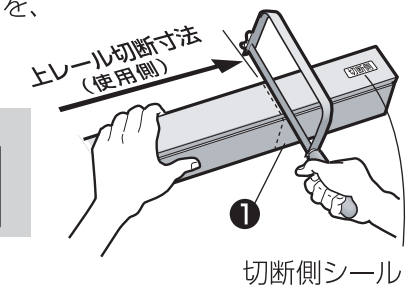

切断側シール

3　下レールを切断します。

❷ **下レールの切断側シールが貼ってある方**を、
取付け幅と同じ長さになるように切断してください。

取付け幅		下レール切断寸法
．　cm	＝	．　cm

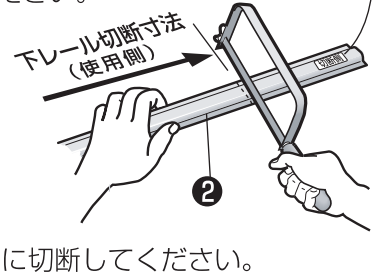

・直角に切断するために、各面に線を入れ１面ずつ順番に切断してください。
・上レールが変形しないように切断してください。変形すると操作性に影響が出ます。

2　上レール取付け高さを決める

1　上レールの取付け高さの位置に印をつけます

「上レール取付け高さ」は網戸のサイズによって異なります。
表２で確認してください。
床から「上レール取付け高さ（網戸の高さ）」のところに印を付けます。

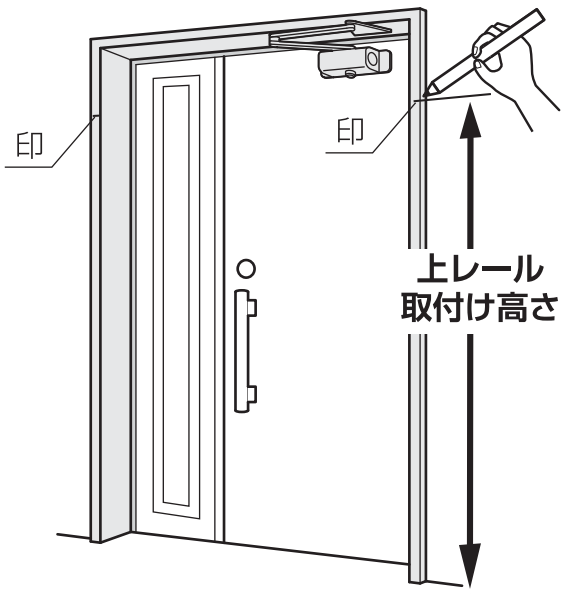

表２　上レール取付け高さ
（網戸の高さ）

サイズ	高さ
ＡＫＷ-17	１７７cm
ＡＫＷ-18	１８９cm
ＡＫＷ-21	２１９cm

2　上レールを取付け位置にあてます

ドアを閉めた状態で**上レール**を印の位置に（上面が印の位置にくるように）
あてがいます。
上レールがドアクローザ等に当たらないことを確認してください。
（上レールの高さは印より上下0.5cm以内の移動であれば支障ありません。）

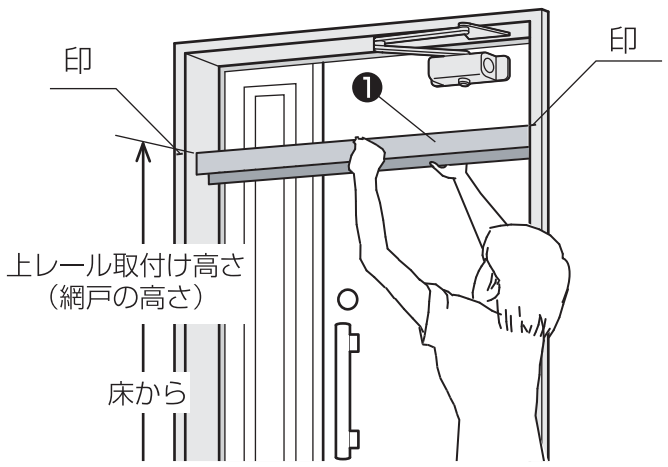

3　サイドブラケットを取付ける

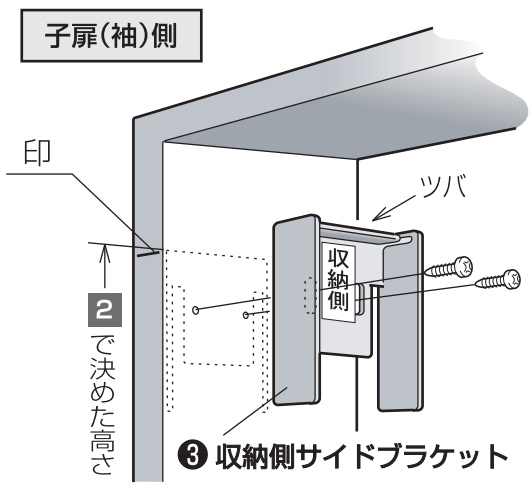

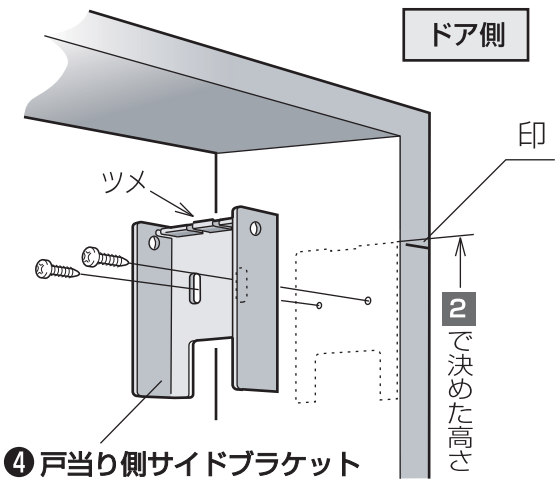

1　収納側サイドブラケットの取付け

子扉（袖）側に ❸ **収納側サイドブラケット**を 2 で決めた
上レール取付け高さに合わせてネジで固定します。

2　戸当り側サイドブラケットの取付け

ドア側に ❹ **戸当り側サイドブラケット**を 2 で決めた
上レール取付け高さに合わせてネジで固定します。

注）両ブラケットは奥行きが同じ位置になるよう
に、また傾かないように取付けてください。

4　上レールを取付ける

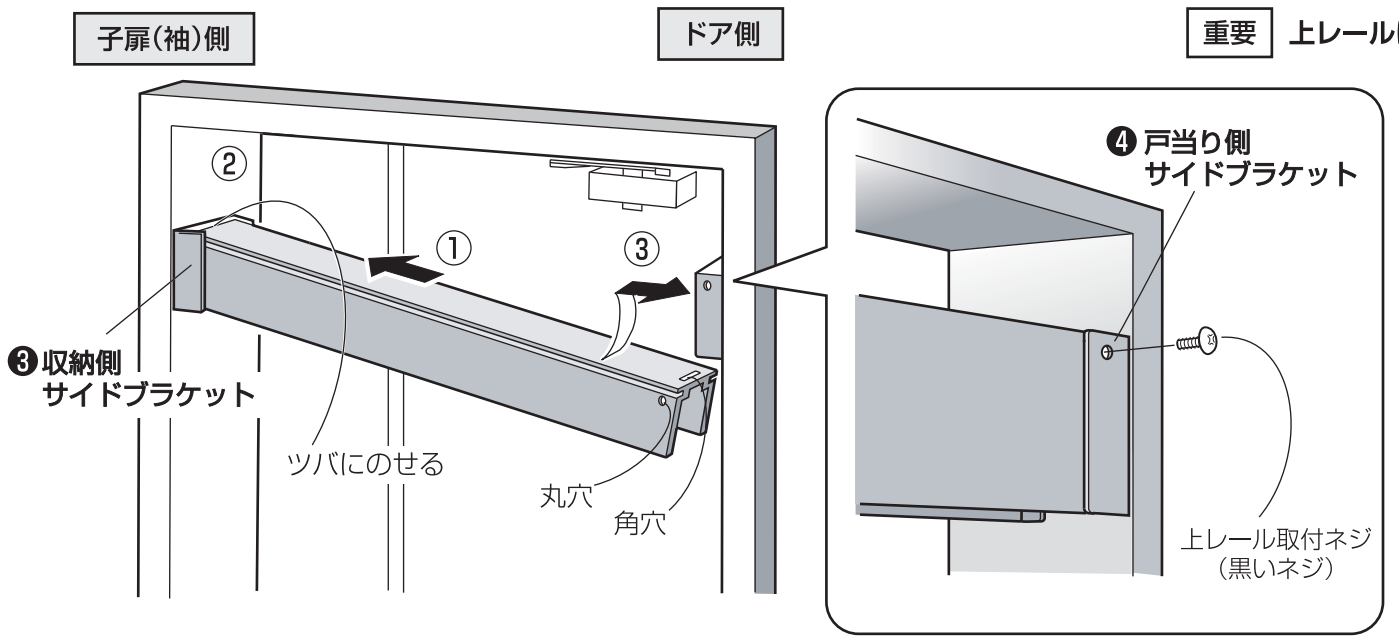

重要　**上レールは切断した方が収納側、角穴のある方が戸当り側です。**

①**収納側サイドブラケット**に**上レール切断側**を
斜め下から差し込みます。

②**収納側サイドブラケットのツバ**に**上レール**をのせ、
高さを合わせます。

③**上レール反対側（角穴側）**も**戸当り側サイドブ
ラケット**と高さを合わせて、矢印③の方向に強く
押し込むとパチンと入ります。

④**戸当り側サイドブラケット**と**上レールの丸穴**を合わせ、
上レール取付ネジを取付けてください。

表側･裏側２本止められない場合は１本でもＯＫ！

5 下レールを取付ける

⚠注意 貼り直しをすると接着力が弱まるので、位置を決めてから取付けてください。

1 下レールの取付け位置に印をつけます

❶**上レール**と❷**下レール**の中心が垂直になる位置(横から見た図参照)に下レールをあて鉛筆等で印をつけます。(下レールのハクリ紙はまだはがしません。)

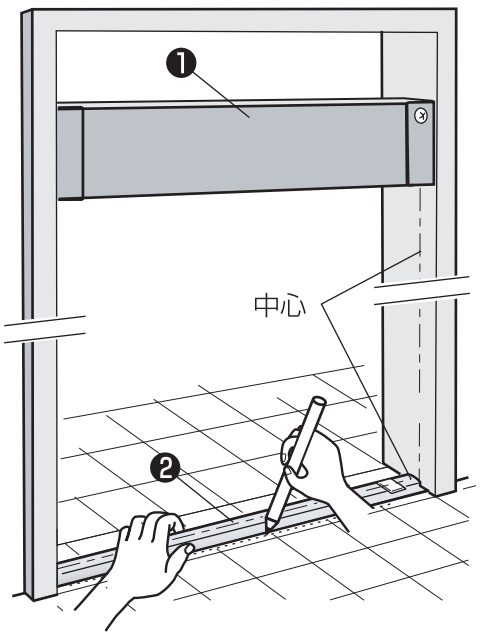

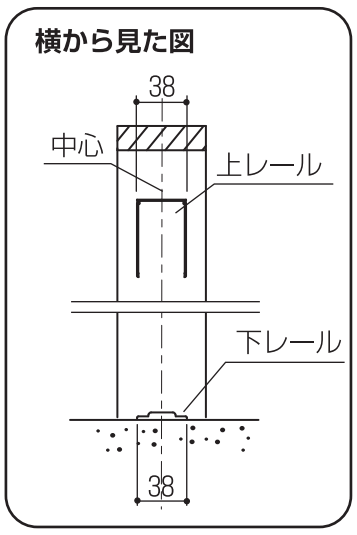

網戸本体を利用して垂直を確認してください。

2 下レールを取付けます

①床面はゴミ等がないようにきれいにします。

②**下レール**の戸当り側プレートがドア側にくるように貼り付けてください。

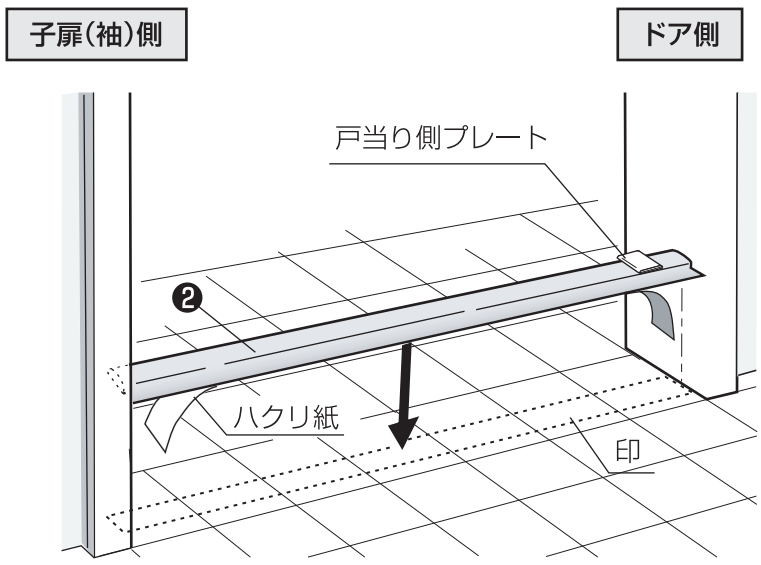

6 網戸本体を取付ける

1 アンカープレートを粘着テープで仮止めします。

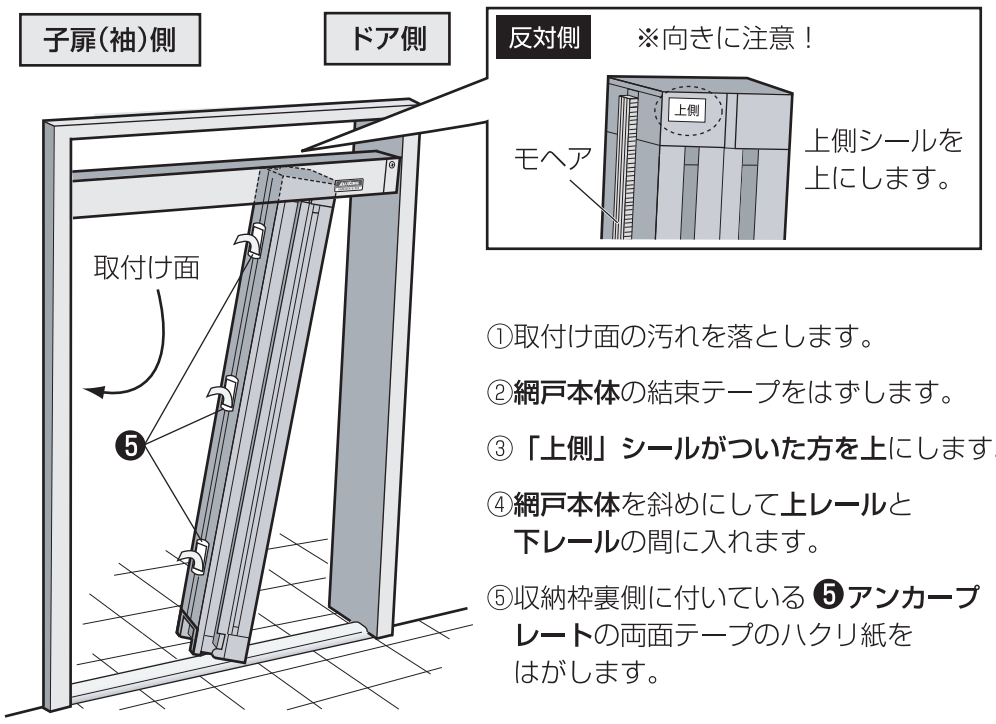

①取付け面の汚れを落とします。

②**網戸本体**の結束テープをはずします。

③**「上側」シールがついた方を上**にします。

④**網戸本体**を斜めにして**上レール**と**下レール**の間に入れます。

⑤収納枠裏側に付いている❺**アンカープレート**の両面テープのハクリ紙をはがします。

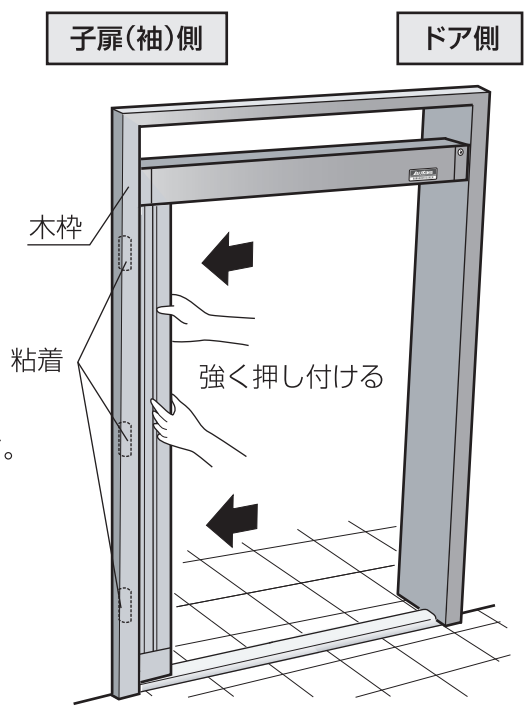

⚠注意

取付けが完了するまで、網戸を開閉させないでください。スコーピオンテイルがはずれるおそれがあります。

⑥**網戸本体**を**下レール**に接触させながら木枠に強く押し付け接着させます。粘着が木枠からはがれなくなるまで網戸を開かないでください。

---

2 網戸本体を取りはずします。

網戸本体に両手をかけ、図の矢印の方向に引っ張ると**アンカープレート**から**網戸本体**がはずれます。(**アンカープレート**は木枠に仮止めされています。)
この時、**下レール**から少し浮かせて左右どちらかにひねると簡単にはずれます。

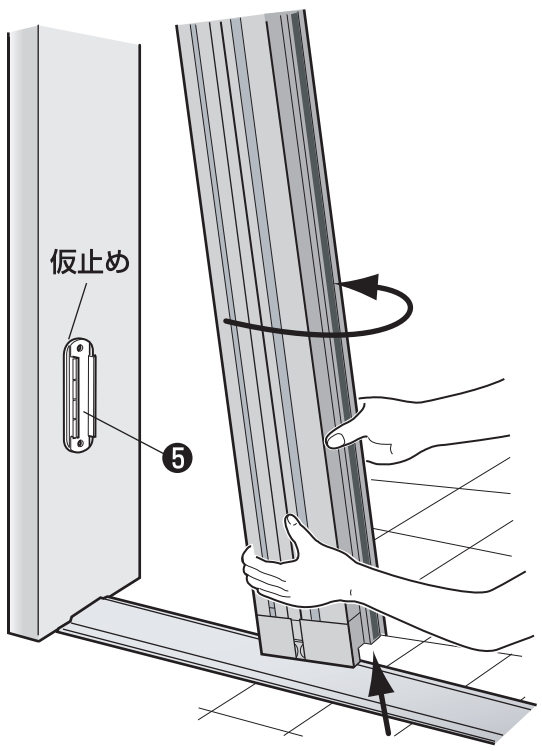

3 アンカープレートをネジで固定します。

アンカープレートの垂直を確認しながら、付属のタッピングネジで固定してください。

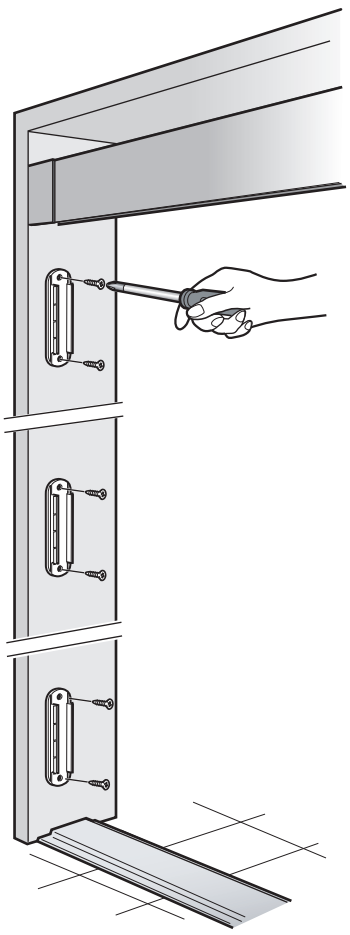

4 アンカープレートと収納枠を接続させます。

網戸本体を木枠に押し付けて収納枠とアンカープレートをはめ込みます。

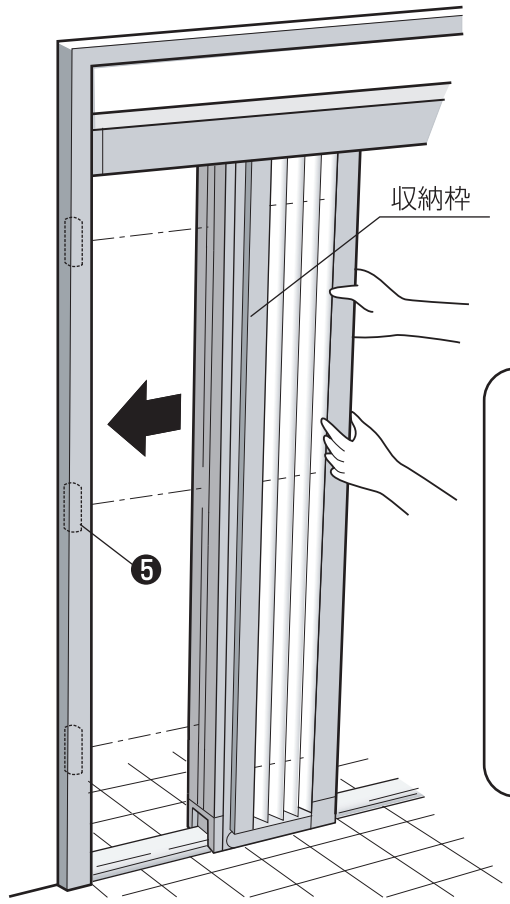

⚠注意

ネジを強く締めすぎたり電動工具を使用しないでください。部品やねじが破損する場合があります。

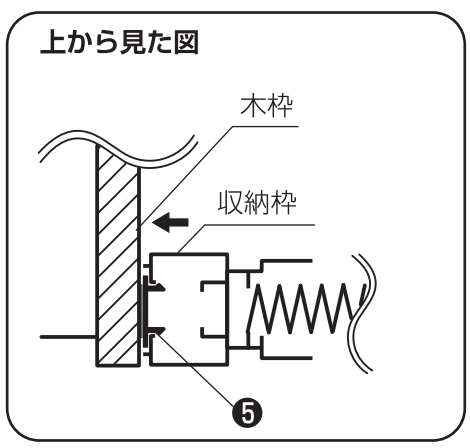

7 高さ調整材を取付ける

同梱している**高さ調整材**を利用して上レール上部のスキマをふさぎます。
詳しい取付け方法は別紙の高さ調整材説明書をごらんください。

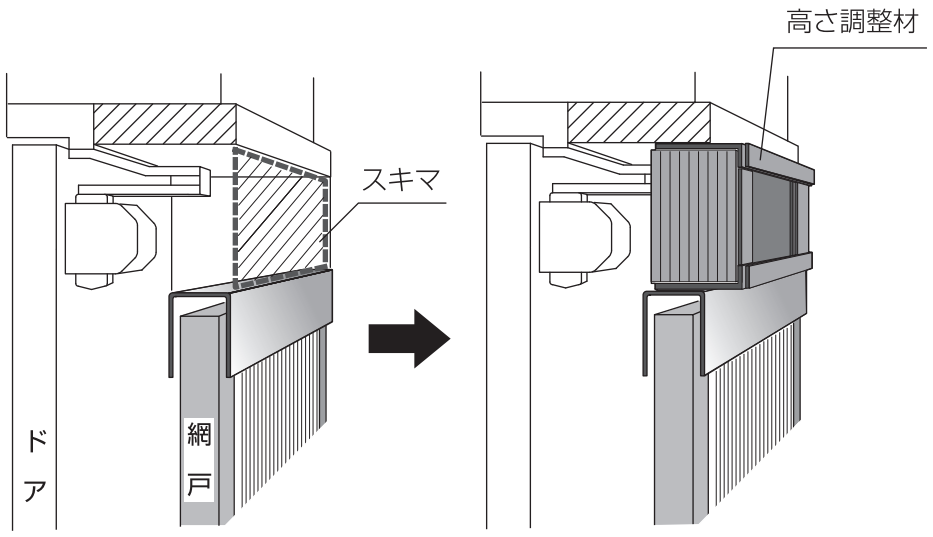

詳しい説明書は **高さ調整材　取付説明書** をご覧ください。

8 テイルハンガーを取付ける

❻ **テイルハンガー**は強風時に上部のスコーピオンテイルが垂れてくるのを支える部品です。必ず取付けてください。

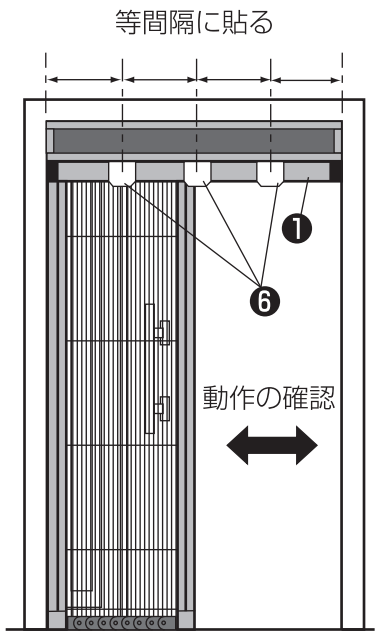

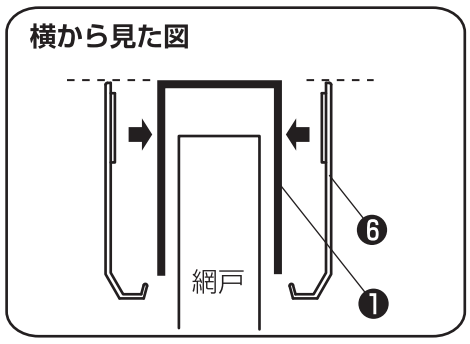

①❶ **上レール**の3カ所等間隔に取付けます。
取付け面をきれいにしてください。

②❻ **テイルハンガー**のハクリ紙をはがします。

③**上レール**の上端に合わせ、垂直になるように貼付けてください。

④反対側も向かい合うようにして同じ位置に貼付けてください。

⑤網戸を開閉して作動を確認してください。

9 フィッシュストッパーを取付ける

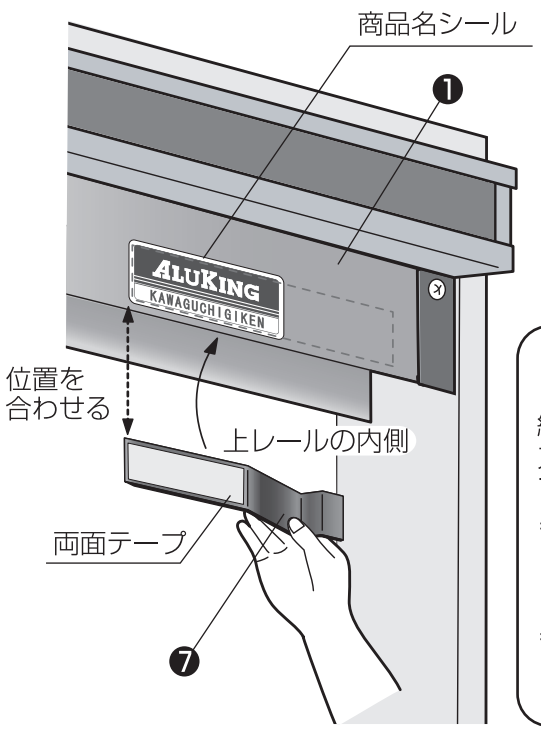

❼ **フィッシュストッパー**は網戸使用時のスキマができないようにするための部品です。必ず使用してください。
❶ **上レール**の**商品名シール**の裏側に位置を合わせて、両面テープのハクリ紙をはがして貼ります。

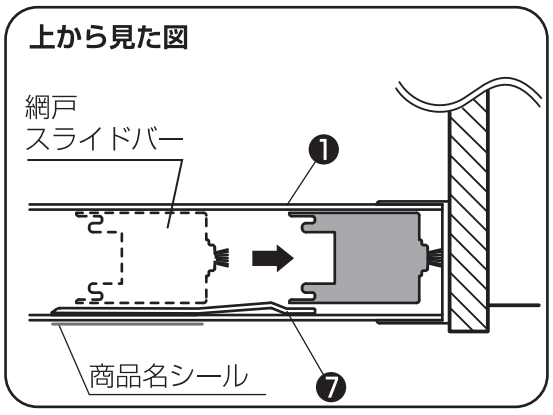

10 スキマ隠し材を貼る（スキマがある場合）

スキマが出た場合のみ使用します。❽ **スキマ隠し材**を貼付け、スキマをふさぎます。ゆがみが大きくてスキマが大きいときは、市販のスポンジテープ等を貼ってください。

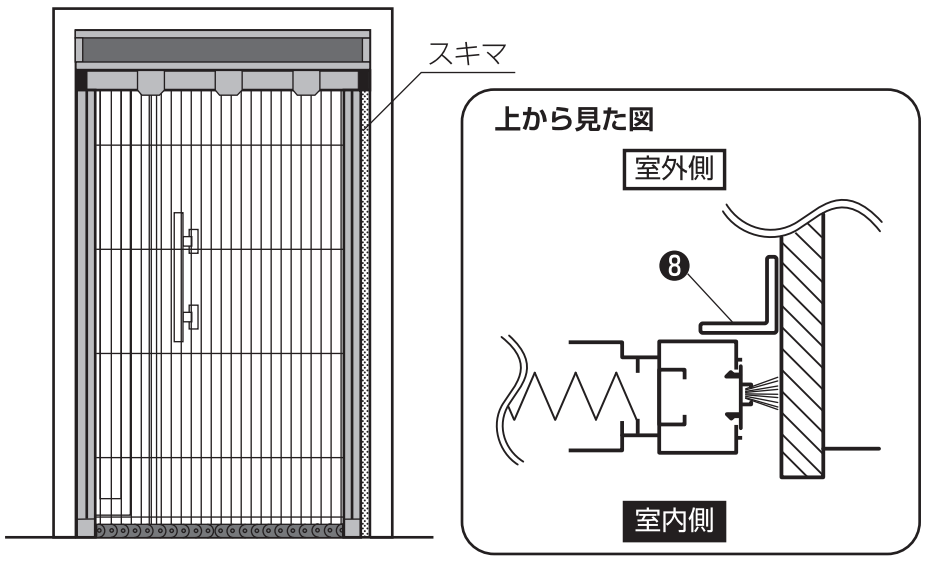

11 ホールドフックとオープンシールを貼る

❾**ホールドフック**の裏側についている両面テープのハクリ紙をはがし、スライドバーにツメをひっかけ貼り付けます。
室内側の操作しやすい位置に貼り付けてください。

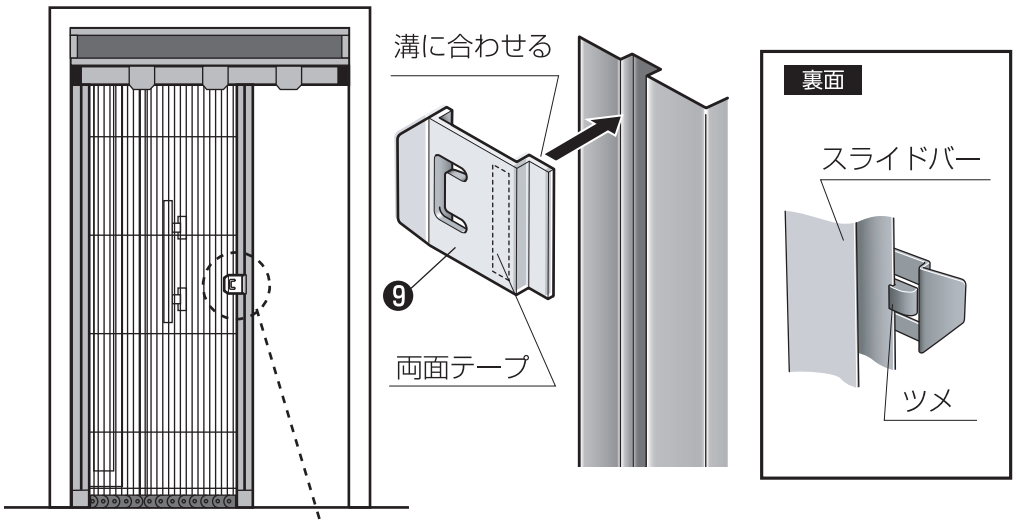

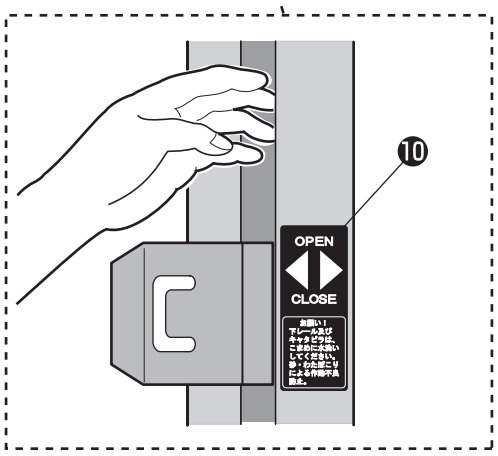

開閉操作がしやすい高さに
❿**オープンシール**を貼ります。
室内側、室外側の両側に貼ります。

12 網戸ストッパーを取付ける

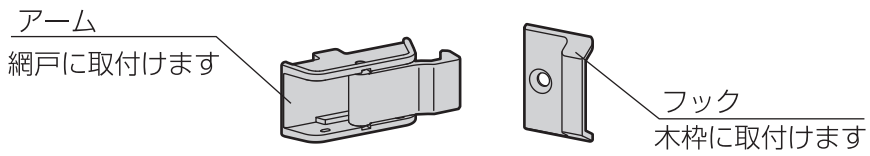

詳しい説明書は **網戸ストッパー　取付説明書** をご覧ください。

⚠ 注意事項

- ●ドアの隙間に指を挟まないよう十分ご注意ください
- ●アルミの端部は鋭利なため、人や物にぶつからないよう取扱いに注意してください。
- ●網戸に寄りかかったり、蹴る等の強い力ををかけないでください。
- ●風の強い日の取付けは避けてください。
  部品が飛んで、ケガをする恐れがあります。
- ●レールの両面テープの接着力が低下し、網戸脱落の原因になるので下記項目をお守りください。
  - ・貼り直しをしないでください。
  - ・取付け前に床を必ず清掃し、汚れ（泥・砂）・ホコリ・油などを取ってください。
  - ・レール取付け時は床に強く押し付け、必ず圧着してください。
  - ・接着効果を確保するため、24時間放置してください。
- ●収納枠取付け後、収納枠を引き木枠から外れないことを確認してください。

株式会社 川口技研　〒333-0844　埼玉県川口市上青木1-14-41　TEL 048−255−5411
https://www.kawaguchigiken.co.jp/　FAX 048−255−8228

Copyright (C) 2019 Kawaguchigiken, inc. All Rights Reserved.　本取付説明書の内容の一部または全部を複製・改変して無断転載することは禁止されています。