竿止め金具・物干し竿

竿抜け防止のための、ホスクリーン専用竿止め金具と物干し竿です。

なぜ竿止めが必要なのか？

ベランダ側で使用する物干の場合、
竿が抜けると下階に落下する危険性があります。

このような事故を防ぎ、安心してお使いいただくためにも竿止めの使用をお願いします。
●強風時、洗濯物があおられて竿が物干から抜けてしまう。
●物干の竿位置変更操作時（特に高さ変更）も、うっかりすると竿が抜けてしまう。

ホスクリーン専用「竿止め金具」

【PHS･･･竿止め金具／P-PHM-25･･･竿止め金具（PHS）と物干し竿（PM-25）のセット 】
●竿止め金具は他社製物干への取付けができない場合があります。
●金具本体は芯にステンレスを使用した、頑丈な構造です。
●固定バンド＋ゆるみ止め付きネジでしっかりと固定できます。
●竿を抜くためにはドライバーでネジを外さなければならないので、うっかりミスを防げます。
●避難ハッチのあるベランダで竿位置を固定できます。竿がずれてハッチにかかり避難の妨げとなることを防ぎます。
●片側のみへの取付けでしっかり固定でき、物干の可動を妨げません。（両側には取付けないでください。物干を動かせなくなります）

【PD-1】PAT.
●避難ハッチおよび給湯設備周辺の空間を確保するための製品です。
●竿止め金具PD-1が対応する屋外ホスクリーンは、対応表をご確認ください。

しっかり固定で安全対策！

竿の固定が必須条件となる高層マンションに最適！

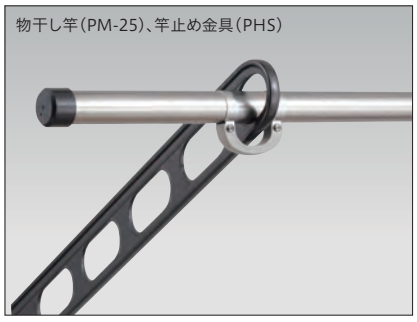

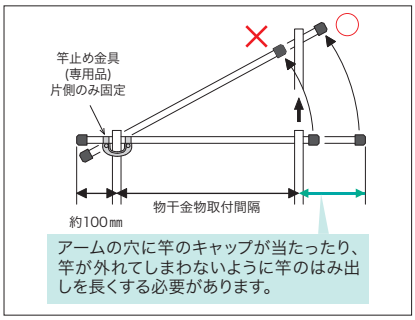

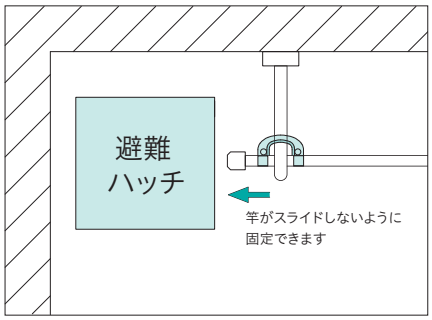

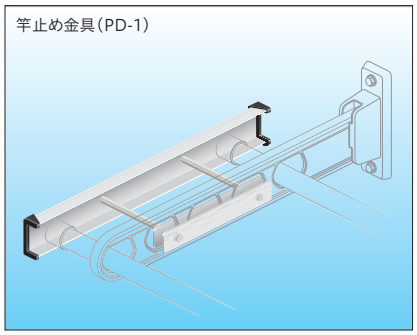

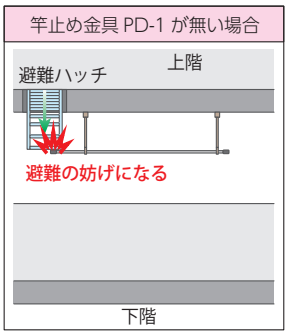

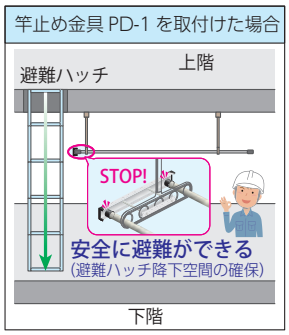

※本製品を取付けた状態を考慮したうえで物干金物の取付位置の設定をお願いします。本製品を取付けてもアームやポールの操作は行えます。

■ PD-1 対応表

ZA型全種、EP(L)型全種、
GP(L)型全種、HC型全種、
LP-55、HD(S)-45★、HD(S)-55、
RK-55、HK(Y)-55、HKL-65

物干し竿の使用できる本数が、★印の品番は1本、その他は2本に制限されます。

■ 竿止め金具・物干し竿


物干し竿

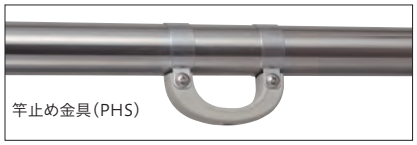
竿止め金具（PHS）

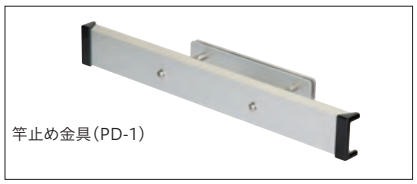
竿止め金具（PD-1）

■ 仕様

物干し竿	竿止め金具（PHS）	竿止め金具（PD-1）
本体：ステンレス （鉄に薄いステンレス巻きではなく、 オールステンレスの高級仕様） エンドキャップ：AES樹脂 耐荷重：12kg	本体：ステンレス＋ナイロン バンド・ネジ：ステンレス 調整スペーサー （PHSのみ）：エラストマー	本体：アルミ押出形材 （アルマイト+塗装） 先端キャップ：AES樹脂 高ナット・ネジ類：ステンレス

12kg 耐荷重

商品コード	品番	単位	JANコード	
050636	竿止め金具付物干し竿 P-PHM-25	セット	—	物干し竿（長さ2.56m/竿径32㎜） と専用竿止め金具のセット
040676	竿止め金具 PHS	個	4971771047050	市販品竿径：28～30㎜ および32㎜に対応
118521	竿止め金具 PD-1	本	4971771047074	

※P-PHM-25の竿の長さは2.56m以内で特注可能です。（納期：約2週間）
価格に関してはお問合せください。

価格は別冊の価格表に掲載されております。