川口技研

物干金物シリーズ

ホスクリーン®

物干しから、人も暮らしも変えていく。

KAWAGUCHI GIKEN Vol.7

BAR1-4513-BK

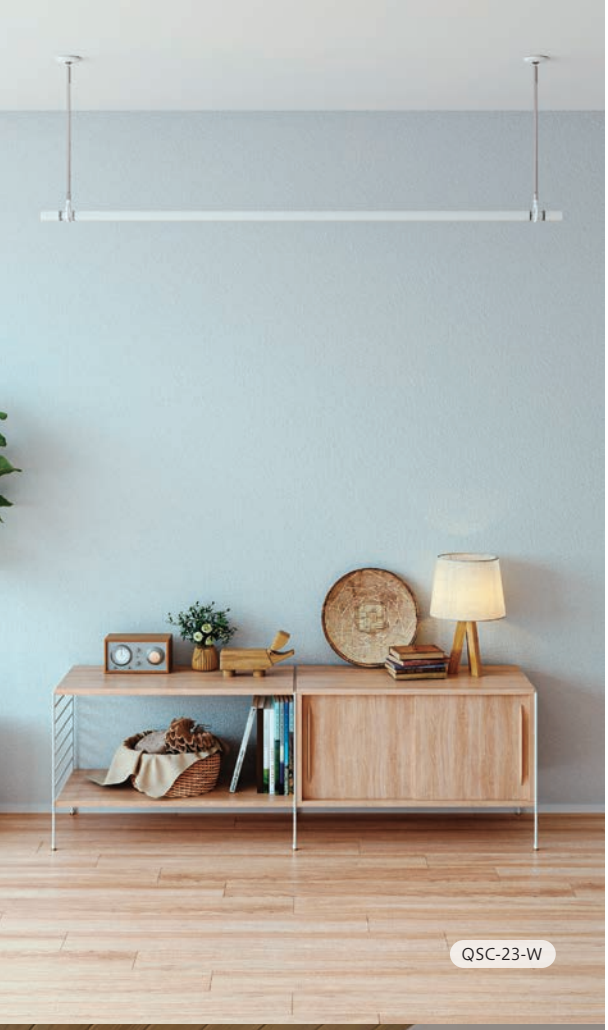

暮らしによりそい、ひとによりそう。

お洗濯は、時間、場所、数量、環境…
いろいろあるから大変です。

だからホスクリーンは、ただ空間に溶け込むだけではなく、
思わず「ホッ」とするような期待以上の
機能やアイディアをたくさん詰め込んでいます。

物干しを通して、もっとあなたを笑顔に。
それが、川口技研の願いです。

Product Safety
2011
製品安全対策優良企業

「ホスクリーン」は、建物のデザインや
生活スタイルに寄り添います。

(株)川口技研は2011年度の経済産業省「製品安全対策優良企業表彰」を受賞しました。
本表彰は、企業における製品安全に対する意識の向上と、事業活動や消費生活において
製品安全が重要であるとする「製品安全文化」の定着を図り、安全・安心な社会をつくる
ことを目的としたものです。

Instagram

CONTENTS

室内用ホスクリーン

室内用物干 固定式 ▶P.7
BAR型 ▶P.9

室内用物干 おすすめセット ▶P.11
QSC（SPC型+QL型） ▶P.12

室内用物干し竿 ▶P.15
QL型 ▶P.16

室内用物干し竿専用フック ▶P.17
QLH型/フルセット品 HQS ▶P.18

室内用物干 スポット型 ▶P.19
SPC型 ▶P.21
SPD型 ▶P.23
SPE型 ▶P.24

室内用物干 昇降式（操作棒タイプ） ▶P.25
URM型 ▶P.27
URB型 ▶P.28

室内用物干 昇降式（操作ヒモタイプ） ▶P.29
UTM型/UTMP型 ▶P.30

室内用物干 窓枠付 ▶P.31
MD型 ▶P.32

室内用物干×衣類掛け ▶P.33
hoshare（ホシェア） ▶P.34

屋外用ホスクリーン

軒天用物干 着脱式 ▶P.45
SPU型 ▶P.47
SPI型/SPO型 ▶P.48

軒天用物干 ▶P.49
ZA-0445/0645/0745/1145型 ▶P.51
ZAN-0450/0650/0750/1150型 ▶P.53
Z-104型 ▶P.55
Z-107型 ▶P.56
Z-207型 ▶P.57
Z-215型 ▶P.58
取付パーツ ▶P.59

腰壁用物干 ポール上下式 ▶P.61
LP-55型 ▶P.63
LP-70型 ▶P.64
EP-45型 ▶P.65
EP-55型 ▶P.66
GP-45型 ▶P.67
GP-55型 ▶P.68
EPL-55型 ▶P.69
GPL-55型 ▶P.70
DS2型 ▶P.71
取付パーツ ▶P.72

腰壁用物干 ▶P.75
HC-45/55/65型 ▶P.77
HD-35/45/55型（HDS-45/55型） ▶P.79
取付パーツ ▶P.81

窓壁用物干 ▶P.83
RK-55型 ▶P.85
RK-65型 ▶P.86
HK-55型（HKY-55型） ▶P.87
HK-75型 ▶P.88
HKL-65型 ▶P.89
HKL-85型 ▶P.90
EK-55型 ▶P.91
取付パーツ ▶P.92

自立型物干 ▶P.93
JS型 ▶P.94

Special Contents

屋外用ホスクリーン 設置ガイドブック ▶P.43

Others

屋外用物掛け金物 フリーアーム ▶P.101
FA型 ▶P.102

Informations

室内用ホスクリーン 施工要領 ▶P.37
屋外用ホスクリーン 施工要領（軒天用着脱式・軒天用） ▶P.60
屋外用ホスクリーン 施工要領（腰壁用上下式・腰壁用・窓壁用） ▶P.95
物干金物の取付けについてのご注意 ▶P.96
竿止め金具・物干し竿 ▶P.97
長期使用対応部材 ▶P.98
高耐食性ホスクリーン SDタイプ ▶P.99
洗濯物目安重量 ▶P.100

各種マーク、表示について

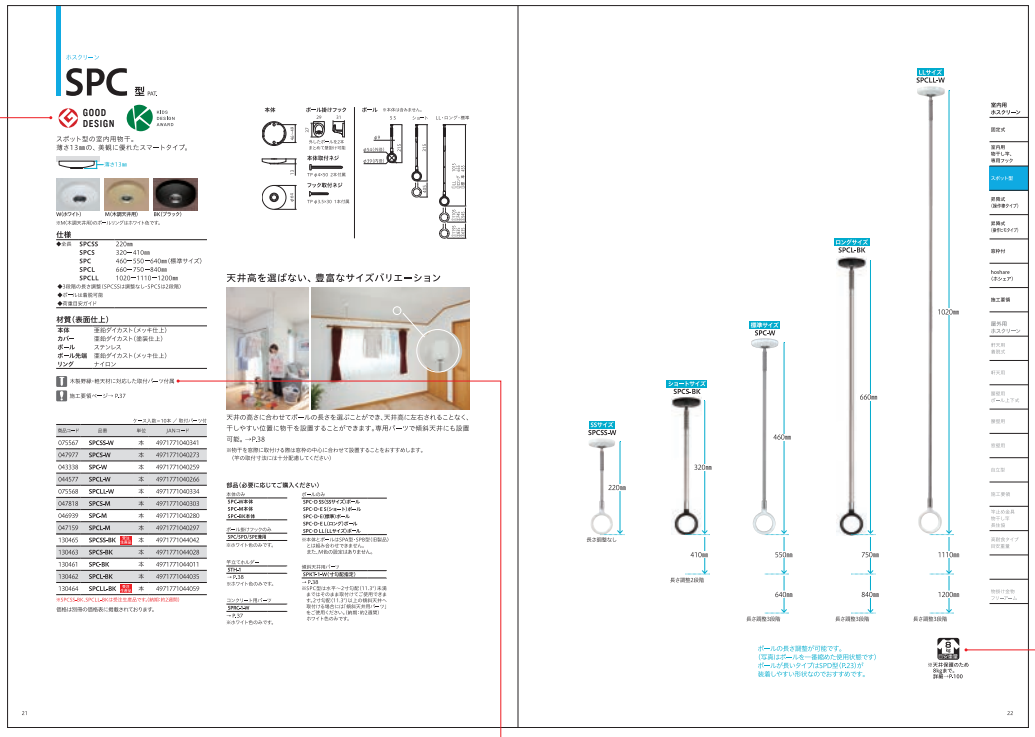

GOOD DESIGN　グッドデザイン賞を受賞した製品です。（下記参照）

KIDS DESIGN AWARD　キッズデザイン賞を受賞した製品です。（下記参照）

大阪デザインセンター 選定商品　一般財団法人大阪デザインセンター基準のグッドデザイン選定をされた製品です。

cjk cho ju kyo　長期にわたって交換を容易にするために互換性を持たせた部品や部材を用いている製品です。（P.98 参照）

取付パーツが付属されています。

取付パーツが別途必要となる製品です。

施工時の注意事項ページへ誘導するマークです。

耐　特殊な防錆処理を施された、高耐食仕様もある製品です。

8 kg 目安重量　製品使用にあたり、使用できる目安重量表記です。アイコン内の数値がその値となります。（左図は 8kg の場合です）

15 kg 耐荷重　製品単体の強度です。アイコン内の数値がその値となります。

本カタログの表記について

・価格は別冊の価格表に表記しております。
・商品の色については、印刷と実物とは異なることがあります。
・商品改良のため予告なく仕様変更を行うことがありますのでご了承ください。

・イメージ図の人物の身長は155cmです。
・図面で単位表記のない数字はすべてmmとなっています。

GOOD DESIGN

屋外用ホスクリーンは建物の外観にマッチするように。室内用ホスクリーンは、室内にあってじゃまにならないスマートデザインと、収納や着脱機能により使わないときには極力目立たないように。こうした開発ポリシーにより生み出された製品の多くが、グッドデザイン賞を受賞しています。

受賞商品：
室内用ホスクリーン（QL型/SPC型/SPD型/SPE型/UTM型/UTMP型）
屋外用ホスクリーン（LP型/EP型/EPL型/HD型/Z型）

KIDS DESIGN AWARD

キッズデザイン賞
（子どもの産み育て支援デザイン個人・家庭部門）

「らくらく物干し動線」（本カタログでは「干し★テク®」として紹介）を基にした提案で、子どもと家族の関わりを重視し、子どもの安全・安心に貢献するデザインが評価され、受賞しました。

受賞商品：
室内用ホスクリーン
（QL型/SPC型/SPD型/SPE型/URM型/URB型/UTM型/UTMP型）

詳しくは下記URL先、または二次元コードからご確認ください。

https://www.kawaguchigiken.co.jp/wpcms/wp-content/themes/kawaguchigiken/assets/pdf/products/monohoshi/aside/hoshiteku2015.pdf

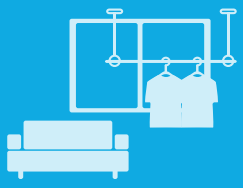

室内用ホスクリーン ラインアップ一覧

室内用物干 固定式　色展開あり

BAR型

BAR1-4509

BAR1-4513

BAR1-4518

BAR1-6009

BAR1-6013

BAR1-6018

室内用物干 スポット型（SPC型）+ 室内用物干し竿（QL型）　色展開あり

QSC

QSCS-15

QSC-15

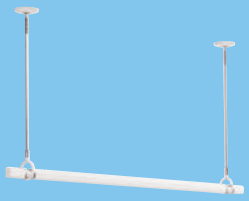

QSCL-15

QSCS-23

QSC-23

QSCL-23

室内用物干し竿　色展開あり

QL型

QL-15

QL-23

室内用物干し竿専用フック

QLH型

QLH

室内用物干 スポット型　SPC型は色展開あり

SPC型

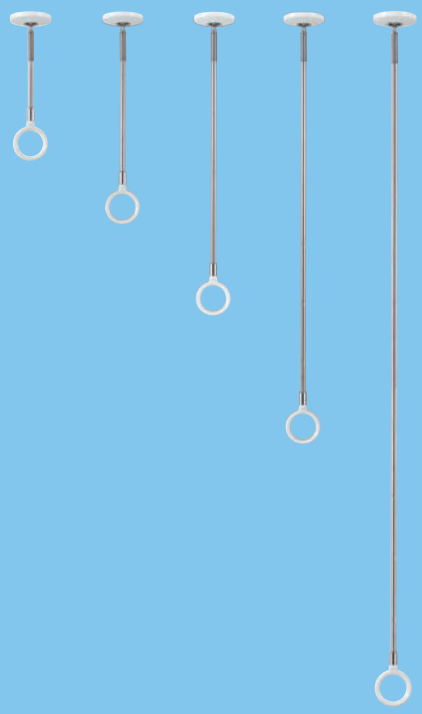

SPD型

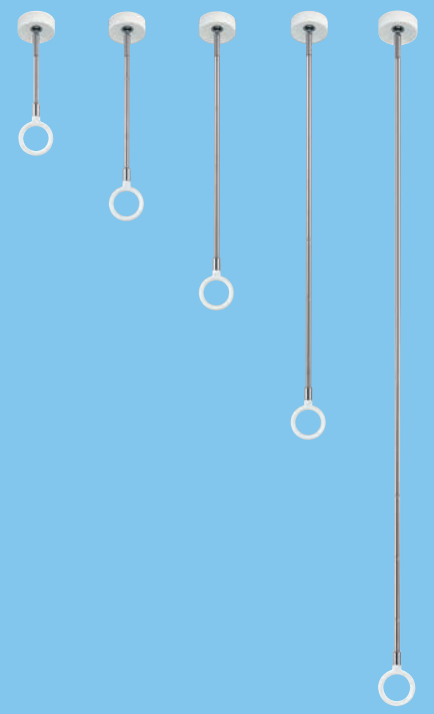

SPE型

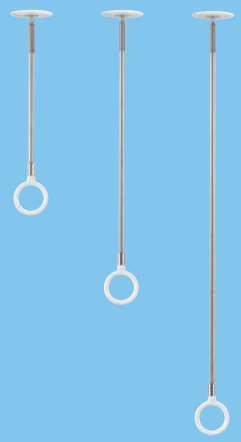

室内用物干 昇降式（操作棒タイプ）

URM型

URB型

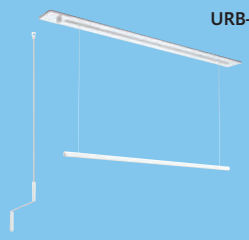

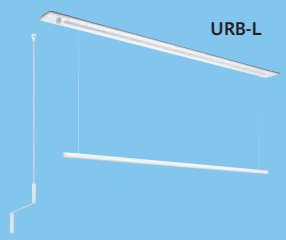

室内用物干 昇降式（操作ヒモタイプ）

UTM型

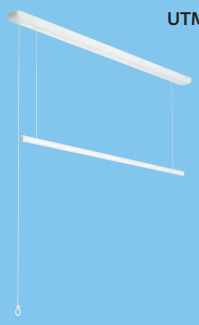

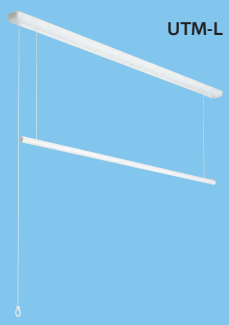

UTMP型

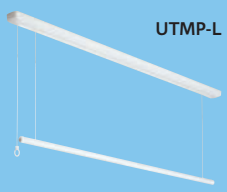

室内用物干 窓枠付　色展開あり

MD型

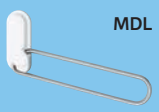

hoshare（ホシェア）

HS60-SW

“美しく、頼もしい”

室内用物干　固定式

BAR1-4518-W(左) / BAR1-4509-W(右)

凹凸や段差など、視覚的なノイズを必要最低限に。
優れた施工性と物干としてのしっかり感と安全性を追求。
設置するひとにも、使うひとにもやさしい、これからのカタチ。

BAR1-4518-BK

BAR1-4509-BK

BAR1-6018-BK

特 長

1人での施工が可能

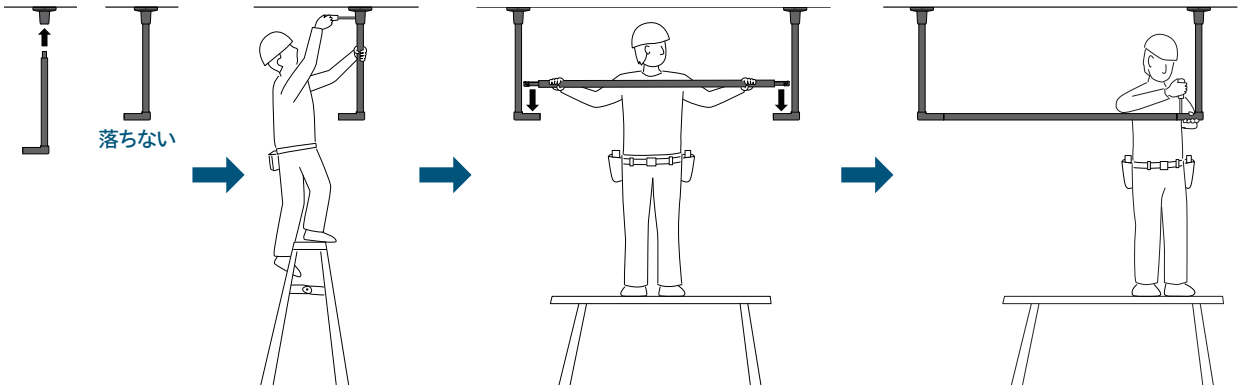

ベース→吊りポールの取付け

吊りポールのボタンがベースに引っかかるので
ネジを締める前の作業中でも手が離せます。

物かけバーの取付け

物かけバーを吊りポールのジョイント部分に乗せてから取付けるので、
全体を誰かが支える必要がなく、すべての作業工程を１人で行えます。

しっかり固定で安心

取付ネジを２方向から止め、ポール
１面を凹ませることでしっかり固定。

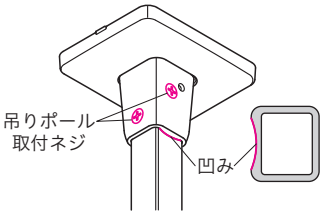

四角いカタチ

ハンガーの向きが揃いやすく、風通しの
良い状態を保ちやすくし、見た目にも美
しく干せます。

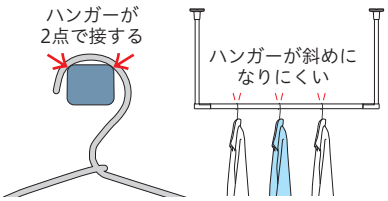

目安重量15kg

4人家族の場合、脱水後の洗濯物や洗濯用
品で11~14kgが目安です。

詳細→P.100

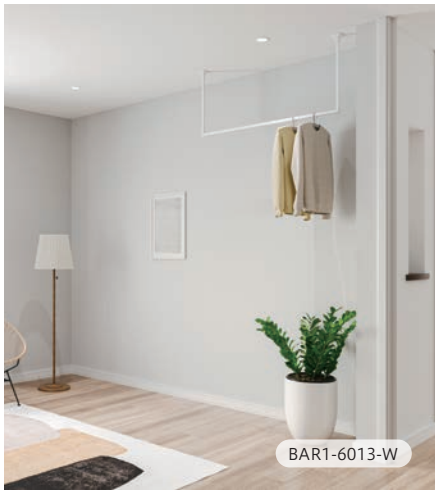

サイズ対応

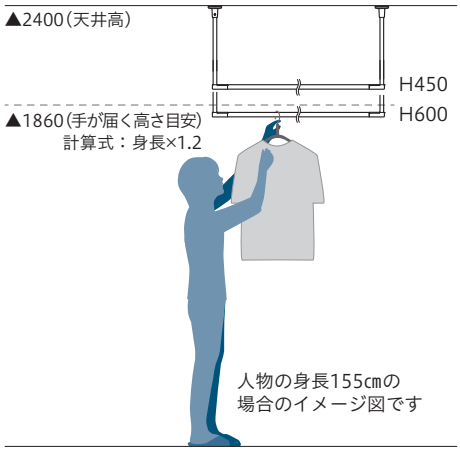

特注サイズも可能

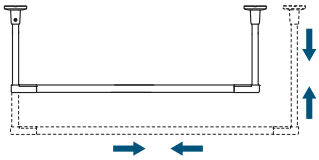

高さ寸法200～600㎜（50㎜単位）
取付寸法450～1820㎜（10㎜単位）
の特注対応が可能です。

ホスクリーン

BAR型 PAT.P

”美しく、頼もしい”　固定式の室内物干。
施工性とデザイン性を両立。

BK（ブラック）

W（ホワイト）

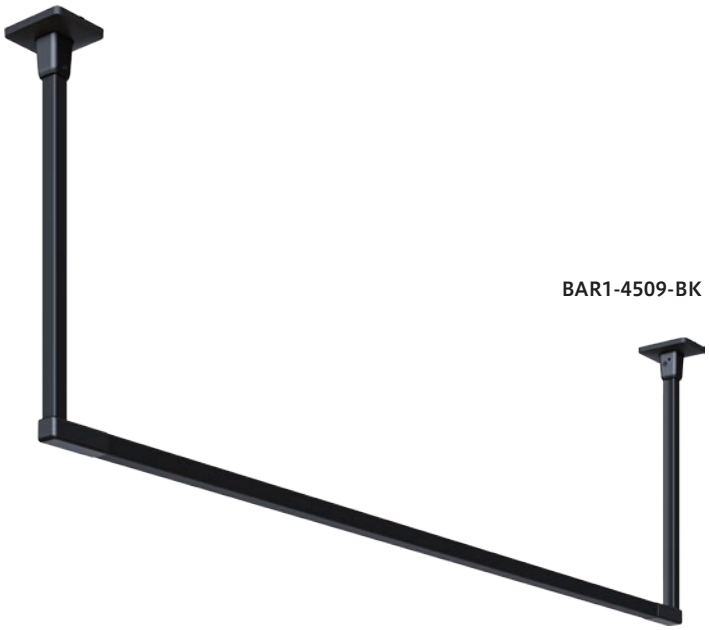

BAR1-4509-BK

仕様

◆全長	**BAR1-4509**	高さ450㎜	幅 983㎜
	BAR1-4513	高さ450㎜	幅1438㎜
	BAR1-4518	高さ450㎜	幅1893㎜
	BAR1-6009	高さ600㎜	幅 983㎜
	BAR1-6013	高さ600㎜	幅1438㎜
	BAR1-6018	高さ600㎜	幅1893㎜

■本製品は室内専用です。
屋外や浴室に取付けてのご使用はできません。

■木野縁（水平方向）、軽天下地、コンクリート下地、
下地のない場所、傾斜天井、壁面へは取付けできません。

■ブラック色は、埃や油汚れなどが目立つ場合があります。

■塗装仕上げのため金属などの硬質なものとの接触は、
塗装がはがれる原因となるためご注意ください。

材質（表面仕上）

ベース	亜鉛ダイカスト（塗装仕上）
ベースカバー	AES樹脂
吊りポール	アルミ押出形材（アルマイト+塗装） 亜鉛ダイカスト
ジョイント	亜鉛ダイカスト（塗装仕上）
ジョイントカバー	AES樹脂
物かけバー	アルミ押出形材（アルマイト+塗装）、鉄
ネジ類	鉄

木下地に対応した取付パーツ付属

施工要領ページ→ P.38

ケース入数＝3セット ／ 取付パーツ付

商品コード	品番	単位	JANコード
133127	**BAR1-4509-BK**	セット	4971771048217
133128	**BAR1-4513-BK**	セット	4971771048224
133129	**BAR1-4518-BK**	セット	4971771048231
133130	**BAR1-6009-BK**	セット	4971771048248
133131	**BAR1-6013-BK**	セット	4971771048255
133132	**BAR1-6018-BK**	セット	4971771048262
133121	**BAR1-4509-W**	セット	4971771048316
133122	**BAR1-4513-W**	セット	4971771048323
133123	**BAR1-4518-W**	セット	4971771048330
133124	**BAR1-6009-W**	セット	4971771048347
133125	**BAR1-6013-W**	セット	4971771048354
133126	**BAR1-6018-W**	セット	4971771048361

■特注サイズ：高さ寸法200～600㎜（50㎜単位）
取付寸法450～1820㎜（幅10㎜単位）
【納期：約２週間】

価格は別冊の価格表に掲載されております。

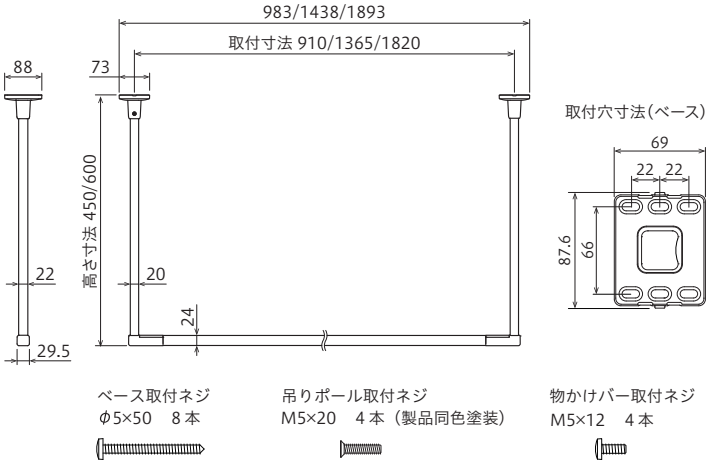

高さ450mm

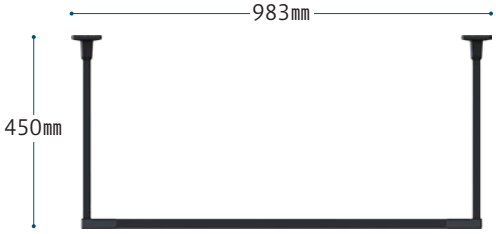

BAR1-4509-BK

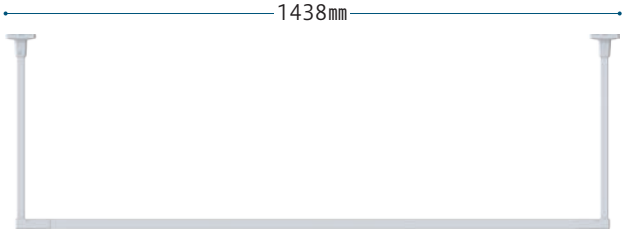

BAR1-4513-W

BAR1-4518-BK

高さ600mm

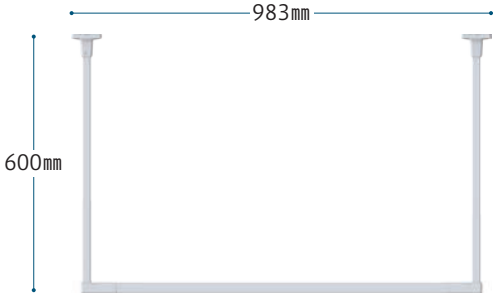

BAR1-6009-W

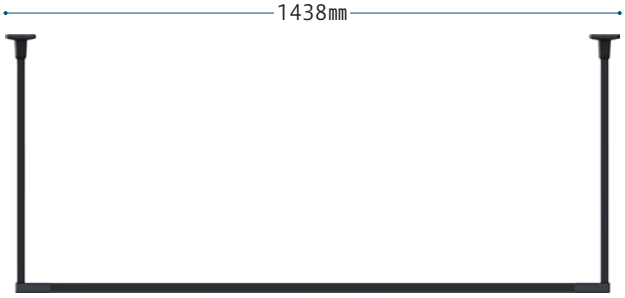

BAR1-6013-BK

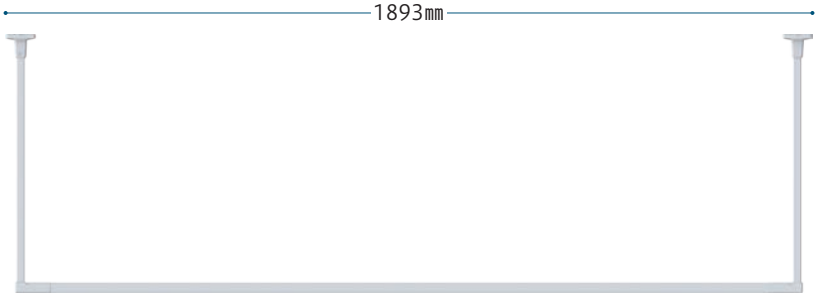

BAR1-6018-W

15kg 目安重量

※詳細→P.100

ホスクリーン

QSC（SPC型+QL型のセット品）

NEW COLOR

BK色 －ブラック－

インテリアの美観を損ねない
落ち着きのあるブラック色

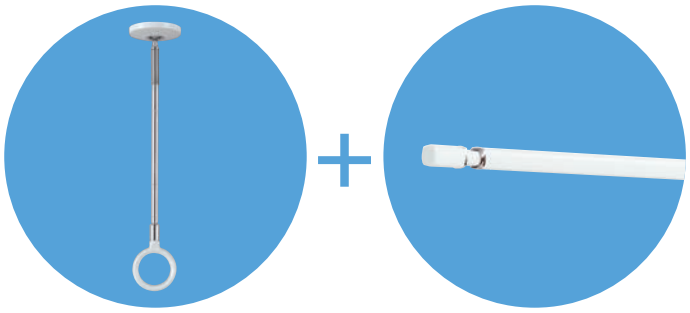

室内干しのセット品

QSC（SPC型+QL型）

徹底的に「室内干し」を追求して誕生した
SPC型とQL型のセット品をご用意しました。
これまでにない快適さとスマートさを叶えます。

QSCS-15/QSC-15/QSCL-15

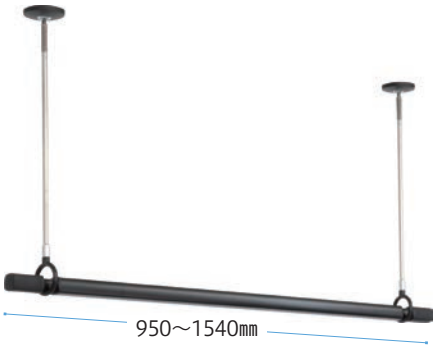

QSCS-23/QSC-23/QSCL-23

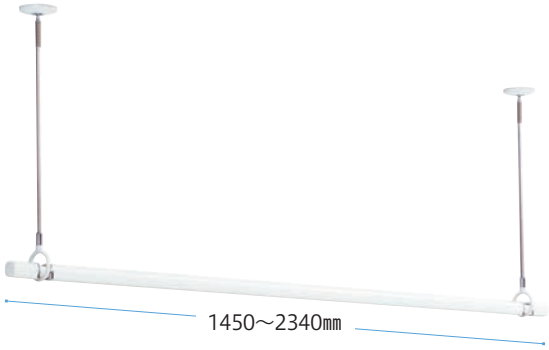

ケース入数＝3セット

商品コード	品番	内容	単位	JANコード
100928	**QSCS-15-W**	SPCS-W…2本／QL-15-W…1本	セット	4971771049184
100929	**QSCS-23-W**	SPCS-W…2本／QL-23-W…1本	セット	4971771049276
091861	**QSC-15-W**	SPC-W…2本／QL-15-W…1本	セット	4971771049191
095842	**QSC-23-W**	SPC-W…2本／QL-23-W…1本	セット	4971771049283
100926	**QSCL-15-W**	SPCL-W…2本／QL-15-W…1本	セット	4971771049177
100927	**QSCL-23-W**	SPCL-W…2本／QL-23-W…1本	セット	4971771049269
131563	**QSCS-15-BK**	SPCS-BK…2本／QL-15-BK…1本	セット	4971771049429
131564	**QSCS-23-BK**	SPCS-BK…2本／QL-23-BK…1本	セット	4971771049450
131561	**QSC-15-BK**	SPC-BK…2本／QL-15-BK…1本	セット	4971771049412
131562	**QSC-23-BK**	SPC-BK…2本／QL-23-BK…1本	セット	4971771049443
131565	**QSCL-15-BK**	SPCL-BK…2本／QL-15-BK…1本	セット	4971771049436
131566	**QSCL-23-BK**	SPCL-BK…2本／QL-23-BK…1本	セット	4971771049467

【QSC付属品】ポール掛けフック（2個）/竿立てホルダーSTH-1（1個）※付属品のカラーはホワイト色のみです。

価格は別冊の価格表に掲載されております。

15 kg 目安重量

詳細→P.100

■本製品は、室内専用です。屋外や浴室に取付けてのご使用はできません。
■目安重量15kg以内でご使用ください。

※洗濯物を均等に干した際の目安重量です。［SPC型2本（目安重量16kg）−QL型の本体重量］=約15kg

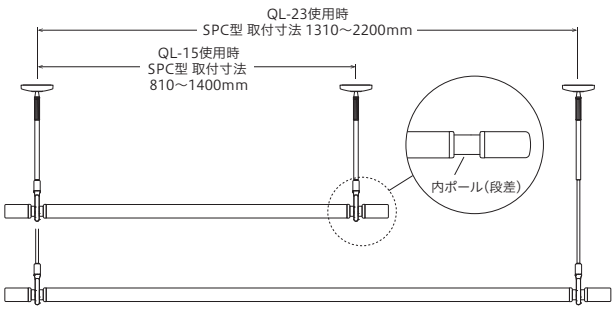

表記の取付寸法はSPC型を内ポール（段差）に掛けて使用する際の寸法です。

付属品のご案内
（ポール掛けフック・竿立てホルダー）

収納時に室内空間をすっきりと保てます。

付属品のカラーはホワイト色のみです。

ポール掛けフック（付属）

竿立てホルダー（付属）
詳細→P.38

QSC（SPC型+QL型）　空間に合わせて選べるカラー&サイズバリエーション

QSC-23-BK

SPC-M（2本）、QL-23-W ※セット品の設定はありません。

QSC-23-BK（2セット）

QSC-15-W

室内用ホスクリーン スポット型に合わせてデザインされた物干し竿

室内用物干し竿

毎日の“物干し”をもっと快適に、もっと心地の良いものにするために。便利さを追求するだけではなく、見ていて心地の良いものを目指しました。

四角いカタチが“物干し”をサポート

QL型 ハンガーが２点で接する

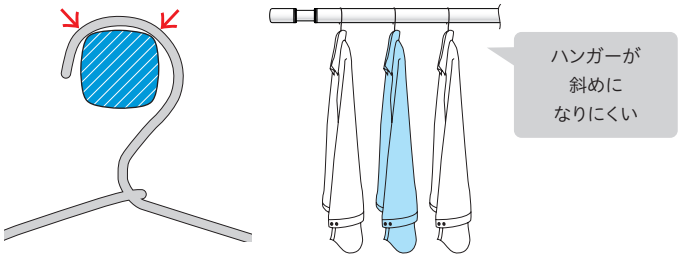

一般的な竿 ハンガーが1点で接する

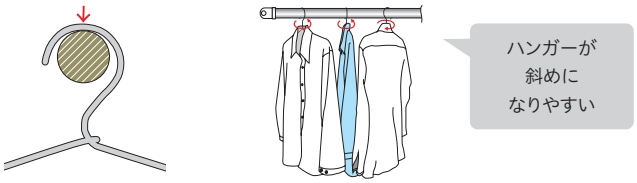

四角いカタチによりハンガーの向きが揃いやすく、風通しの良い状態を保ちやすくし、見た目にも美しく干すことができます。

風通しの違いを
動画でチェック！

やわらか素材を採用

竿の先端にやわらか素材を採用することで、人や物への接触に配慮しました。

竿が脱落しにくい段差付き

竿を最も縮めた状態でも段差が残るカタチにすることで、物干金物から脱落しにくいように配慮しました。

伸縮機能付き

竿の先端を90度回すことで、簡単に長さ調整できます。操作性にも心地よさを求めました。

耐荷重15kg

※洗濯物を均等に干した際の耐荷重です。

ホスクリーン

QL型 PAT.

GOOD DESIGN　KIDS DESIGN AWARD

四角いカタチの物干し竿。
風通しを良くし、見た目も美しく干せます。

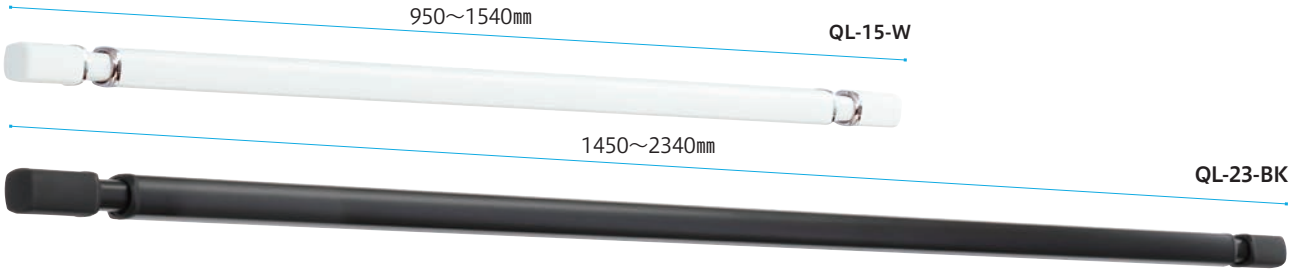

仕様

◆全長	**QL-15**	950〜1540㎜
	QL-23	1450〜2340㎜

■本製品は、室内用ホスクリーンスポット型及びQLH型専用です。屋外や浴室に取付けてのご使用はできません。
■耐荷重15kg（本体重量 QL-15：560g / QL-23：850g）
■本製品は、施工を伴わず下地の強度の影響を受けないため、製品単体の強度として耐荷重表記としています。
■本製品は、塗装仕上げのため金属などの硬質な物との接触は、塗装がはがれる原因となるためご注意ください。

材質（表面仕上）

内ポール	アルミ押出形材（アルマイト+塗装）
外ポール	アルミ押出形材（アルマイト+塗装）
接続部品	ABS樹脂（BK：塗装仕上/W:メッキ仕上）
キャップ	シリコーンゴム（表面コーティング仕上）

ケース入数＝5本

商品コード	品番	単位	JANコード
091841	**QL-15-W**	本	4971771049153
095841	**QL-23-W**	本	4971771049238
130466	**QL-15-BK**	本	4971771049214
130467	**QL-23-BK**	本	4971771049221

価格は別冊の価格表に掲載しております。

竿立てホルダー（別売品 詳細→P.38）

◎ホルダーは木下地に取付けてください。
（石こうボードのみには取付けできません。）

カラーはホワイト色のみです。

〔ホルダー〕

取付ネジ付属

〔受け皿〕

粘着テープ付属

QL-15　製品全長 最小950〜最大1540mm

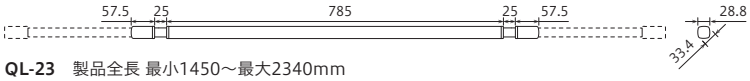

QL-23　製品全長 最小1450〜最大2340mm

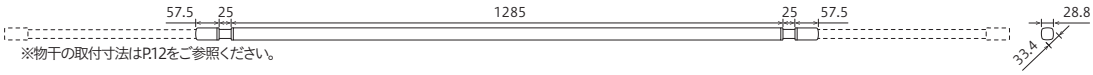

※物干の取付寸法はP.12をご参照ください。

15kg 耐荷重
詳細→P.100

セット品のご案内

デザインの統一感や、
使いやすさがアップする、
SPC型とQL型のセット品が
おすすめです。

▶物干金物SPC型とホスクリーンQL型セット品の詳細はP.11へ

フルセット品（ホスクリーンSPC型・ホスクリーンQL型・ホスクリーンQLH型）もあります 詳細はP.18へ

ＱＬ型の優れたところを活かしたマルチに使える専用フック

室内用物干し竿専用フック

ホスクリーンQL型の竿としての使い心地の良さと洗練されたデザイン性をさらに拡張するために生まれた専用フックです。
まずは、竿を収納する状態から美しく･･･
さらにそのまま衣類や帽子などの物掛けとして使用できます。
洗濯物干しだけではない、竿の新たな使い方をご提案します。

ＱＬ型をキレイに「収納」

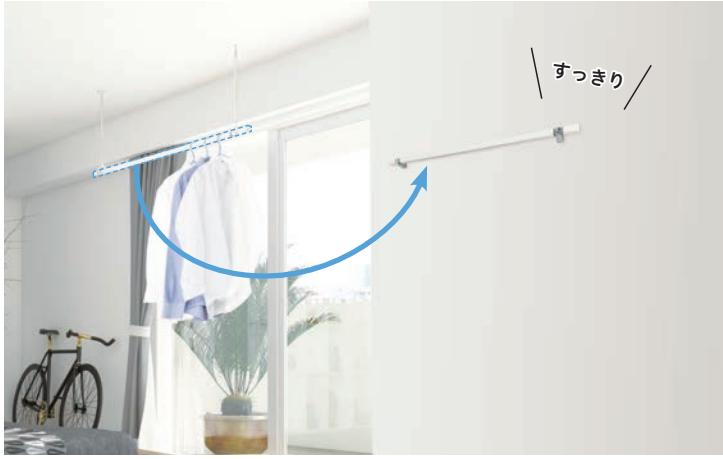

収納した状態で「物掛け」として使えます

安心機能

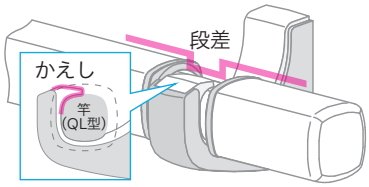

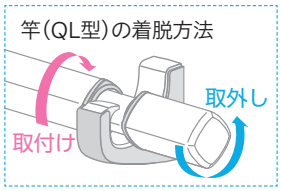

フック(QLH型)に設けられた「かえし」によって竿が抜けにくく、
さらに竿(ＱＬ型)に設けられた「段差」で竿が脱落しにくい構造です。
竿の着脱は回転させながら行う操作です。

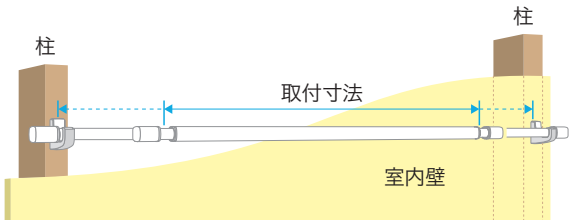

竿(QL型)の長さを調整することで、掛ける物の量や下地材の間隔等に合わせてフック(QLH型)の取付寸法を柔軟に対応させることができます。 ※石こうボードのみには取付けできません。

ホスクリーン

QLH 型 PAT.

物干し竿ホスクリーンQL型の壁面への収納に。
物掛けとしても使えるQL型専用フック。

Cr(クローム)

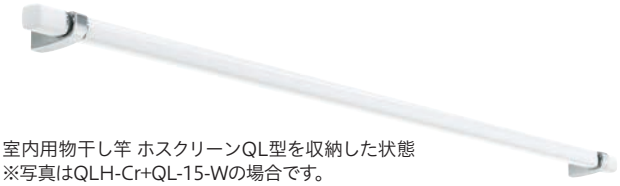

室内用物干し竿 ホスクリーンQL型を収納した状態
※写真はQLH-Cr+QL-15-Wの場合です。

仕様

◆高さ　56㎜
◆奥行　63㎜
◆幅　25㎜

■本製品は、室内用物干し竿 ホスクリーンQL型専用です。
屋外や浴室に取付けてのご使用はできません。
■本製品は、木下地・軽鉄下地に取付けてください。
（石こうボードのみには取付けできません。）

材質（表面仕上）

本体	亜鉛ダイカスト（メッキ仕上）
カバー	ABS樹脂
取付座・ネジ類	ステンレス

木下地・軽鉄下地に対応した取付パーツ付属

施工要領ページ→ P.39

ケース入数＝12セット ／ 取付パーツ付

商品コード	品番	単位	JANコード
107152	**QLH-Cr**	セット	4971771049511

価格は別冊の価格表に掲載されております。

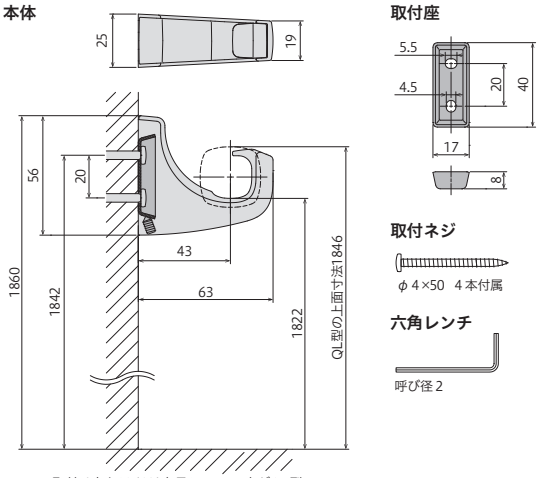

取付け高さ1860は身長155cmの方がQL型の上面寸法1846に届く目安です。

QL型とセットで使用する場合

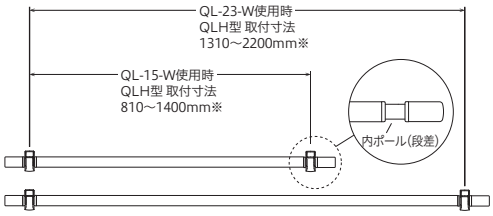

※表記の取付寸法内で本製品を取付けてください。

1個 8kg 目安重量

QL型とセット（2個使い）でご使用いただく際は目安重量15kg以内でご使用ください。
※［QLH型2個（目安重量16kg）−QL型の本体重量］≒約15kgです。

詳細→P.100

フルセット品 HQSのご案内

［SPC型（スポット型）+QL型（物干し竿）+QLH型（QL型専用フック）］

ケース入数＝3セット

商品コード	品番	内容	単位	JANコード
110245	**HQSS-15** 受注生産品	SPCS-W…2本／QL-15-W…1本／QLH-Cr…1セット（2個）／ポール掛けフック…2個	セット	4971771049337
110246	**HQSS-23** 受注生産品	SPCS-W…2本／QL-23-W…1本／QLH-Cr…1セット（2個）／ポール掛けフック…2個	セット	4971771049368
110241	**HQS-15**	SPC-W…2本／QL-15-W…1本／QLH-Cr…1セット（2個）／ポール掛けフック…2個	セット	4971771049313
110242	**HQS-23**	SPC-W…2本／QL-23-W…1本／QLH-Cr…1セット（2個）／ポール掛けフック…2個	セット	4971771049344
110243	**HQSL-15** 受注生産品	SPCL-W…2本／QL-15-W…1本／QLH-Cr…1セット（2個）／ポール掛けフック…2個	セット	4971771049320
110244	**HQSL-23** 受注生産品	SPCL-W…2本／QL-23-W…1本／QLH-Cr…1セット（2個）／ポール掛けフック…2個	セット	4971771049351

フルセット品は、ブラック（BK色）の設定はありません。
価格は別冊の価格表に掲載されております。
※HQSS-15、HQSS-23、HQSL-15、HQSL-23は受注生産品です。（納期：約2週間）

インテリアに調和するデザイン
使用しないときには取外せてすっきりスマート

室内用物干 スポット型

室内干しを「もっと便利に」「もっとスマートに」の声から生まれました。使わないときには取外せるのでじゃまにならず、使うときにはしっかり役に立ちます。
そして、シンプルだからこそ設置場所や使い方はいろいろ。
あなたのスタイルにあわせてお使いください。

天井高にあわせてサイズを選択。さらに使いやすい高さに調整が可能

ボタンを押してポールを伸縮させるだけの簡単操作です。

3段階調整

※SSサイズは長さ固定、ショートサイズは2段階調整となります。

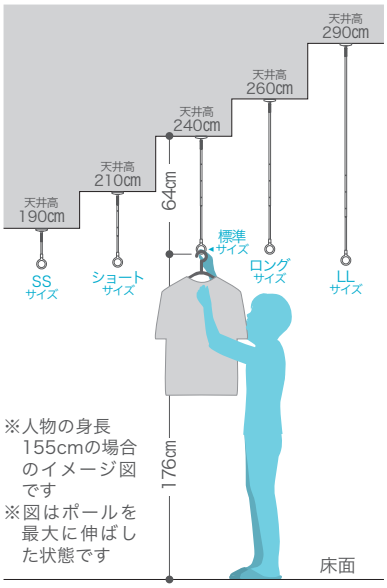

ポールは簡単に調整できます。

プッシュボタンを押しながらスライドすることで、ポールの長さを調整できます。

手軽にワンタッチ着脱＆ロック機能

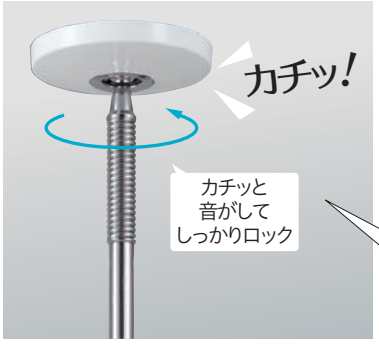

ポールは軽くて持ちやすく、穴にさし込んで回転させるだけのワンタッチ着脱。回転する際には「カチッ」という手応えのある音とともに、しっかりロックされます。
ポールを外す際は、上に押し当て回転させないとロックが解除されない安全構造。ポールの脱落を防ぎます。

天井を守る二重の機能

スプリング

急な荷重を天井に直接伝えないよう、クッション効果を持たせています。

横方向に引っ張られた場合も、スプリングが曲がって力を逃がすことで天井を守ります。

荷重目安ガイド

天井保護のために[黄]→[赤]表示することで洗濯物の掛け過ぎを知らせます。

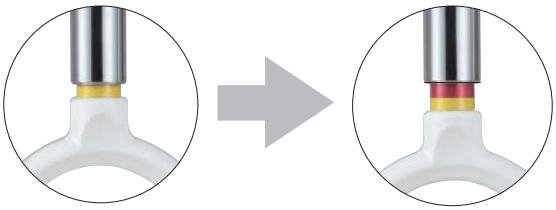

注 意　　8kg超

傾斜天井用パーツ
(別売品 詳細→P.38)

傾斜天井の空間も、物干しスペースとして有効に活用することができます。(SPE型を除く)

6寸勾配天井への施工例

コンクリート用パーツ
(別売品 詳細→P.37)

コンクリート天井に直付けするためのパーツです。(SPE型を除く)

収納パーツ

使わないときは壁に掛けてスマートに収納できます。

カラーはホワイト色のみです。

ポール掛けフック(付属品)

竿立てホルダー(別売品)
詳細→P.38

ホスクリーンSPC型　P.21

GOOD DESIGN　薄型スタイリッシュ

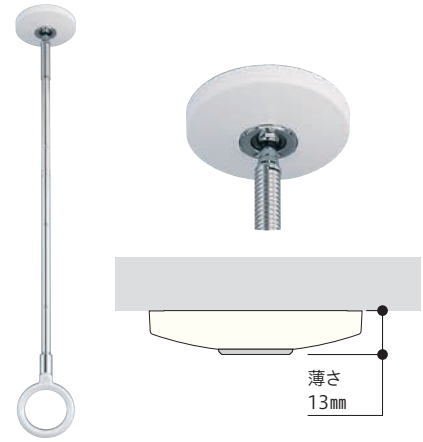

ホスクリーンSPD型　P.23

GOOD DESIGN　スムーズなポール装着

ホスクリーンSPE型　P.24

GOOD DESIGN　半埋込フラットタイプ

ホスクリーン

SPC 型 PAT.

GOOD DESIGN　KIDS DESIGN AWARD

スポット型の室内用物干。
薄さ13㎜の、美観に優れたスマートタイプ。

W(ホワイト)

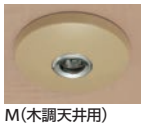
M(木調天井用)

BK(ブラック)

※M(木調天井用)のポールリングはホワイト色です。

仕様

◆全長	SPCSS	220㎜
	SPCS	320ー410㎜
	SPC	460ー550ー640㎜(標準サイズ)
	SPCL	660ー750ー840㎜
	SPCLL	1020ー1110ー1200㎜

◆3段階の長さ調整(SPCSSは調整なし・SPCSは2段階)
◆ポールは着脱可能
◆荷重目安ガイド

材質(表面仕上)

本体	亜鉛ダイカスト(メッキ仕上)
カバー	亜鉛ダイカスト(塗装仕上)
ポール	ステンレス
ポール先端	亜鉛ダイカスト(メッキ仕上)
リング	ナイロン

木製野縁・軽天材に対応した取付パーツ付属

施工要領ページ→ P.37

ケース入数=10本 / 取付パーツ付

商品コード	品番	単位	JANコード
075567	SPCSS-W	本	4971771040341
047977	SPCS-W	本	4971771040273
043338	SPC-W	本	4971771040259
044577	SPCL-W	本	4971771040266
075568	SPCLL-W	本	4971771040334
047818	SPCS-M	本	4971771040303
046939	SPC-M	本	4971771040280
047159	SPCL-M	本	4971771040297
130465	SPCSS-BK 受注生産品	本	4971771044042
130463	SPCS-BK	本	4971771044028
130461	SPC-BK	本	4971771044011
130462	SPCL-BK	本	4971771044035
130464	SPCLL-BK 受注生産品	本	4971771044059

※SPCSS-BK、SPCLL-BKは受注生産品です。(納期:約2週間)

価格は別冊の価格表に掲載されております。

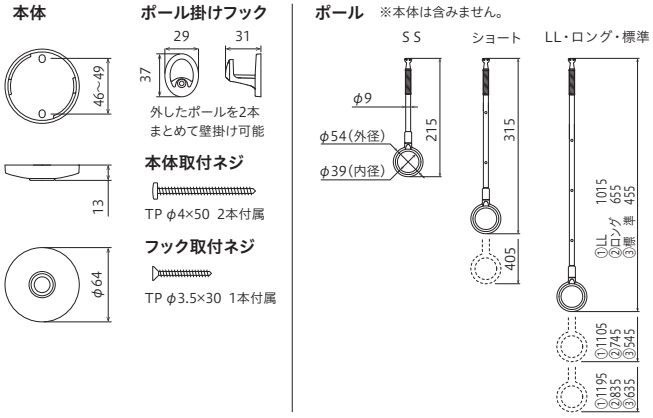

天井高を選ばない、豊富なサイズバリエーション

天井の高さに合わせてポールの長さを選ぶことができ、天井高に左右されることなく、干しやすい位置に物干を設置することができます。専用パーツで傾斜天井にも設置可能。→P.38

※物干を窓際に取付ける際は窓枠の中心に合わせて設置することをおすすめします。
(竿の取付寸法には十分配慮してください)

部品(必要に応じてご購入ください)

本体のみ
- SPC-W本体
- SPC-M本体
- SPC-BK本体

ポール掛けフックのみ
- SPC/SPD/SPE兼用

※ホワイト色のみです。

竿立てホルダー
- STH-1

→ P.38
※ホワイト色のみです。

コンクリート用パーツ
- SPRC-1-W

→ P.37
※ホワイト色のみです。

ポールのみ
- SPC・D SS(SSサイズ)ポール
- SPC・D・E S(ショート)ポール
- SPC・D・E(標準)ポール
- SPC・D・E L(ロング)ポール
- SPC・D LL(LLサイズ)ポール

※本体とポールはSPA型・SPB型(旧製品)とは組み合わせできません。
また、M色の設定はありません。

傾斜天井用パーツ
- SPKT-1-W(寸勾配指定)

→ P.38
※SPC型は水平~2寸勾配(11.3°)未満まではそのまま取付けてご使用できます。2寸勾配(11.3°)以上の傾斜天井へ取付ける場合には「傾斜天井用パーツ」をご使用ください。(納期:約2週間)
ホワイト色のみです。

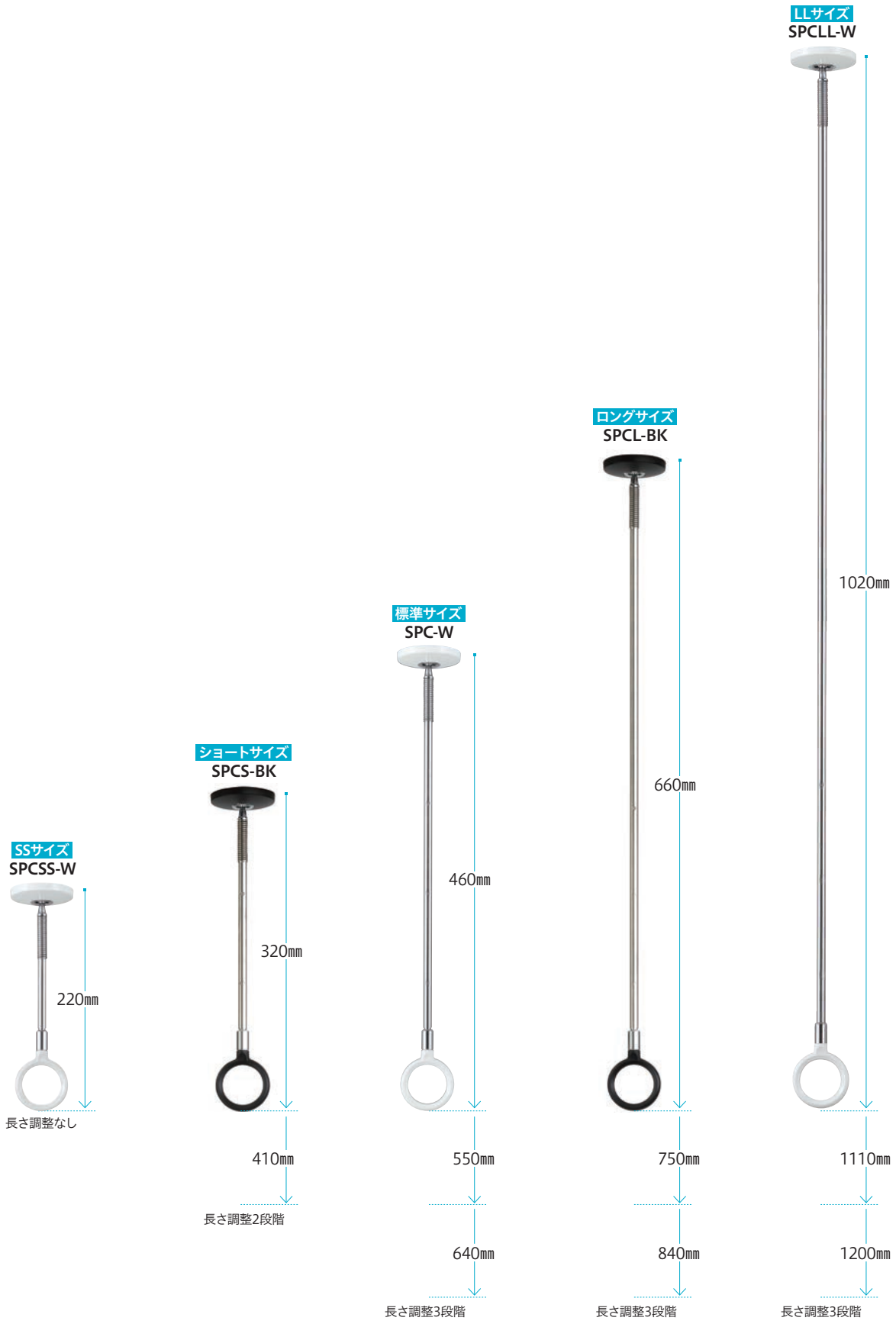

ポールの長さ調整が可能です。
(写真はポールを一番縮めた使用状態です)
ポールが長いタイプはSPD型(P.23)が
装着しやすい形状なのでおすすめです。

8kg 目安重量
※天井保護のため
8kgまで。
詳細→P.100

ホスクリーン

SPD 型 PAT.

GOOD DESIGN　KIDS DESIGN AWARD

スポット型の室内用物干。
差込口に広い傾斜面を施して、
スムーズなポール装着が可能。

W(ホワイト)

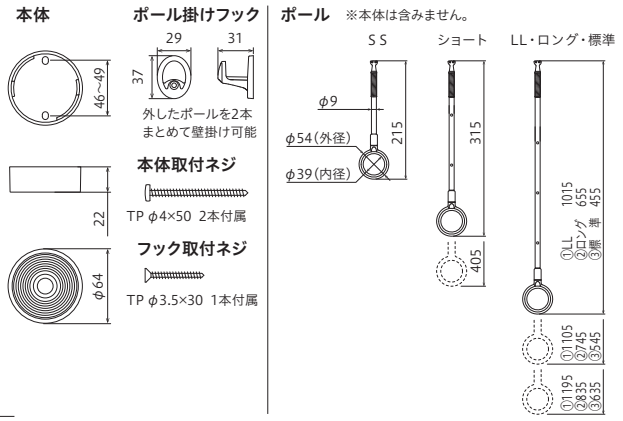

仕様

◆全長	**SPDSS**	220㎜
	SPDS	320ー410㎜
	SPD	460ー550ー640㎜
	SPDL	660ー750ー840㎜
	SPDLL	1020ー1110ー1200㎜

◆3段階の長さ調整(SPDSSは調整なし・SPDSは2段階)
◆ポールは着脱可能
◆荷重目安ガイド

材質(表面仕上)

本体	亜鉛ダイカスト(メッキ仕上)
カバー	ポリアセタール+ABS樹脂
ポール	ステンレス
ポール先端	亜鉛ダイカスト(メッキ仕上)
リング	ナイロン

木製野縁・軽天材に対応した取付パーツ付属

施工要領ページ→ P.37

ケース入数=10本 ／ 取付パーツ付

商品コード	品番	単位	JANコード
075569	**SPDSS-W**	本	4971771040686
062199	**SPDS-W**	本	4971771040242
062197	**SPD-W**	本	4971771040228
062198	**SPDL-W**	本	4971771040235
075570	**SPDLL-W**	本	4971771040693

部品(必要に応じてご購入ください)

本体のみ
SPD-W本体

ポール掛けフックのみ
SPC/SPD/SPE兼用

ポールのみ
SPC・D SS(SSサイズ)ポール
SPC・D・E S(ショート)ポール
SPC・D・E(標準)ポール
SPC・D・E L(ロング)ポール
SPC・D LL(LLサイズ)ポール

※本体とポールはSPA型・SPB型(旧製品)とは組み合わせできません。

竿立てホルダー
STH-1
→ P.38

コンクリート用パーツ
SPRC-1-W
→ P.37

傾斜天井用パーツ
SPKT-1-W(寸勾配指定)

※SPD型は水平~2寸勾配(11.3°)未満まではそのまま取付けてご使用できます。2寸勾配(11.3°)以上の傾斜天井へ取付ける場合には「傾斜天井用パーツ」をご使用ください。→P.38

価格は別冊の価格表に掲載されております。

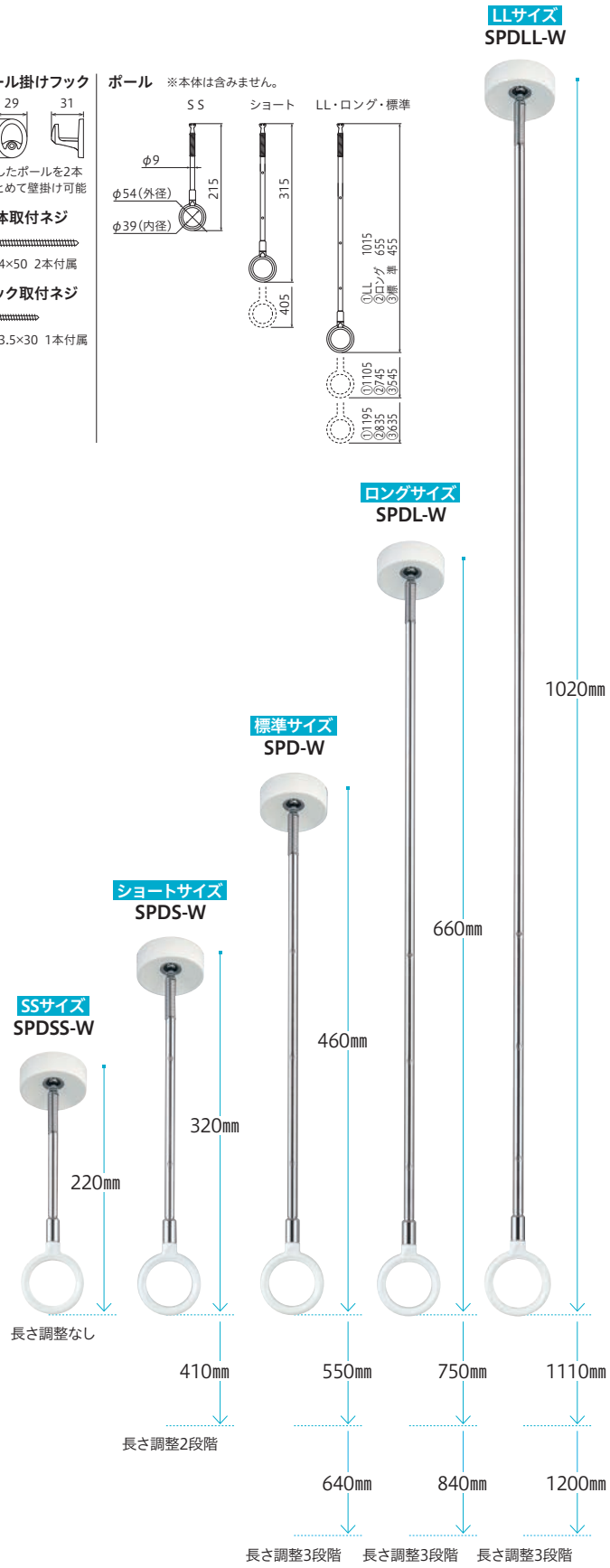

ポールの長さ調整が可能です。
(写真はポールを一番縮めた使用状態です)

8kg 目安重量
※天井保護のため
8kgまで。
詳細→P.100

ホスクリーン

SPE 型 PAT.

GOOD DESIGN　KIDS DESIGN AWARD

スポット型の室内用物干。
天井に穴を開けて設置する、
フラットな半埋込みタイプ。

W(ホワイト)

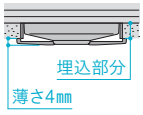

※天井材にφ63の穴開けが必要です。
取付け可能な石こうボードの厚さは
9.5㎜(そのまま対応)
12.5㎜(付属スペーサーで対応)
9.5㎜×2枚(1枚残して穴あけ)→P.37

天井材への穴開け可否については、建築関係法令で制限がありますので、施工店様へ事前にご確認ください。

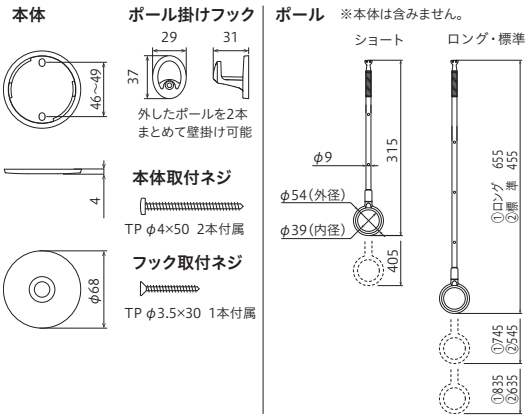

仕様

◆全長　**SPES**　310ー400㎜
　　SPE　450ー540ー630㎜
　　SPEL　650ー740ー830㎜
◆3段階の長さ調整(SPESは2段階)
◆ポールは着脱可能
◆荷重目安ガイド

※SPE型は水平～2寸勾配(11.3°)未満まではそのまま取付けてご使用できます。2寸勾配(11.3°)以上の取付けはできません。2寸勾配(11.3°)以上の傾斜天井には、SPC型(P.21)SPD型(P.23)と傾斜天井用パーツを組み合わせてご使用ください。

材質(表面仕上)

本体	亜鉛ダイカスト(メッキ仕上)
カバー	ABS樹脂
ポール	ステンレス
ポール先端	亜鉛ダイカスト(メッキ仕上)
リング	ナイロン

木製野縁・軽天材に対応した取付パーツ付属

施工要領ページ→ P.37

ケース入数=10本 ／ 取付パーツ付

商品コード	品番	単位	JANコード
072440	**SPES-W**	本	4971771040167
072438	**SPE-W**	本	4971771040143
072439	**SPEL-W**	本	4971771040150

部品(必要に応じてご購入ください)

本体のみ
SPE-W本体

ポール掛けフックのみ
SPC/SPD/SPE兼用

竿立てホルダー
STH-1
→ P.38

ポールのみ
SPC・D・E S(ショート)ポール
SPC・D・E(標準)ポール
SPC・D・E L(ロング)ポール

※本体とポールはSPA型・SPB型(旧製品)とは組み合わせできません。

価格は別冊の価格表に掲載されております。

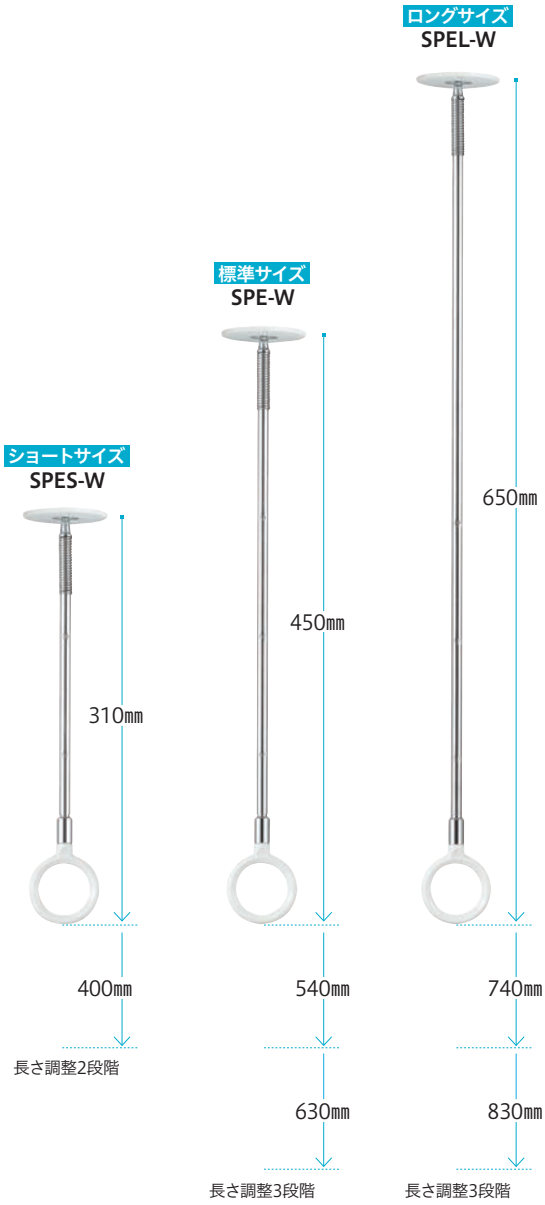

ポールの長さ調整が可能です。
(写真はポールを一番縮めた使用状態です)

8kg 目安重量
※天井保護のため
8kgまで。
詳細→P.100

洗濯物を掛けたまま自由な高さに調整可能。竿を操作棒で昇降させるタイプ

室内用物干 昇降式（操作棒タイプ）

竿を昇降させることで、洗濯物をお好みの位置で干すことができます。昇降は操作棒をくるくる回すだけ。使わないときは操作棒を取外してすっきりと収納することができます。

竿をお好みの高さに調整

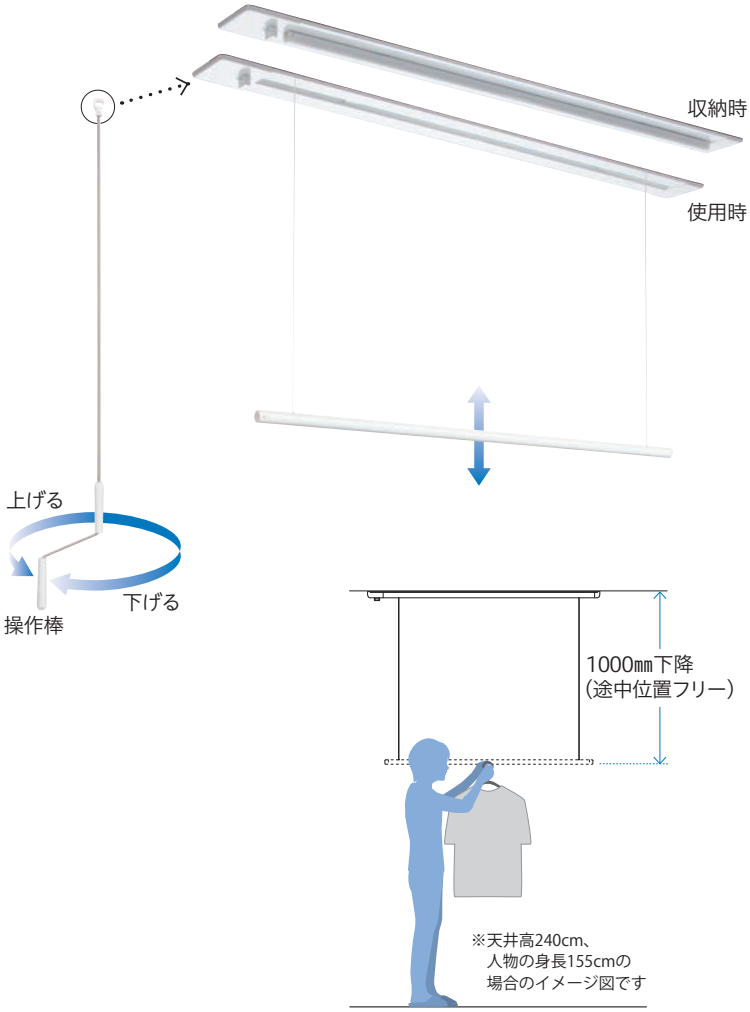

干す高さもお好みに合わせて

竿が最大で1m降ろせるので、無理のない高さで掛けた後は、生活のじゃまにならない天井近くまで上げて室内干しをすることができます。

スッキリ収納の着脱式操作棒

操作棒を引っ掛け、くるくる回すだけで竿が昇降します。

使用しないときは操作棒が取外せます。

天井を守る、荷重目安ガイド

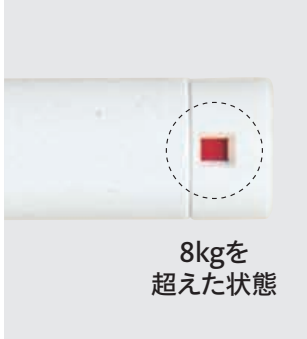

天井保護のため、洗濯物の掛け過ぎに対して竿の両端部にある窓に赤いサインを表示して注意を促します。(8kg超時)

操作棒かけフック

使わないときは壁に掛けてスマートに収納できます。

操作棒かけフック(付属品)

ホスクリーンURM型 P.27

後付け可能な天井面付タイプ

ホスクリーンURB型 P.28

すっきり天井埋込タイプ

ホスクリーン

URM 型

KIDS DESIGN AWARD

昇降式の室内用物干。
施工が容易な面付タイプで、
操作棒を使って高さ調整が可能。

仕様

◆全長　**URM-S**　1340㎜
　　URM-L　1740㎜
◆竿の昇降幅(0〜1000㎜)
◆操作棒:着脱式
◆荷重目安ガイド

※物を掛けたまま昇降可能。
※傾斜天井には取付不可。勾配の付いた天井で使用すると、竿を吊っているヒモが部品とこすれて切れる恐れがあります。
※木下地の天井専用。
■本製品は、塗装仕上げのため金属などの硬質な物との接触は、塗装がはがれる原因となるためご注意ください。

材質(表面仕上)

ベース・竿	アルミ押出形材(アルマイト+塗装)
カバー	鉄(塗装仕上)
竿用ヒモ	ポリエチレン系高力繊維
操作棒	ステンレス
グリップ	ナイロン

木下地に対応した取付パーツ付属

施工要領ページ→ P.40

ケース入数=1セット ／ 取付パーツ付

商品コード	品番	単位	JANコード
000685	**URM-S-W**	セット	4971771040723
000686	**URM-L-W**	セット	4971771040716

価格は別冊の価格表に掲載されております。

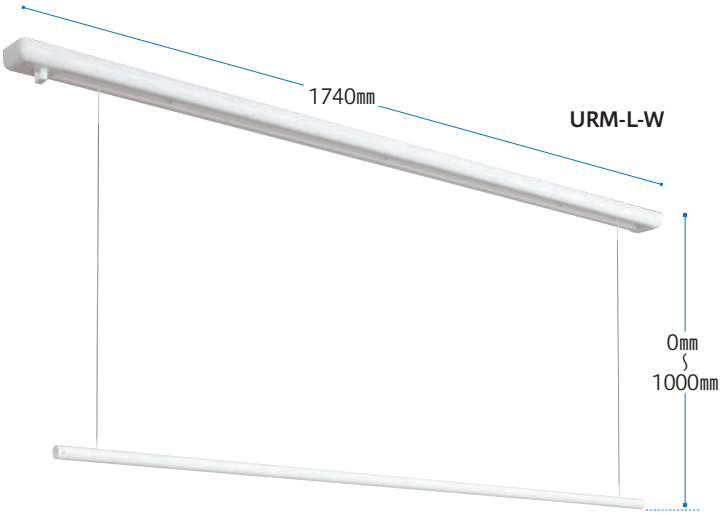

URM-S-W

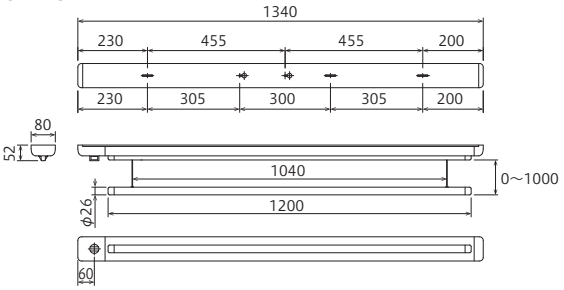

URM-L-W

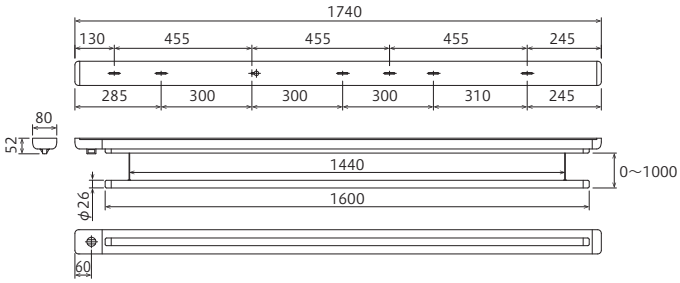

本体取付ネジ

φ5×50
URM-S 4本
URM-L 5本

フック取付ネジ

φ3.5×25 2本

操作棒かけフック

操作棒

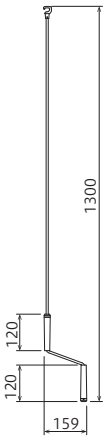

8 kg 目安重量

※天井保護のため8kgまで
詳細→P.100

ホスクリーン

URB 型

KIDS DESIGN AWARD

昇降式の室内用物干。
内装デザインを邪魔しない、天井埋込タイプ。
操作棒で高さ調整が可能。

仕様

◆全長　**URB-S**　1400㎜
　　URB-L　1800㎜
◆竿の昇降幅(0〜1000㎜)
◆操作棒:着脱式
◆荷重目安ガイド

※物を掛けたまま昇降可能
※傾斜天井には取付不可。勾配の付いた天井で使用すると、竿を吊っているヒモが部品とこすれて切れる恐れがあります。
※木下地の天井専用。
■本製品は、塗装仕上げのため金属などの硬質な物との接触は、塗装がはがれる原因となるためご注意ください。
■天井材への穴開け可否については、建築関係法令で制限がありますので、施工店様へ事前にご確認ください。

材質(表面仕上)

ベース・竿	アルミ押出形材(アルマイト+塗装)
カバー	鉄(塗装仕上)
竿用ヒモ	ポリエチレン系高力繊維
操作棒	ステンレス
グリップ	ナイロン

木下地に対応した取付パーツ付属

施工要領ページ→ P.40

ケース入数=1セット ／ 取付パーツ付・埋込ブラケット

商品コード	品番	単位	JANコード
000687	**URB-S-W**	セット	4971771040747
000688	**URB-L-W**	セット	4971771040730

価格は別冊の価格表に掲載されております。

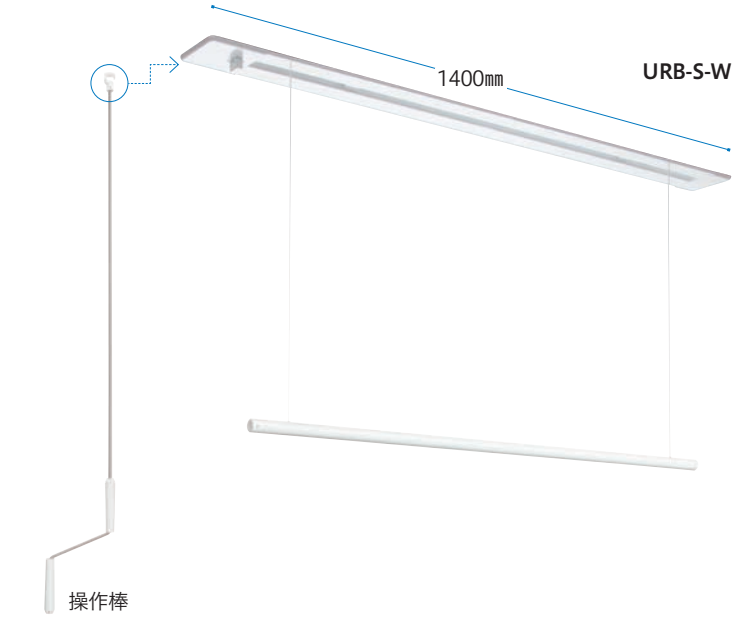

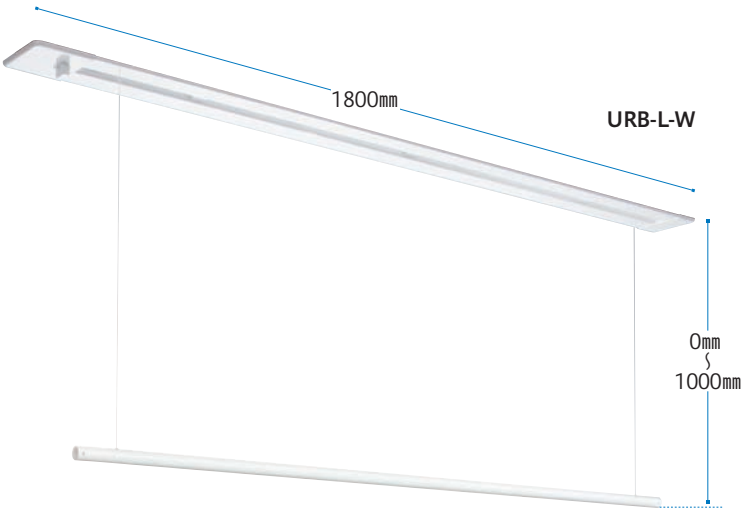

URB-S-W

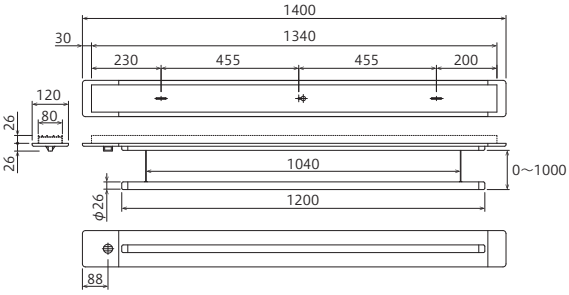

URB-L-W

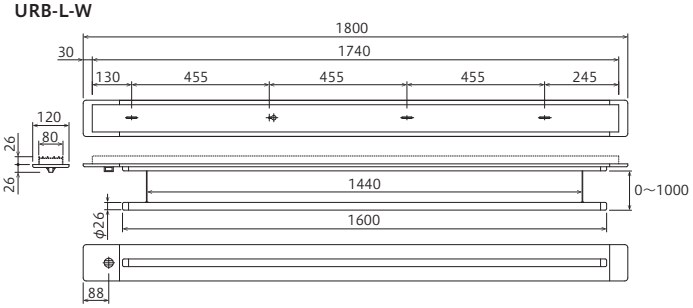

天井に埋め込む木枠の寸法→ P.40

本体取付金具

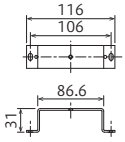

本体取付金具用ネジ

φ5×40
URB-S 6本
URB-L 8本

本体取付ネジ

M5×20
URB-S 3本
URB-L 4本

フック取付ネジ

φ3.5×25 2本

操作棒かけフック

操作棒

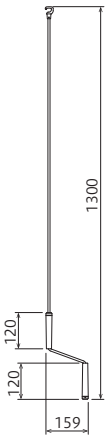

8kg 目安重量

※天井保護のため8kgまで
詳細→P.100

手軽に竿の高さが変えられて、すっきり収納。操作ヒモで昇降させるタイプ

室内用物干 昇降式（操作ヒモタイプ）

ヒモを引くだけの手軽な操作で、簡単に竿を昇降させることができます。また、操作棒などの取外すパーツがなく管理がしやすいので、賃貸住宅にもお勧め。入居者様へのアピールポイントにもなります。

竿をお好みの高さに調整

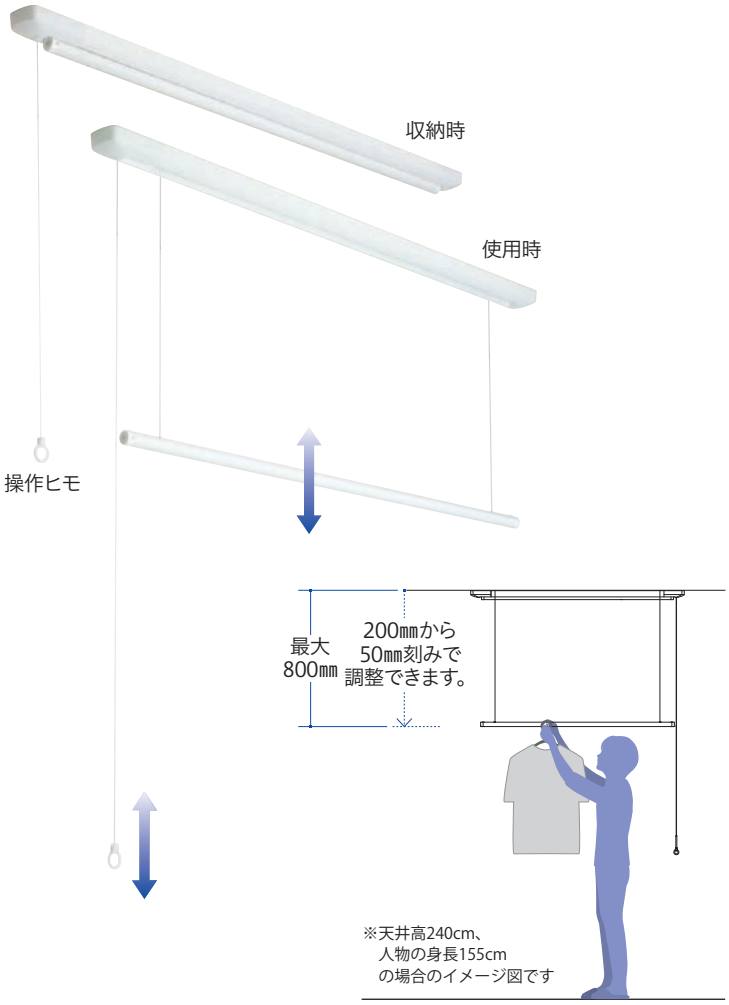

荷重目安ガイド

天井保護のため、洗濯物の掛け過ぎに対して竿の両端部にある窓に赤いサインを表示して注意を促します。(8kg超時)

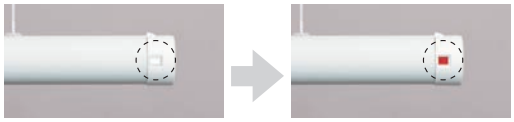

荷重が掛かっていない状態　　8kgを超えた状態

※洗濯物を掛けて竿を昇降することはできません。
（昇降可能な製品としてURM型・URB型を推奨します。）
※UTM型、UTMP型は面付タイプのみです。

竿をお好みの位置にセットできます

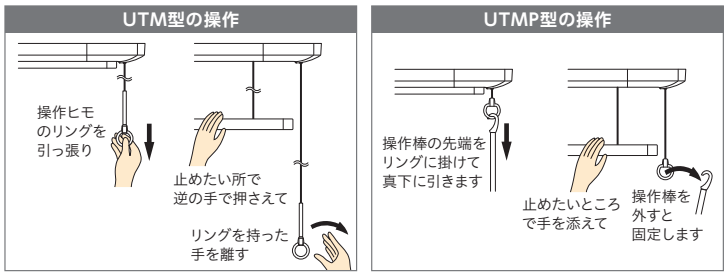

※故障や誤作動の原因となりますので、操作ヒモや操作棒は急激に引かないでください。

ホスクリーン

UTM 型 PAT.

GOOD DESIGN　KIDS DESIGN AWARD

昇降式の室内物干。ヒモで竿の高さを変え、
干しやすい位置でご使用いただけます。

仕様

◆全長　**UTM-S**　1255㎜
　　UTM-L　1710㎜

◆竿の昇降幅（0㎜）/（200～800㎜）　◆荷重目安ガイド

※物を掛けたまま昇降不可　※傾斜天井には取付不可。
勾配の付いた天井で使用すると、竿を吊っているヒモが部品とこすれて切れる恐れがあります。

※木下地の天井専用。

■本製品は、塗装仕上げのため金属などの硬質な物との接触は、塗装がはがれる原因となるためご注意ください。

材質（表面仕上）

ベース・竿	アルミ押出形材（アルマイト+塗装）
本体キャップ	アルミダイカスト（塗装仕上）
操作リング	ポリアセタール
竿用ヒモ・操作用ヒモ	ポリエチレン系高力繊維

木下地に対応した取付パーツ付属

施工要領ページ→ P.40

ケース入数＝1セット ／ 取付パーツ付

商品コード	品番	単位	JANコード
070699	**UTM-S-W**	セット	4971771040884
070698	**UTM-L-W**	セット	4971771040877

価格は別冊の価格表に掲載されております。

操作ヒモタイプ

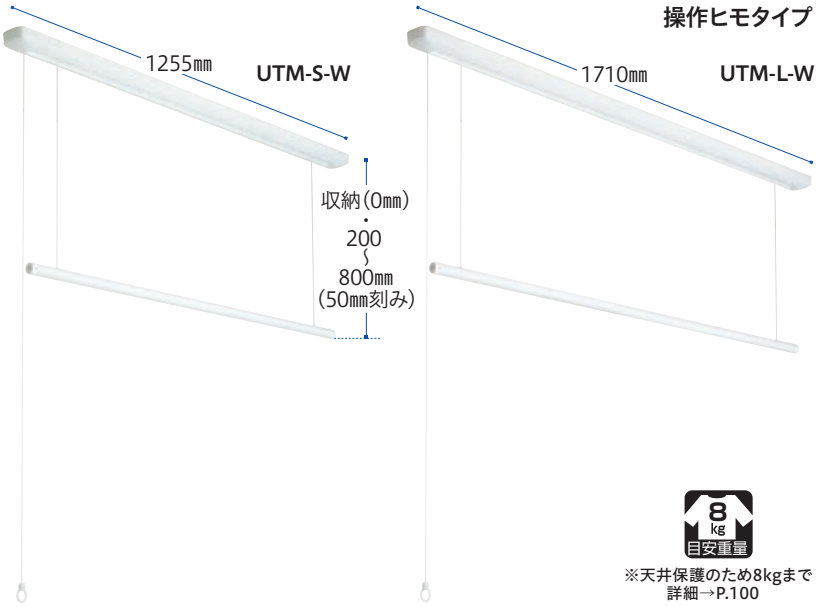

8kg 目安重量

※天井保護のため8kgまで
詳細→P.100

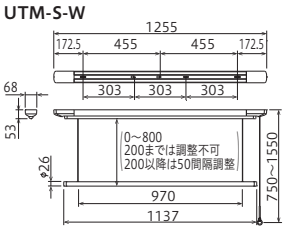

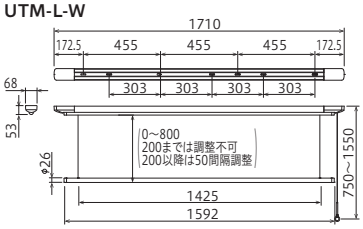

本体取付ネジ
φ5×60
UTM-S 4本
UTM-L 5本

ホスクリーン

UTMP 型 PAT.

受注生産品

GOOD DESIGN　KIDS DESIGN AWARD

昇降式の室内用物干。
竿の高さを操作棒または延長コードで調整できます。

仕様

◆全長　**UTMP-S**　1255㎜ ※納期：約2週間
　　UTMP-L　1710㎜ ※納期：約2週間

◆竿の昇降幅（0㎜）/（200～800㎜）　◆荷重目安ガイド

※物を掛けたまま昇降不可　※傾斜天井には取付不可。
勾配の付いた天井で使用すると、竿を吊っているヒモが部品とこすれて切れる恐れがあります。

※木下地の天井専用。

■本製品は、塗装仕上げのため金属などの硬質な物との接触は、塗装がはがれる原因となるためご注意ください。

材質（表面仕上）

ベース・竿	アルミ押出形材（アルマイト+塗装）
本体キャップ	アルミダイカスト（塗装仕上）
操作リング	ポリアセタール
操作棒	アルミ・ポリアセタール
操作棒キャッチ	ポリアセタール
延長コード	ポリエチレン系高力繊維

木下地に対応した取付パーツ付属

施工要領ページ→ P.40

ケース入数＝1セット ／ 取付パーツ付

商品コード	品番		単位	JANコード
083962	**UTMP-S-W**	受注生産品	セット	4971771040907
080662	**UTMP-L-W**	受注生産品	セット	4971771040891

※UTMP型は受注生産品です。（納期：約2週間）
価格は別冊の価格表に掲載されております。

操作棒／延長コードタイプ

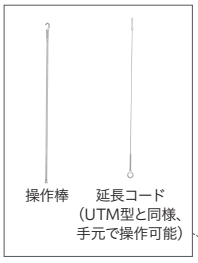

操作棒キャッチ

8kg 目安重量

※天井保護のため8kgまで
詳細→P.100

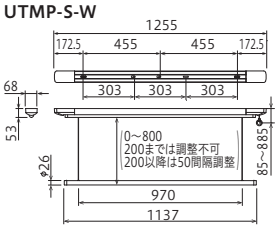

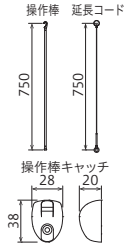

竿の昇降には操作棒または
延長コードを使用してください。

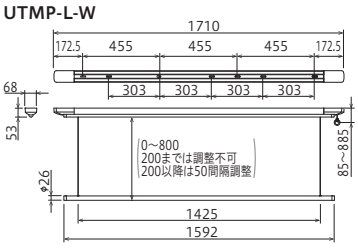

本体取付ネジ
φ5×60
UTMP-S 4本
UTMP-L 5本

操作棒キャッチ取付ネジ
φ4×25 1本

窓枠に取付けて、日当たりの良い窓際を有効活用

室内用物干 窓枠付

※竿は市販品をご使用ください。

窓枠の内側に取付けることで、日当たりを有効に使うことができます。竿を通して洗濯物や寝具を干すだけではなく、単独でハンガー掛けにもなります。

シンプルでコンパクトな機構とデザイン

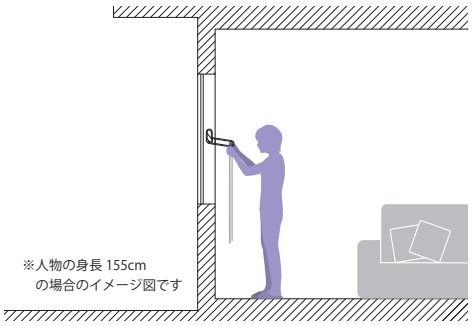

入り隅壁に対応

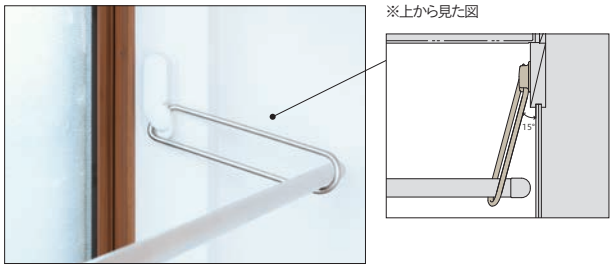

入り隅壁でも竿が掛けられるように、竿掛け用アームに15°の角度をつけてあります。

窓枠に取付け

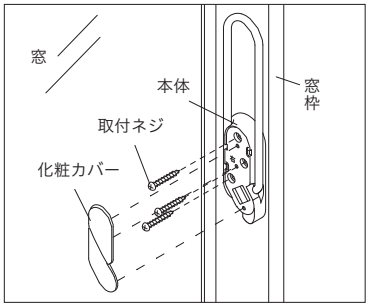

付属のネジで窓枠に取付けできます。

ホスクリーン

MD 型

大阪デザインセンター 選定商品

窓枠付けの室内用物干。
窓際を便利な物干しスペースに。

LB(ライトブロンズ)

W(ホワイト)※

※ホワイト色は窓枠が白色やクロス巻き仕上げの場合に最適

仕様

◆アーム長さ	**MD**	237㎜
	MDL	296㎜

◆アーム折りたたみ収納

材質(表面仕上)

ベース	亜鉛ダイカスト(塗装仕上)+ポリアセタール
カバー	AES樹脂
アーム	ステンレス

木下地に対応した取付パーツ付属

施工要領ページ→ P.39

1セット(左右一組) ／ ケース入数=20セット ／ 木部取付パーツ付

商品コード	品番	単位	JANコード
001950	**MD-LB**	セット	4971771040617
001954	**MDL-LB**	セット	4971771040624
061296	**MD-W**	セット	4971771040631
061297	**MDL-W**	セット	4971771040648

価格は別冊の価格表に掲載されております。

MDL/MD

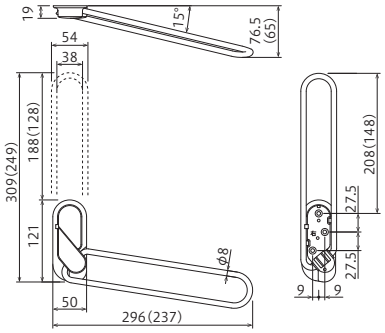

●MDLの右側の図です。左側は対称形となります。 ●( )内はMDの寸法です。

本体取付ネジ

MD型 TPネジ
φ5×40 6本付属

MDL型 TPネジ
φ5×50 6本付属

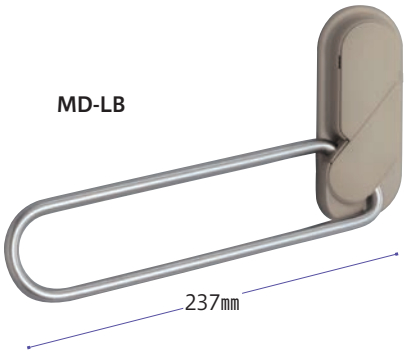
MD-LB
237㎜

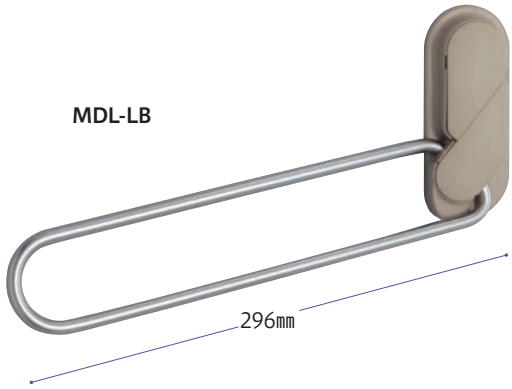
MDL-LB
296㎜

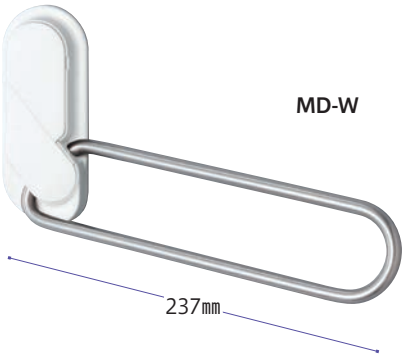
MD-W
237㎜

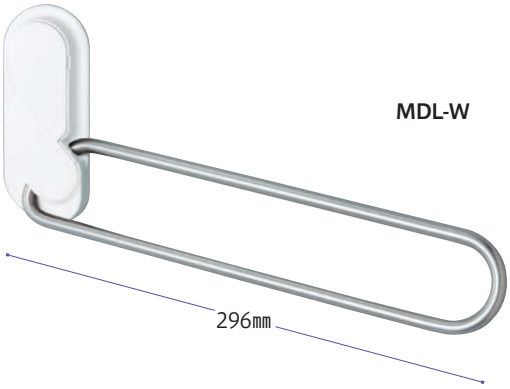
MDL-W
296㎜

12kg 目安重量

詳細→P.100

「干す、しまう」「掛ける」をこれひとつで。

室内用物干 × 衣類掛け

「直感的な操作で、竿を使わずにちょうどよいサイズ」。
ちょっとした物を干したり、衣類などを一時的に掛けたり、
使うひと・空間・シーンに合わせて使えます。

壁から離して干す→乾いたら寄せてスッキリ！

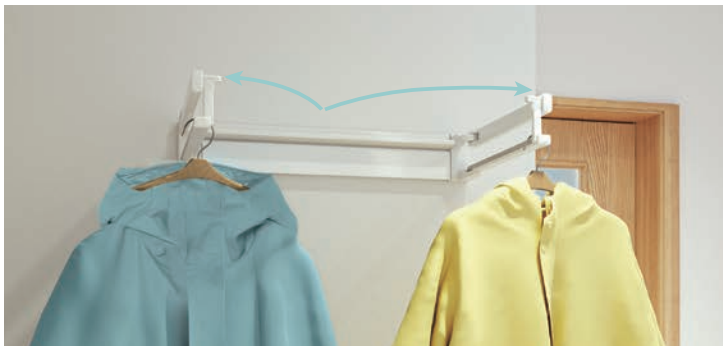

掛けたものが乾いたら壁に寄せて、アームをたたむだけ。
そのままかけて一時掛けしておくこともできます。

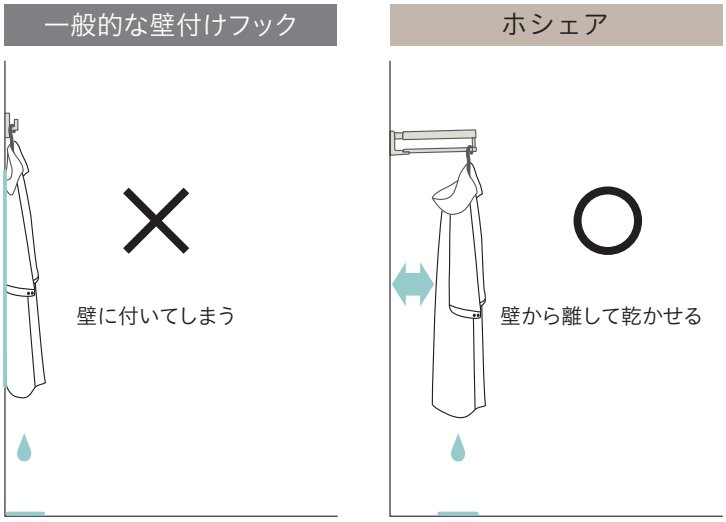

掛けたものが壁から離せるので、濡れたものでも壁を濡らさず干せます。
また、土間に設置すれば落ちた水滴も気になりません。

便利なフック付き

小物を掛けるのに便利なフック付き。

ホスクリーン

hoshare ホシェア PAT.

直感的な操作で手間なく使え、それでいてスマート。
シチュエーションにあわせて使い分けができます。

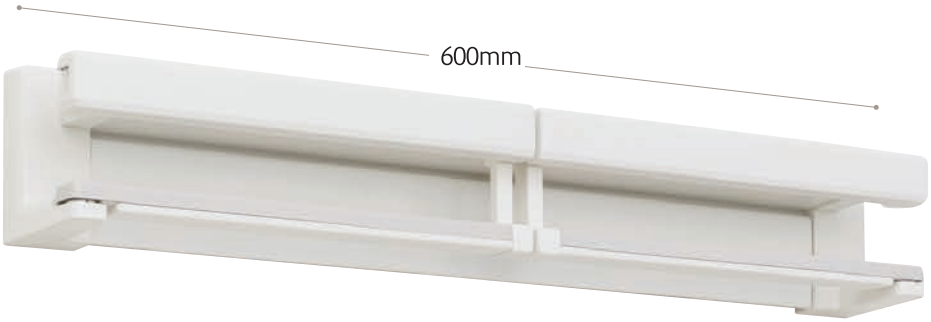

HS60-SW

仕様

◆高さ　98㎜
◆奥行　81㎜（アーム90°時350㎜）
◆幅　600㎜（両アーム180°時 1140㎜）

材質（表面仕上）

本体	アルミ押出形材（アルマイト+塗装） アルミダイカスト（塗装仕上）
フック	鉄（塗装仕上）
アーム	鉄、ASA樹脂、ポリアセタール
上部カバー	AES樹脂
本体カバー	AES樹脂
本体取付ネジ	ステンレス

木下地に対応した取付パーツ付属

施工要領ページ→ P.39

単位＝1セット／ケース入数＝2セット ／ 取付パーツ付

商品コード	品番	単位	JANコード
121641	**HS60-SW**	セット	4971771047807

価格は別冊の価格表に掲載しております。

【アーム収納時】

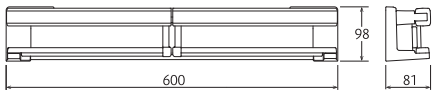

【アーム90°】

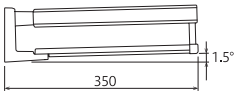

【アーム180°】

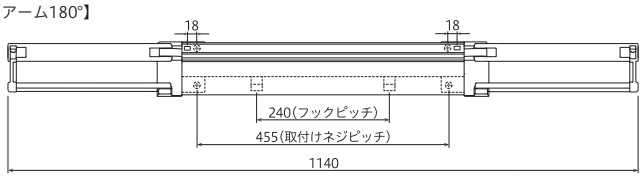

本体取付ネジ

φ5×50　6本付属

アーム1本 5kg 目安重量

フック1個あたり3kg

詳細→P.100

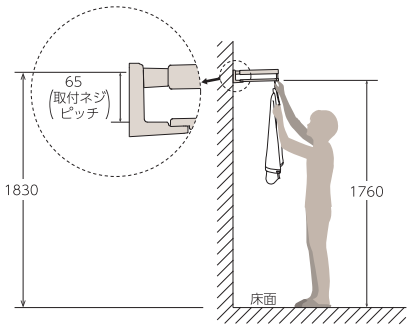

※人物の身長 155cm の場合のイメージ図です

hoshare ホシェア　使い方

玄 関 Entrance

濡れた雨具を壁から離して掛ける

雨の日に外から帰ったあと、
濡れた雨具をサッと乾かしたい…

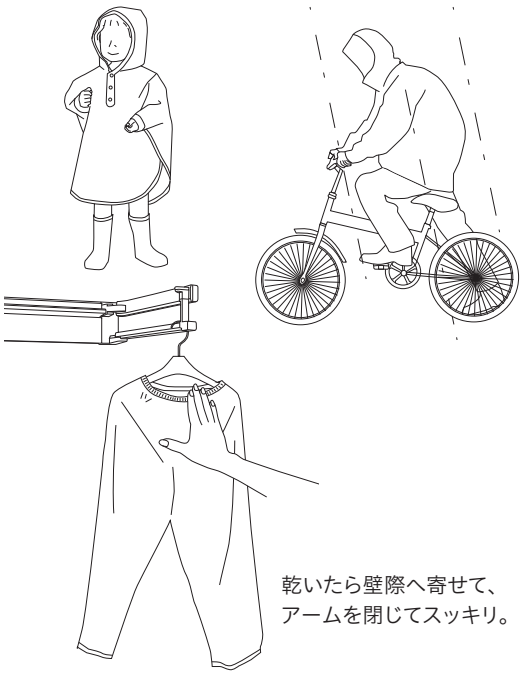

乾いたら壁際へ寄せて、
アームを閉じてスッキリ。

嫌なニオイや花粉を部屋に持ち込まない

嫌なニオイや花粉のついた衣服で
部屋の中に入りたくない・・・

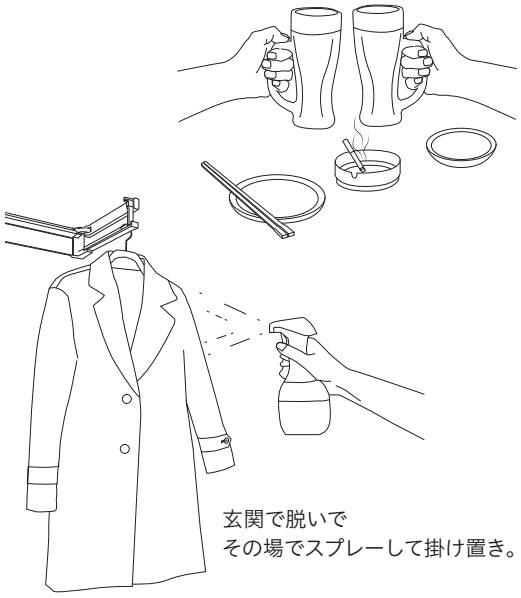

玄関で脱いで
その場でスプレーして掛け置き。

脱衣場・ランドリールーム　Changing room / Laundry Room

衣類乾燥機と上手に使い分け

シャツやブラウスなど、
なるべく手間なく乾かしたい…

「タンブル乾燥禁止」の洗濯表示
※タンブル乾燥は、機械（回転ドラム）の中で、洗濯物を回転させながら、熱風によって洗濯物の水分を除去する処理です。

少量の洗濯物を干すのにちょうどいいサイズだから、
乾燥機が使えないものとの干し分けにも。

ハンガーは、アーム根元
に収納しておけます。

「洗濯～乾燥～収納」を一か所で完結

アームはたためるので、通路などの動線に設置しても邪魔になりにくい。

せっかくのファミリークローク、
家事効率が上がるような動線にしたい…

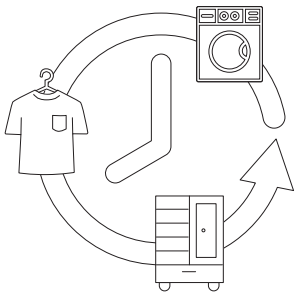

そのままクローゼットにしまえるから
「ゼロ動線」で快適。

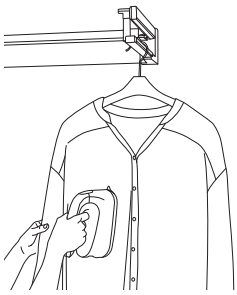

壁から離せるので、
スチームアイロンも
サッとかけやすい。

室内用ホスクリーン　施工要領

■共通事項　すべての室内用ホスクリーンが対象です

- ●取付けは、製品の落下や事故を防ぐために建築構造を理解された施工業者様が行ってください。
- ●天井材や壁材(石こうボードなど)へのネジ止めは強度が出ず落下する危険があるので絶対にしないでください。
- ●野縁や間柱など下地の位置をご確認ください。（市販の下地探し用針やセンサーなどで確認してください）
- ●建築時にあらかじめ設計に組み込む場合は、物干を取付ける箇所を吊木や構造用合板などで十分に補強していただくとより安心してご使用いただけます。
- ●ネジの取付時に電動工具で空回りさせるとネジの効き目がなくなり、製品の落下などの危険性がありますので、最後の4～5㎜は手回しで感触を確かめながら取付けてください。
- ●室内専用品です。屋外や浴室内など、直接水のかかる恐れのある場所ではご使用いただけません。
- ●万一落下した場合に危険な場所には設置しないでください。（ベビーベッドの近くや暖房器具・湯沸かし器の近くなど）

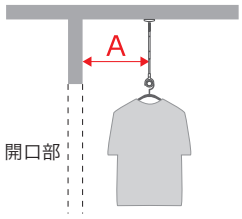

A：取付け推奨寸法
455 ～ 600mm
※図はSPC型です

天井に取付ける製品における壁からの取付け推奨寸法（右図）

- ●実際にはカーテンの出幅・ハンガーの大きさを基に洗濯物が接触しない位置に取付けてください。

SPC型／SPD型／SPE型

1.木下地(野縁など)がある天井の場合

本体の取付けは、天井裏の野縁へのネジ止めが必要です。

- ●構造用合板へ取付ける場合、厚みは最低9㎜必要です。より安心のため、12㎜以上を推奨します。

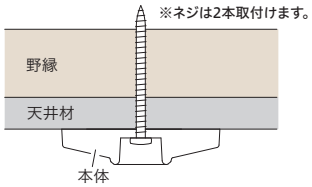

2.軽天下地の場合

基本的には上記と同様ですが、軽天材に対しては下記についてもご注意ください。

- ●下穴をあける際には、ドリルをまっすぐ当ててください。
  ドリルを傾けて使うと下穴がゆがんで強度不足となる恐れがあります。
- ●軽天材へのネジ締めは、木下地に比べ空回りしやすいため、
  最後の4～5㎜の締めこみは必ず手回しで行ってください。
  電動工具を使うと下穴が広がってしまいネジが効かなくなる恐れがあります。

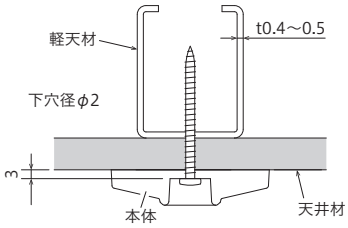

◎(株)八幡ねじ様より販売している「アイティプラグ」は、軽天材+石こうボード天井材に本体をしっかりネジ締めするのに最適なパーツとなっております。(右下図)

市販品「アイティプラグ」での取付け
アイティプラグは一般的には石こうボードなどの中空壁用ですが軽天材を通して下穴をあければ、本体の取付けが可能となります。

※石こうボードのみには強度不足となるため取付けできません。
※ネジ及びアイティプラグは2本取付けます。

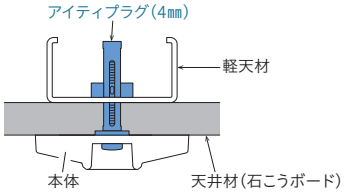

■下地づくりのヒント

野縁(または軽天材)の間に構造用合板(推奨12㎜以上)を取付けて下地を作ると、次のようなメリットがあります。

- ・負荷が広い面に分散されるため強度的に有利です。
- ・ネジが野縁から外れたり、野縁を割ったりするトラブルが減ります。
- ・野縁の位置に左右されず、取付位置を微妙に調整できます。

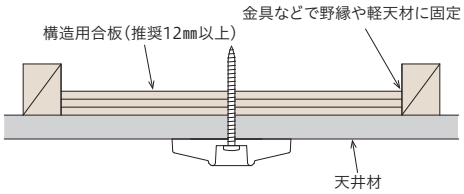

3.SPE型(半埋込)の場合

- ●SPC型・SPD型と同様に木下地および軽天下地に取付けが可能です。
  天井材にφ63の穴をあけて本体を半埋め込みにして、ネジ止めします。

※取付可能な石こうボードの厚さは
9.5㎜(そのまま対応)
12.5㎜(付属スペーサーで対応)
9.5㎜×2枚（1枚残して穴あけ）
※天井材への穴開け可否については、建築関係法令で制限がありますので、施工店様へ事前にご確認ください。

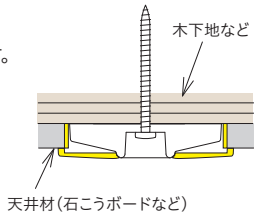

4.コンクリートの直天井の場合

■コンクリート用パーツ(SPE型には対応しておりません)

- ●本製品は、ホスクリーンSPC型SPD型をコンクリート天井に直付けするためのパーツです。
- ●取付けには、コンクリートドリル(φ6.4)で、深さ37㎜の下穴を開ける必要があります。

品番
SPRC-1-W

カラーはホワイト色のみです。
アンカー等、取付けに必要なパーツは付属。

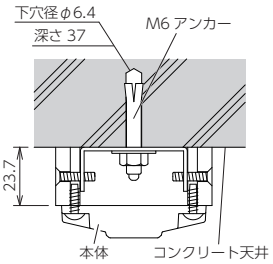

5.傾斜天井への対応

■傾斜天井用パーツ(SPE型には対応しておりません)

●ご指定いただいた傾斜天井の勾配にあわせて製作いたします。
サイズを下表の寸勾配から選んでご注文ください。対応勾配:2寸(約11.3°)～16寸(約58°)

●SPC型・SPD型は水平～2寸勾配未満(11.3°未満)まではそのままで取付けてご使用できます。
2寸勾配以上の傾斜天井には必ず傾斜天井用パーツをご使用ください。

●納期は約2週間ほどかかります。

寸勾配(角度)	角度範囲
2寸 (11.3°)	11°～12°
2.5寸(14.0°)	13°～15°
3寸 (16.7°)	16°～18°
3.5寸(19.3°)	19°～20°
4寸 (21.8°)	21°～23°
4.5寸(24.2°)	24°～25°
5寸 (26.6°)	26°～27°
5.5寸(28.8°)	28°～29°
6寸 (31.0°)	30°～32°
6.5寸(33.0°)	33°～34°

寸勾配(角度)	角度範囲
7寸 (35.0°)	35°～36°
8寸 (38.7°)	37°～40°
9寸 (42.0°)	41°～43°
10寸(45.0°)	44°～46°
11寸(47.7°)	47°～48°
12寸(50.2°)	49°～51°
13寸(52.4°)	52°～53°
14寸(54.5°)	54°～55°
15寸(56.3°)	56°～57°
16寸(58.0°)	58°

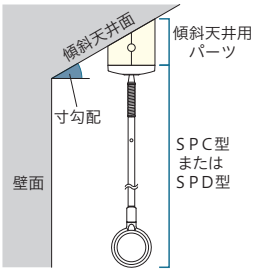

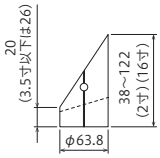

品番
SPKT-1-W(寸勾配指定)

寸勾配でご指定ください。
取付プレート・ネジ付属。カラーはホワイト色のみです。

6.オプションパーツの取付け

■竿立てホルダー

●物干として使用しない場合、外した竿を壁に立て掛けておけます。
対応竿径:30㎜まで(QL型対応可能)

●木下地に取付けてください。
(石こうボードのみの下地には取付けできません。)

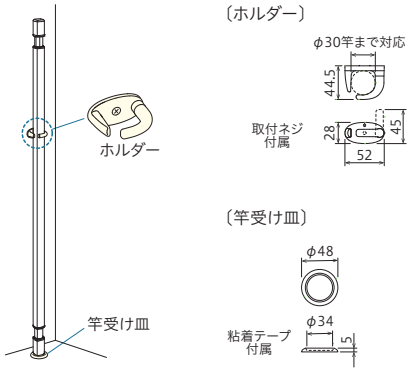

品番
STH-1

床面を保護するための竿受け皿付きです。
カラーはホワイト色のみです。

BAR型

1.下地への取付け

●取付けできる下地
・垂直方向の木野縁(右図)
・12mm以上の構造用合板

●取付けできない下地、場所
・水平方向の木野縁(右図)
・軽天材
・コンクリート下地
・石こうボードのみなど、下地のない場所
・傾斜天井
・壁面

天井を見上げた図

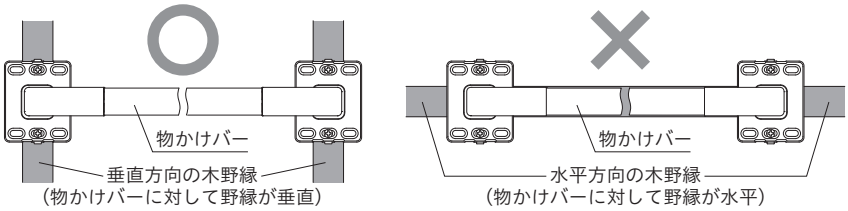

■垂直方向の木野縁の場合

●下図のように、ベース中央の穴でネジ締めしてください。

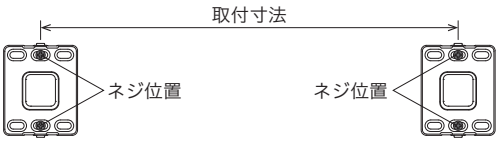

■構造用合板の場合

●12mm以上の構造用合板に取付けてください。

● 下図のように、ベース四隅の穴でネジ締めしてください。

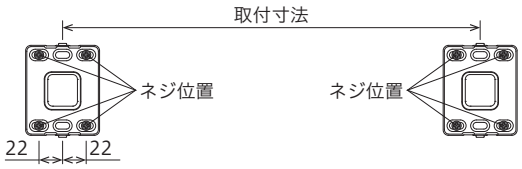

■野縁材に取付ける場合の条件

・野縁材がベース取付ネジの締付けにより、割れ破損等を起さない寸法であること。

・野縁材の厚みが24mm以上あり、且つ十分な強度があること。
(ベース取付ネジのかかり量が24mm以上であること。)

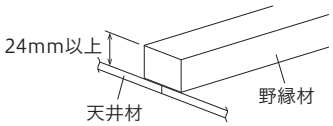

2.設置場所について

●吊りポールをベースに取付けるためには、壁から製品までの間にドライバーが入るスペースが必要です。(右図)

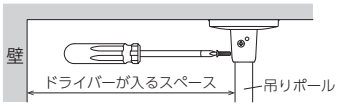

価格は別冊の価格表に掲載されております。

室内用ホスクリーン　施工要領

QLH型（QL型専用フック）

下地材（柱・間柱・構造用合板・軽鉄材）がある壁面への取付けの場合

QLH型の取付けは、壁下地へのネジ止めが必要です。

●ネジの取付時に電動工具で空回りさせると、ネジの効き目がなくなり製品の落下などの危険性がありますので、最後の４～５mmは手回しで感触を確かめながら取付けてください。軽鉄材への取付けは空回りしやすいため、特にご注意ください。

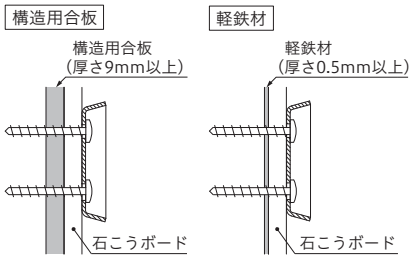

MD型／MDL型

取付けについて

■木部へ取付ける場合

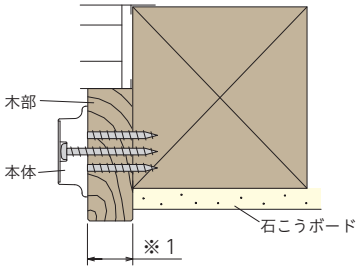

● ※1 取付部の厚さは下記の寸法が必要です。
構造用合板：12mm以上／木材 ：15mm以上／MDF：20mm以上

■石こうボードを挟んで取付ける場合

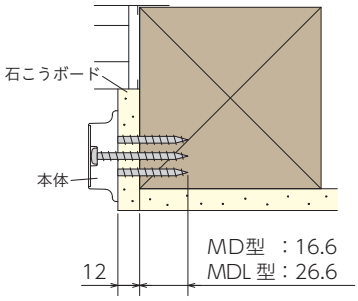

● 付属のネジの場合、石こうボード厚12mmまでとなります。

hoshare（ホシェア）

1.下地

・壁内の木製柱、間柱（455mm間隔）に付属の本体取付ネジで取付けます。【図1-①】

・建築前にあらかじめ住宅設計に組み込む場合は、事前に本製品を取付ける場所を【図2】のように構造用合板（厚さ12mm以上）などで補強をすると、以下のようなメリットにより、安心してご使用いただけます。
●柱の位置に左右されず、自由な位置に取付けられます。
●本体取付ネジが柱から外れたり、柱を割ったりするトラブルが避けられます。

・間柱が軽鉄材の場合やコンクリート壁・石こうボード等の木下地がない部分は十分な強度が得られないため取付けできません。

2.取付高さ

・【図3】の取付高さは、身長155cmの方の手が届く目安です。
※あくまで参考例であり、この限りではありません。

3.取付け左右位置

・アームを180°に広げたときに扉や部屋角の入隅壁等、干渉するものがないかご確認ください。【図1-②】
その際に広げたアーム両端にかけたものがはみ出すことも想定して位置決めをしてください。

【図 2】

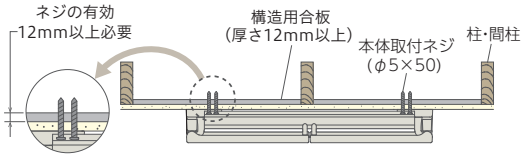

【図 1-①】

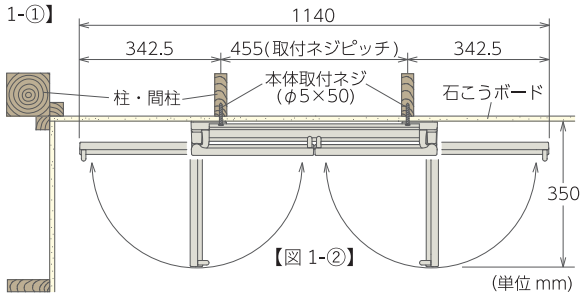

【図 3】

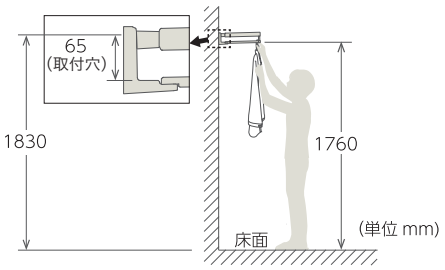

URM型／URB型／UTM型 ／UTMP型

1.天井に面付けする場合（URM型/UTM型/UTMP型を使用）

天井裏の野縁へ付属のネジで取付けます。天井材（石こうボードなど）のみへのネジ止めは強度が出ず危険なので絶対にしないでください。

- ●石こうボードアンカー、コンクリートアンカーでの取付けはできません。
- ●建築時にあらかじめ設計に組み込む場合は、物干を取付ける箇所を吊木などで十分に補強してください。
- ●すでに仕上がっている天井の場合は、吊木のある野縁に取付けてください。
- ●軽天材に対しては、右図のような木下地を作り、取付けてください。

【野縁補強の例】

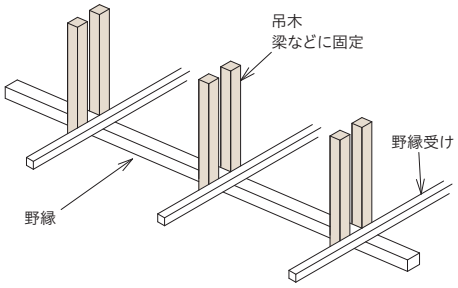

■ 下地づくりのヒント

野縁（または軽天材）の間に構造用合板（24㎜以上）を取付けて下地を作ると、次のようなメリットがあります

- ・負荷が広い面に分散されるため強度的に有利です。
- ・ネジが野縁から外れたり、野縁を割ったりするトラブルが減ります。
- ・野縁の位置に左右されず、取付位置を微妙に調整できます。

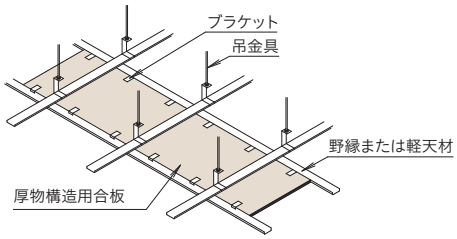

2.天井に埋め込む場合（URB型を使用）

製品を埋め込む天井開口部の回りに木枠を組み、回りの野縁などにしっかりと固定してください。
木枠に対して製品に付属の「本体取付金具」を取付けた後に、本体をネジ止めします。

【木枠の寸法】

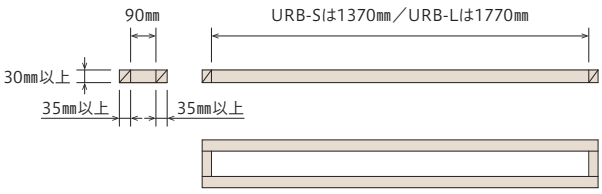

注：木枠を作成する材木は、ネジの十分効く厚み（30㎜以上）であること、割れに配慮したサイズであることをご確認ください。

※天井材への穴開け可否については、建築関係法令で制限がありますので、施工店様へ事前にご確認ください。

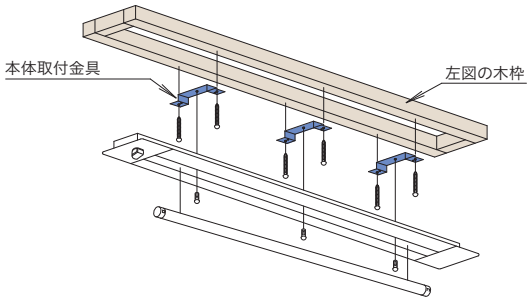

3.一人でも取付作業可能

製品サイズは大きいですが、仮止めが可能なので
下地が出来ていれば一人でも施工可能です。
付属のネジを1本天井に打ち、それに本体の
ダルマ穴を引っ掛けて仮止めします。
その後すべてのネジを確実に固定します。
（埋込タイプも同様です）

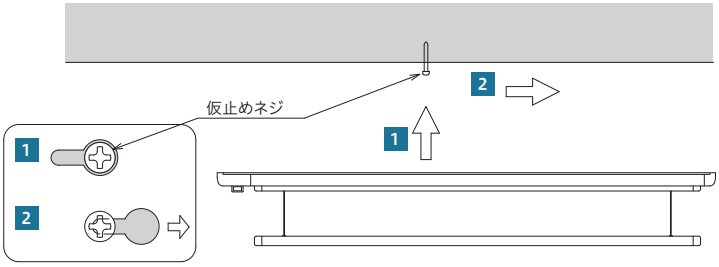

4.傾斜天井には非対応

水平天井専用品のため、必ず水平な場所に設置してください。
傾斜天井に設置すると、竿を吊っているヒモが部品とこすれて切れる恐れがあります。

屋外用ホスクリーン ラインアップ一覧

軒天用物干 着脱式　SPU型・SPI型は色展開あり

SPU型

SPU-6518

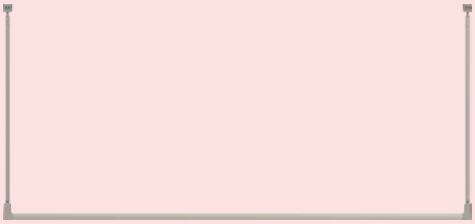

SPU-8518

SPI型

SPI-65

SPI-85

SPO型

SPO

SPOL

軒天用物干　色展開あり

ZA型

ZA-0445

ZA-0645

ZA-0745

ZA-1145

ZAN型

ZAN-0450

ZAN-0650

ZAN-0750

ZAN-1150

Z型

Z-104

Z-107

Z-207

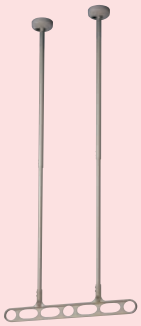

Z-215

腰壁用物干 ポール上下式 色展開あり

LP型

LP-55

LP-70

EP型

EP-45

EP-55

GP型

GP-45

GP-55

EPL型

EPL-55

GPL型

GPL-55

DS2型

DS2-60

腰壁用物干 色展開あり

HC型

HC-45

HC-55

HC-65

HD型

HD-35

HD-45

HD-55

窓壁用物干 色展開あり

RK型

RK-55

RK-65

HK型

HK-55

HK-75

HKY型

HKY-55

HKL型

HKL-65

HKL-85

EK型

EK-55

自立型物干

JS型

JS-85

我が家にあうのはどのタイプ？が、すぐ分かる！

屋外用ホスクリーン設置ガイドブック

◎設置の一例です

川口技研は、
さまざまな場所や用途にあわせた、
幅広いラインアップで、
みなさまのご要望にお応えします。

1 軒下に

軒天用ホスクリーン 着脱式

SPU型／SPI型／SPO型 ▸P.47～

軒天用ホスクリーン

ZA型／ZAN型／Z型 ▸P.51～

洗濯物は、やっぱり風がよく通るところで充分に日光を当てたいもの。それなら軒天用物干が最適です。家の外観を損なわないスタイリッシュなデザインをラインアップしています。

2 ベランダに

腰壁用ホスクリーン ポール上下式

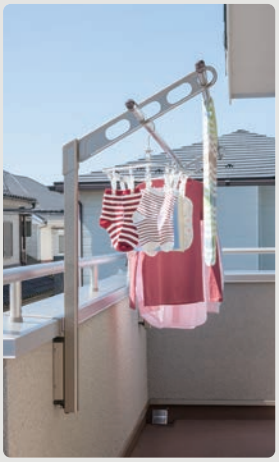

LP型／EP型／GP型／EPL型／GPL型／DS2型 ▸P.63～

腰壁用ホスクリーン

HC型／HD型／HDS型 ▸P.77～

「洗濯物を見せたくない」という方には、腰壁への設置がおすすめです。「もっと高い位置で使いたい」という方には、便利なポール上下式物干もあります。

屋外用ホスクリーンで「干し★テク®」

ベランダで「らくらく物干し動線」

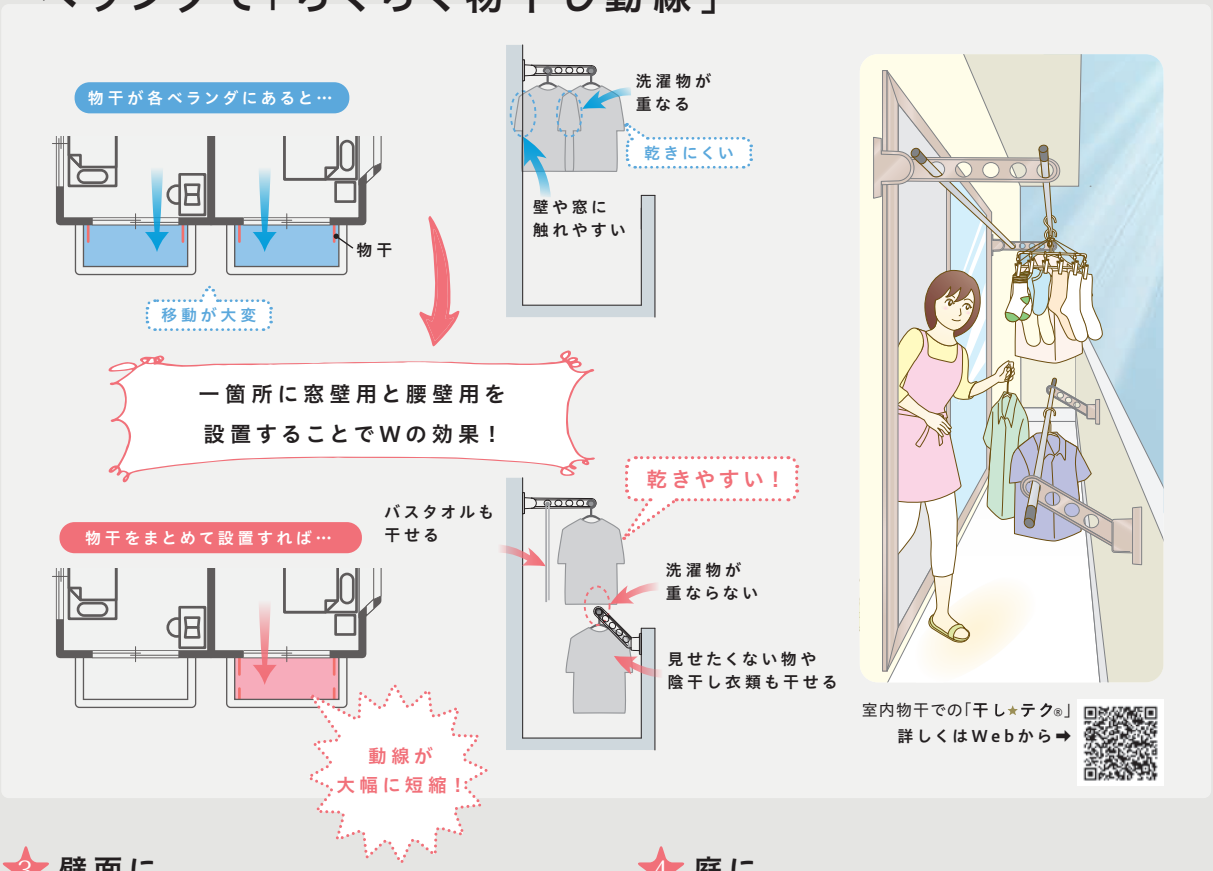

室内物干での「干し★テク®」
詳しくはWebから➡

③ 壁面に

窓壁用ホスクリーン

RK型／HK型／HKY型／HKL型／EK型 ▸P.85～

窓壁まわりが一番物干を設置しやすい場所。アームの角度調整がより細かく設定できるRK型や、ロングベースタイプや固定タイプなど、幅広い選択肢から選べます。

④ 庭に

自立型ホスクリーン

JS型 ▸P.94

他のホスクリーンシリーズとコーディネートしやすい自立型物干。
ロングアームでたっぷり干せて、布団を干しやすい位置に竿を掛けられる金具もついています。※本製品には台座が含まれておりません。

※写真・イラストはイメージです。

必要な時だけサッと取り出して使える、着脱できる屋外物干。

軒天用物干　着脱式

室内干しや衣類乾燥機を日常的に使う方が増えて、
外にはめったに干さない。そんな暮らしへ変化していきます。
でも、本当は外に干したいものってありませんか？
そんな場面にちょうどいいサイズの物干です。

※竿抜け防止のため、SPI型・SPO型は市販の竿抜け止めなどを左右にご使用ください。

着脱できる軒天用物干

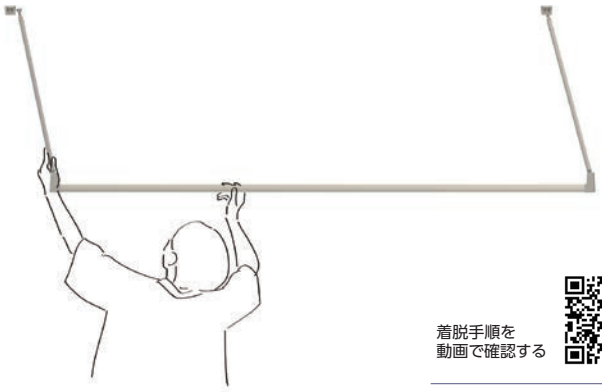

着脱手順を
動画で確認する

傾斜のある軒天にも対応

前後左右15°までの傾斜にも対応します。

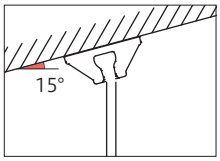

ホスクリーンSPU型

ポールと竿が一体型の軒天用物干。
竿を別途購入する必要がないだけでなく、直線を基調とした統一感のあるデザインで住宅の美観にも配慮しました。

ホスクリーンSPI型

狭い場所におすすめな軒天用物干。
広さや洗濯物の量に合わせて取付け寸法（幅）が変えられます。
（２本使いする場合は別途竿が必要）

軒下空間をフレキシブルに

日 常　— 使 用 時 —

必要な時だけサッと取り出して使える。
これからの暮らしにちょうどいい物干です。

非 日 常　— 収 納 時 —

日々の暮らしを楽しくするアイデアは様々。
着脱することで「日常」と「非日常」の切り替えができ、
遊びや憩いの場としてフル活用できます。

↑本体から取り外したら折りたたんで収納。
一体なので、ばらつかずにかさばりにくいです。
（ポールと竿が一体のタイプは SPU 型のみ）

室内からの景観にも配慮

住宅の外観だけでなく、室内からの景観も損ねません。

ホスクリーン

SPU 型 PAT.P

ポールと竿が一体型の軒天用物干。
直線を基調とした統一感のあるデザインで
住宅の美観にも配慮しました。

BL(ブラック)

ST(ステンカラー)

仕様

◆全長 **SPU-6518** 高さ650㎜ 幅1854㎜
SPU-8518 高さ850㎜ 幅1854㎜

◆傾斜天井対応：15°（2寸5分）まで

材質(表面仕上)

本体	アルミダイカスト（塗装仕上） ポリアセタール
ポール・竿	アルミ押出形材（アルマイト+塗装） アルミダイカスト（塗装仕上） ポリアセタール
ポールキャッチ	AES樹脂
ネジ類	ステンレス

■横野縁、軒天材のみ、軽天材への取付けはできません。
■取付けの際は、壁面やガラス面に製品が当たらないようにお取付けください。また、本体の開口部同士が向き合う方向に取付けてください。→P.60参照

木下地に対応した取付パーツ付属

施工要領ページ→ P.60

価格＝1セット ／ケース入数＝3セット／ 取付パーツ付

商品コード	品番	単位	JANコード
134241	**SPU-6518-BL**	セット	4971771047623
134243	**SPU-6518-ST**	セット	4971771047616
134242	**SPU-8518-BL**	セット	4971771047647
134244	**SPU-8518-ST**	セット	4971771047630

特注サイズ：高さ寸法(軒天からの高さ)250～850(50㎜単位)。
本体も含めた全長でご指定ください。【納期：約３週間】
※取付寸法(竿の長さ)は特注対応できません。
価格は別冊の価格表に掲載されております。
※本体のみの価格についても別紙の価格表をご確認ください。

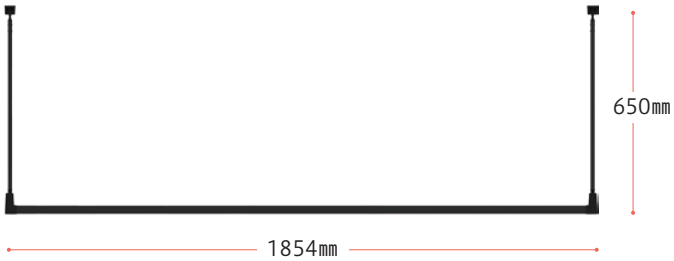

SPU-6518-BL

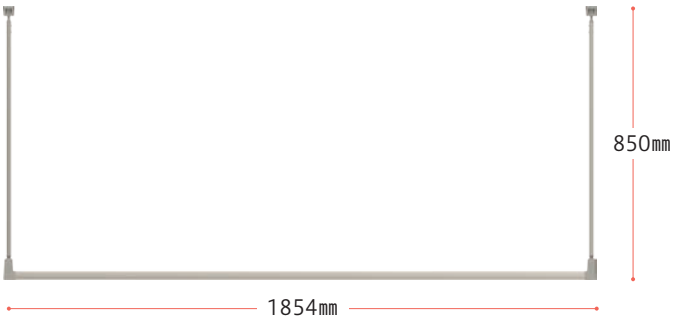

SPU-8518-ST

15 kg 目安重量
詳細→P.100

SPU

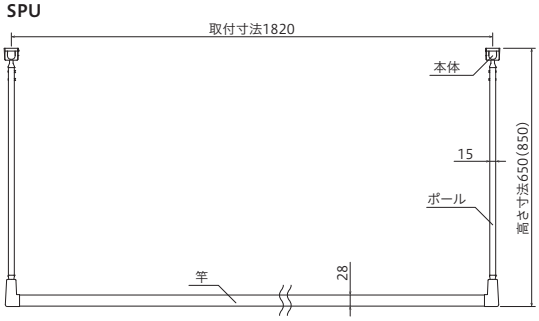

( )内は85サイズの寸法です。

本体

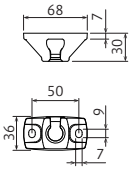

本体取付ネジ

本体用 TPネジ(BL:ブラック/ST:生地)
φ5×50 4本付属

ホスクリーン

SPI 型 PAT.P

狭い場所におすすめな軒天用物干。
コンパクトな1本使いができます。

BL(ブラック)　ST(ステンカラー)

仕様

◆全長　**SPI-65**　650㎜
　　SPI-85　850㎜
◆傾斜天井対応：15°（2寸5分）まで

材質(表面仕上)

本体　アルミダイカスト（塗装仕上）、ポリアセタール
ポール　アルミ押出形材（アルマイト+塗装）
　　アルミダイカスト（塗装仕上）
ネジ類　ステンレス

■横野縁、軒天材のみ、軽天材への取付けはできません。
■取付けの際は、壁面やガラス面に製品が当たらないようにお取付けください。また、本体の開口部をベランダの外に向けて取付けないでください。→P.60参照

木下地に対応した取付パーツ付属

施工要領ページ→ P.60

価格＝1本 ／ケース入数＝10本 ／ 取付パーツ付

商品コード	品番	単位	JANコード
133802	**SPI-65-BL**	本	4971771047722
133801	**SPI-65-ST**	本	4971771047715
133804	**SPI-85-BL**	本	4971771047746
133803	**SPI-85-ST**	本	4971771047739

特注サイズ：高さ寸法(軒天からの高さ)250～850(50㎜単位)。
本体も含めた全長でご指定ください。【納期：約３週間】
価格は別冊の価格表に掲載されております。
※本体、ポールのみの価格についても別紙の価格表をご確認ください。

SPI-65-ST

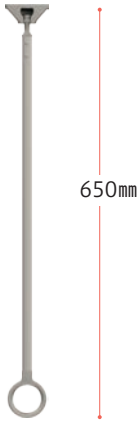

SPI-85-BL

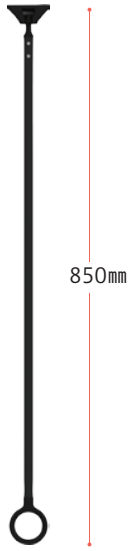

ポール

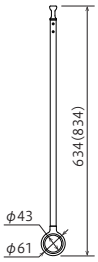

本体

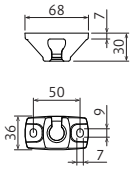

本体取付ネジ

本体用 TPネジ(BL:ブラック/ST:生地)
φ5×50 2本付属

(　　)内は85サイズの寸法です。

2本1組 20kg 目安重量
(1本あたり10kg)
詳細→P.100

ホスクリーン

SPO 型

廃番予定品

仕様

◆全長　**SPO-S**　655㎜
　　SPOL-S　855㎜
◆傾斜天井対応：15°（2寸5分）まで

材質(表面仕上)

本体・ポール・リング・ネジ　ステンレス
樹脂パーツ他　ポリアセタール他
フック　ABS樹脂

■ステンレスは錆びにくい金属ですが、使用環境によっては錆が発生します。その場合は市販の金属磨きなどでお手入れしてください。また、引き渡し前のクリーニング時に洗浄液がかかりますと急速に錆が発生しますので十分に養生してください。（引き渡しまでポールは外して室内におき、養生しておくことをおすすめします）
■取付けの際は、壁面やガラス面に当たらないようにお取付けください。→P.60参照

木下地に対応した取付パーツ付属

施工要領ページ→ P.60

価格＝1本 ／ケース入数＝10本 ／ 木部取付パーツ付

商品コード	品番	単位	JANコード
000266	**SPO-S**	本	4971771040310
000267	**SPOL-S**	本	4971771040327

特注サイズ：高さ寸法(軒天からの高さ)250～855㎜(5㎜単位)。
本体も含めた全長でご指定ください。【納期：約３週間】
価格は別冊の価格表に掲載されております。
※本体、ポールのみの価格についても別紙の価格表をご確認ください。

SPO-S

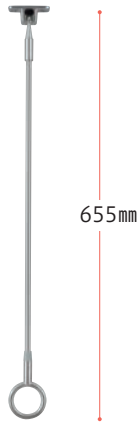

SPOL-S

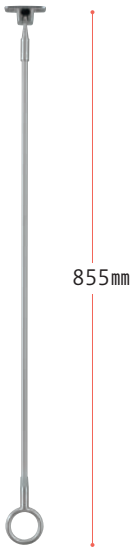

ポール

本体

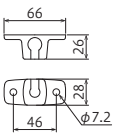

フック

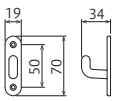

ポール2本掛け可能

本体取付ネジ

本体用 TPネジ
φ5×50 2本付属

フック取付ネジ

フック用 TPネジ
φ3.5×25 2本付属

(　　)内はSPO-Lサイズの寸法です。

1本 20kg 目安重量
詳細→P.100

スッキリとしたベースデザイン

軒天用物干

人目につきやすい軒天にこそ、スタイリッシュな物干を…そんなニーズに応え、これまでにないすっきりとスマートなデザインを実現。

※竿抜け防止のため、ホスクリーン専用「竿止め金具」→P.97をご使用ください。

スマートなデザイン

（写真は左：ZA-0745型、右：Z-207型です。）

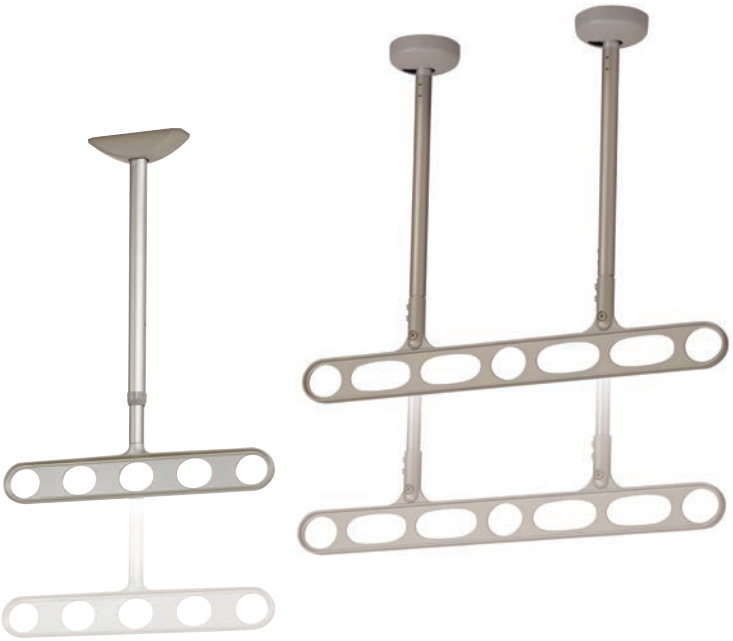

ベース形状2種類

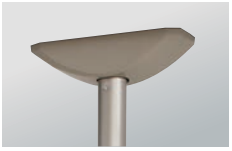

ZA型・ZAN型

Z型

ZA/ZAN型

高さ調整方法

下げる場合

①アームの中央を持って軽く上げます。
②左へ少し回します。
③そのままの状態で下ろし、右へ戻します。

上げる場合

アームをそのまま上げます。

※高さ調整（アームを上げ下げ）する際は、竿や洗濯物を外した状態で行ってください。
※高さ調整機能は使用する方に合わせた最適な高さに調整することを目的としています。使用するたびに上下操作を繰り返すと故障の原因となり、製品や竿などが落下し思わぬケガやアクシデントに繋がる恐れがありますので、ご注意ください。

日当たりや風通しアップ「斜めアーム」（ZAN型）

アームを斜めにすることで、内側の洗濯物にも日差しが当たりやすく、風も良く通りやすくなるため、洗濯物を効率良く乾かせます。さらに室内から洗濯物を掛ける場合も、外側の竿に手が届きやすくて便利です。

傾斜のある軒天に対応（Z型）

※ZA/ZAN型は対応しておりません。

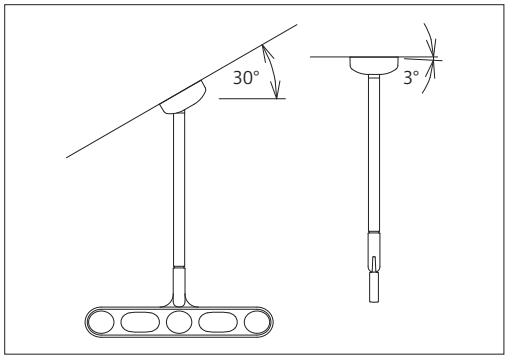

Z型は、傾斜面にも設置可能なベースを採用しています。

軒天用物干　製品比較一覧表

	高さ調整	物干し時の総幅目安W ※1	アーム角度	傾斜軒天への対応	干せる量（目安重量）
ZA-0445型	380-450㎜	880㎜	水平	非対応	20kg（2本1組）
ZA-0645型	460-530-600㎜				
ZA-0745型	570-640-710-780㎜				
ZA-1145型	820-890-960-1030-1100㎜				
ZAN-0450型	480-550㎜	890㎜	斜め25°	非対応	
ZAN-0650型	560-630-700㎜				
ZAN-0750型	670-740-810-880㎜				
ZAN-1150型	920-990-1060-1130-1200㎜				
Z-104型	355～400㎜	860㎜	水平	前方30° 後方5°	
Z-107型	560～780㎜				
Z-207型	560～780㎜	1130㎜			
Z-215型	900～1500㎜				

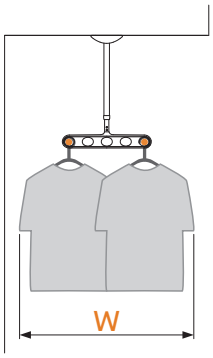

※イメージ図です

※1 洗濯物を掛けたハンガー類（幅500㎜の場合）を含めた総幅の目安です。掛けた洗濯物や干し方によっては数値が変化します。
各製品の取付イメージ図の人物は身長155cmの場合です。

価格は別冊の価格表に掲載されております。

【高耐食性仕様について】 軒天用物干は、高耐食性タイプの設定がありません。塩害地域への設置は、高耐食性ホスクリーンSDタイプも合わせてご検討ください。（詳細→P.99）

ホスクリーンZA型 P.51

水平アーム仕様

ホスクリーンZAN型 P.53

斜めアーム仕様

ホスクリーンZ型 P.55

GOOD DESIGN

しっかり安定するダブルシャフトタイプも用意

ホスクリーン

ZA-0445/0645/0745/1145 型 PAT.

長期使用
対応部材 →P.98

軒天用物干。
スリムベースタイプ。

ST(ステンカラー)

DB(ダークブロンズ)

PW(ピュアホワイト)

仕様

◆アーム長さ　450㎜
◆全長
ZA-0445　380ー450㎜
ZA-0645　460ー530ー600㎜
ZA-0745　570ー640ー710ー780㎜
ZA-1145　820ー890ー960ー1030ー1100㎜
◆高さ調整可能(ZA-0445は2段階、ZA-0645は3段階、ZA-0745は4段階、ZA-1145は5段階)

※傾斜天井には対応しておりません。
その場合にはZ型をお選びください→P.55～58

材質(表面仕上)

ベース	ステンレス
アーム	アルミダイカスト(塗装仕上)
ポール	アルミ押出形材(アルマイト+塗装)
ベースカバー	AES樹脂
ポールキャップ	ポリアセタール
ネジ類	ステンレス

木下地に対応した取付パーツ付属。
その他パーツも用意→P.59

施工要領ページ→P.60

1セット(2本組)／ケース入数=3セット／木部取付パーツ付

商品コード	品番	単位	JANコード
080881	**ZA-0445-ST**	セット	4971771042710
080882	**ZA-0445-DB**	セット	4971771042727
080883	**ZA-0445-PW**	セット	4971771042734
080884	**ZA-0645-ST**	セット	4971771042741
080885	**ZA-0645-DB**	セット	4971771042758
080886	**ZA-0645-PW**	セット	4971771042765
080887	**ZA-0745-ST**	セット	4971771042772
080888	**ZA-0745-DB**	セット	4971771042789
080889	**ZA-0745-PW**	セット	4971771042796
080890	**ZA-1145-ST**	セット	4971771042802
080891	**ZA-1145-DB**	セット	4971771042819
080892	**ZA-1145-PW**	セット	4971771042826

専用竿・竿止め金具を用意→P.97
価格は別冊の価格表に掲載されております。

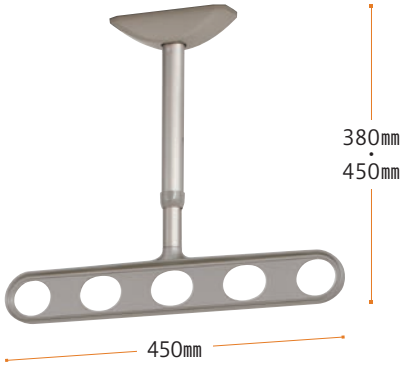

ZA-0445-ST

70mm毎の高さ調整が可能です。
※写真は一番縮めた状態です。
※高さ調整(アームを上げ下げ)する際は、竿や洗濯物を外した状態で行ってください。

ZA-0445

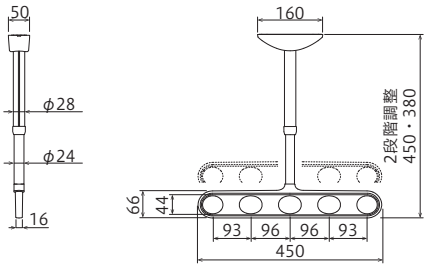

取付ネジ

TPネジ
φ5×50　4本付属

取付穴寸法

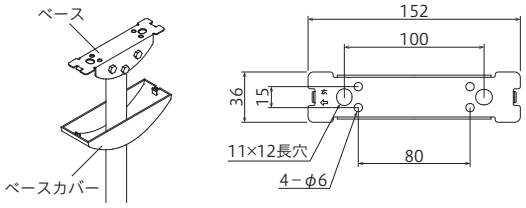

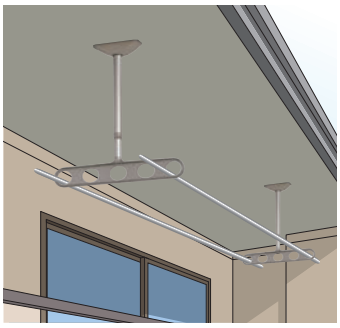

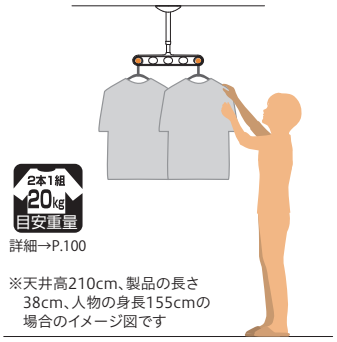

詳細→P.100

※天井高210cm、製品の長さ38cm、人物の身長155cmの場合のイメージ図です

ZA-0645-DB

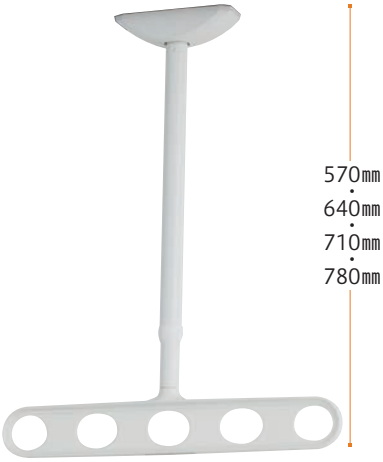

ZA-0745-PW

ZA-1145-ST

ZA-0645

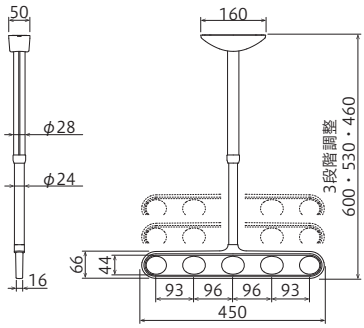

取付ネジ

TPネジ
φ5×50 4本付属

ZA-0745

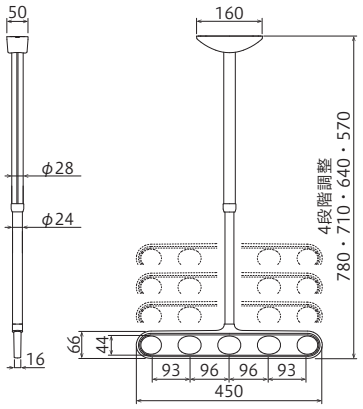

取付ネジ

TPネジ
φ5×50 4本付属

ZA-1145

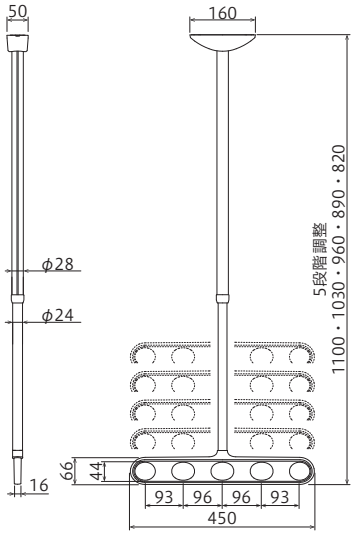

取付ネジ

TPネジ
φ5×50 4本付属

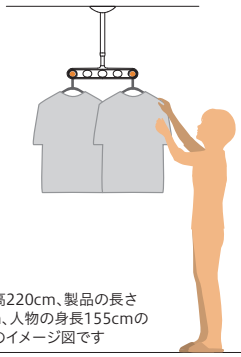

※天井高220cm、製品の長さ
46cm、人物の身長155cmの
場合のイメージ図です

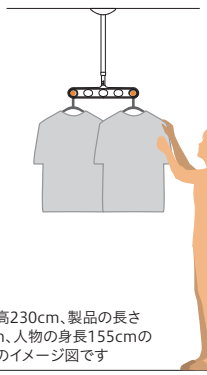

※天井高230cm、製品の長さ
57cm、人物の身長155cmの
場合のイメージ図です

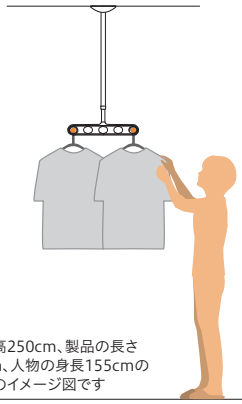

※天井高250cm、製品の長さ
82cm、人物の身長155cmの
場合のイメージ図です

ホスクリーン

ZAN-0450/0650/0750/1150 型 PAT.

長期使用
対応部材 →P.98

軒天用物干。
「斜めアーム」で物干し効率アップ！

ST(ステンカラー)

DB(ダークブロンズ)

PW(ピュアホワイト)

ZAN-0450-ST

70mm毎の高さ調整が可能です。

※写真は一番縮めた状態です。
※高さ調整(アームを上げ下げ)する際は、竿や洗濯物を外した状態で行ってください。

仕様

◆アーム長さ　500㎜
◆全長
ZAN-0450　480−550㎜
ZAN-0650　560−630−700㎜
ZAN-0750　670−740−810−880㎜
ZAN-1150　920−990−1060−1130−1200㎜
◆高さ調整可能(ZAN-0450は2段階、ZAN-0650は3段階、ZAN-0750は4段階、ZAN-1150は5段階)

※傾斜天井には対応しておりません。
その場合にはZ型をお選びください→P.55〜58

材質(表面仕上)

ベース	ステンレス
アーム	アルミダイカスト(塗装仕上)
ポール	アルミ押出形材(アルマイト+塗装)
ベースカバー	AES樹脂
ポールキャップ	ポリアセタール
ネジ類	ステンレス

木下地に対応した取付パーツ付属。
その他パーツも用意→P.59

施工要領ページ→P.60

1セット(2本組)／ケース入数=3セット／木部取付パーツ付

商品コード	品番	単位	JANコード
080893	ZAN-0450-ST	セット	4971771042833
080894	ZAN-0450-DB	セット	4971771042840
080895	ZAN-0450-PW	セット	4971771042857
080896	ZAN-0650-ST	セット	4971771042864
080897	ZAN-0650-DB	セット	4971771042871
080898	ZAN-0650-PW	セット	4971771042888
080899	ZAN-0750-ST	セット	4971771042895
080900	ZAN-0750-DB	セット	4971771042901
080901	ZAN-0750-PW	セット	4971771042918
080902	ZAN-1150-ST	セット	4971771042925
080903	ZAN-1150-DB	セット	4971771042932
080904	ZAN-1150-PW	セット	4971771042949

専用竿・竿止め金具を用意→P.97
価格は別冊の価格表に掲載されております。

ZAN-0450

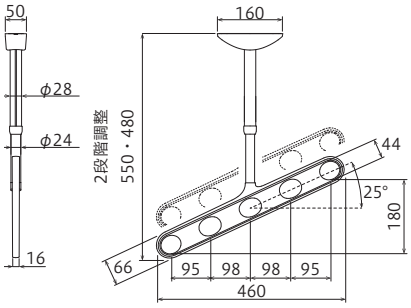

取付ネジ

TPネジ
φ5×50　4本付属

取付穴寸法

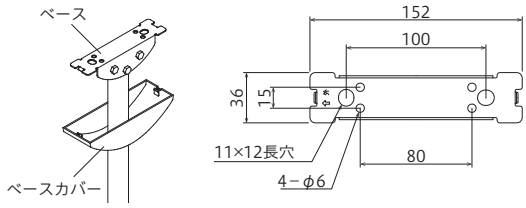

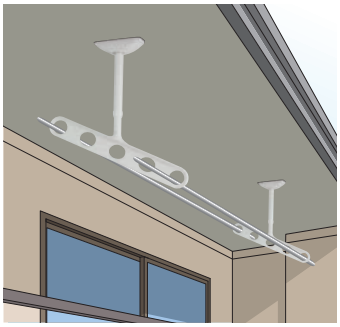

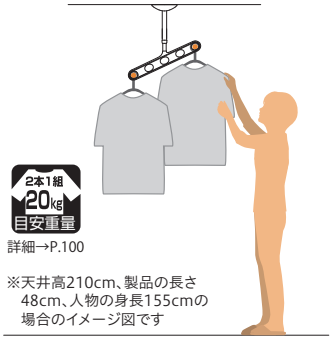

詳細→P.100

※天井高210cm、製品の長さ48cm、人物の身長155cmの場合のイメージ図です

ZAN-0650-DB

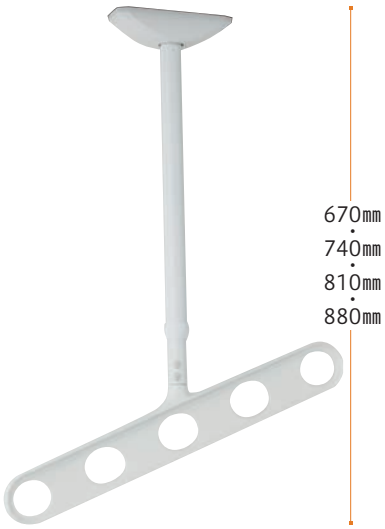

ZAN-0750-PW

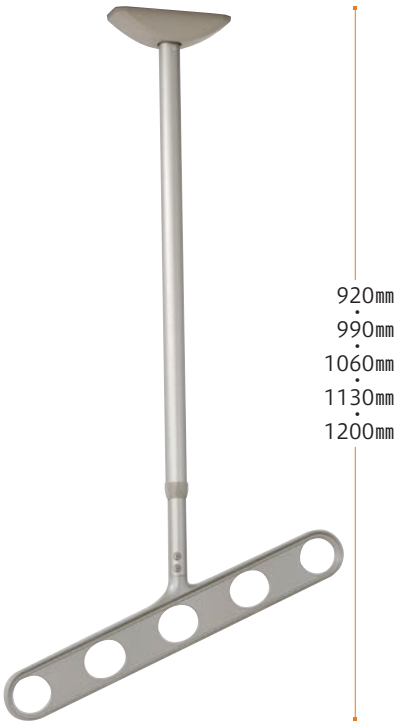

ZAN-1150-ST

ZAN-0650

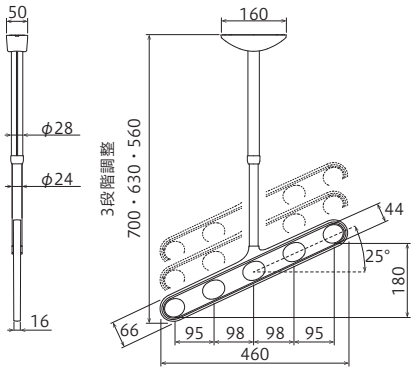

取付ネジ

TPネジ
φ5×50 4本付属

ZAN-0750

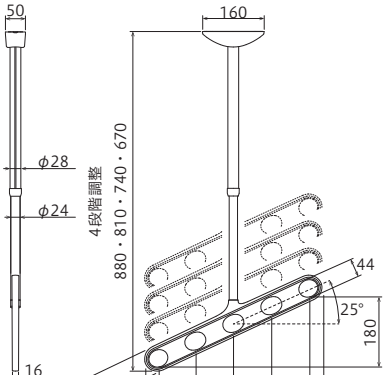

取付ネジ

TPネジ
φ5×50 4本付属

ZAN-1150

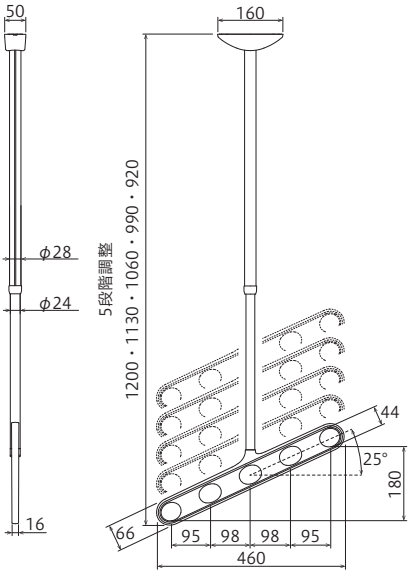

取付ネジ

TPネジ
φ5×50 4本付属

※天井高220cm、製品の長さ
56cm、人物の身長155cmの
場合のイメージ図です

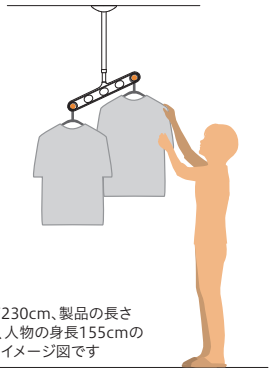

※天井高230cm、製品の長さ
67cm、人物の身長155cmの
場合のイメージ図です

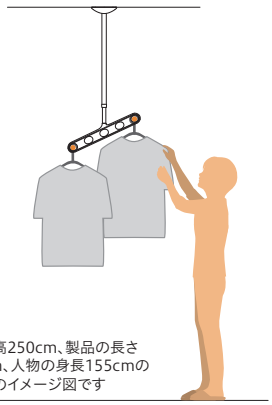

※天井高250cm、製品の長さ
92cm、人物の身長155cmの
場合のイメージ図です

ホスクリーン

Z-104 型

GOOD DESIGN

軒天用物干。
すっきりとした1本シャフトタイプ。

LB(ライトブロンズ)

DB(ダークブロンズ)

仕様

◆アーム長さ　430㎜
◆全長　355～400㎜
◆無段階の高さ調整：0～45㎜
◆傾斜天井対応：前方30°(5寸5分勾配まで)＋後方5°
◆左右角度調整：各3°

材質(表面仕上)

ベース	アルミダイカスト(塗装仕上)
カバー	AES樹脂
シャフト	アルミ押出形材(アルマイト＋塗装)
アーム	アルミダイカスト(塗装仕上)
金具・ネジ類	ステンレス

木下地に対応した取付パーツ付属。
その他パーツも用意→P.59

施工要領ページ→P.60

1セット(2本組) ／ ケース入数＝3セット ／ 木部取付パーツ付

商品コード	品番	単位	JANコード
048458	**Z-104-LB**	セット	4971771041508
048457	**Z-104-DB**	セット	4971771041492

専用竿・竿止め金具を用意→P.97
価格は別冊の価格表に掲載されております。
●長さを縮める特注に対応します。(最小サイズは315mmまで可能です。)
※価格は20%アップ(納期：約2週間)
※調整範囲が変化します。

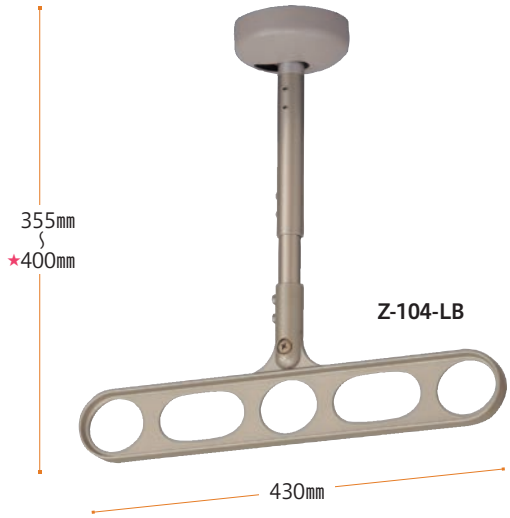

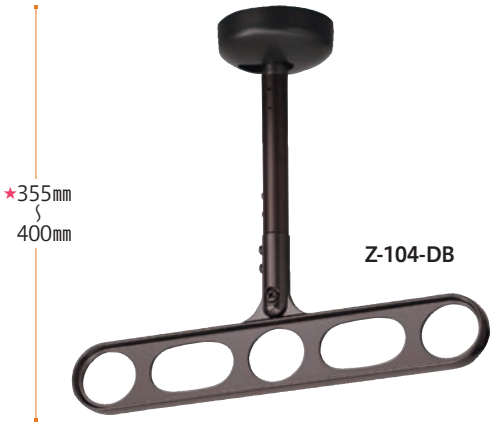

高さ調整が可能です。
製品写真は★の長さの状態です。
※高さ調整(アームを上げ下げ)する際は、竿や洗濯物を外した状態で行ってください。

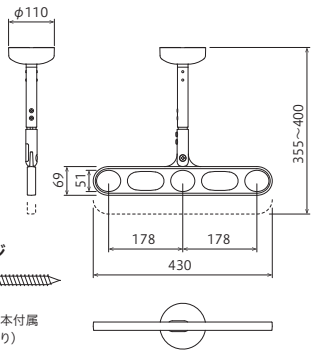

取付ネジ

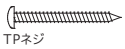

TPネジ
φ5×50　5本付属
(平座金あり)

取付穴寸法

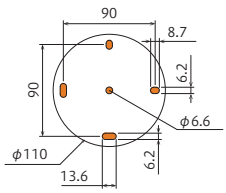

φ6のネジまで使えます。

取付厚みは10㎜

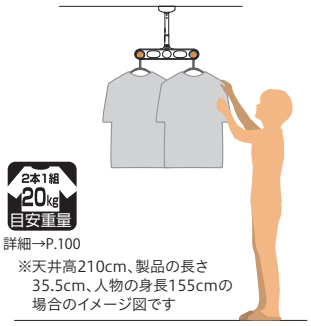

詳細→P.100
※天井高210cm、製品の長さ35.5cm、人物の身長155cmの場合のイメージ図です

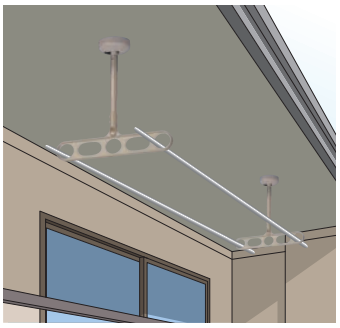

ホスクリーン

Z-107型

GOOD DESIGN

軒天用物干。
ロングサイズの1本シャフトタイプ。

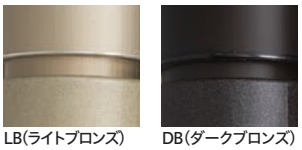

LB(ライトブロンズ)　DB(ダークブロンズ)

仕様

◆アーム長さ　430㎜
◆全長　560～780㎜
◆無段階の高さ調整：0～220㎜
◆傾斜天井対応：前方30°(5寸5分勾配まで)＋後方5°
◆左右角度調整：各3°

材質(表面仕上)

ベース	アルミダイカスト(塗装仕上)
カバー	AES樹脂
シャフト	アルミ押出形材(アルマイト＋塗装)
アーム	アルミダイカスト(塗装仕上)
金具・ネジ類	ステンレス

木下地に対応した取付パーツ付属。
その他パーツも用意→P.59

施工要領ページ→P.60

1セット(2本組) ／ ケース入数＝3セット ／ 木部取付パーツ付

商品コード	品番	単位	JANコード
015990	**Z-107-LB**	セット	4971771041447
015989	**Z-107-DB**	セット	4971771041430

専用竿・竿止め金具を用意→P.97
価格は別冊の価格表に掲載されております。
●長さを縮める特注に対応します。(最小サイズは315mmまで可能です。)
※価格は20%アップ(納期：約2週間)
※調整範囲が変化します。

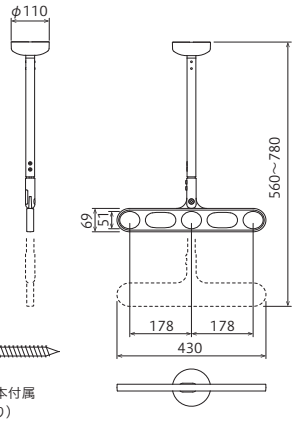

取付ネジ

TPネジ
φ5×50　5本付属
(平座金あり)

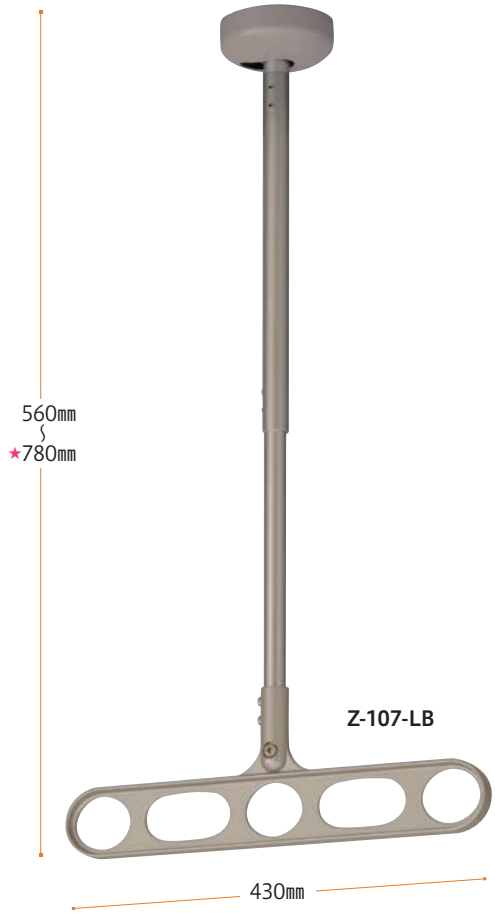

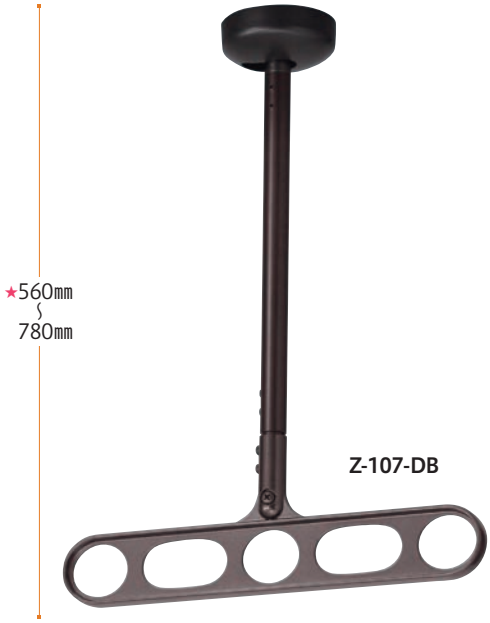

高さ調整が可能です。

製品写真は★の長さの状態です。
※高さ調整(アームを上げ下げ)する際は、竿や洗濯物を外した状態で行ってください。

取付穴寸法

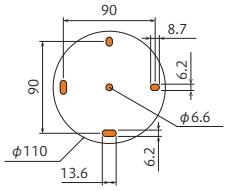

φ6のネジまで使えます。

取付厚みは10㎜

詳細→P.100

※天井高240cm、製品の長さ56cm、人物の身長155cmの場合のイメージ図です

ホスクリーン

Z-207 型

GOOD DESIGN

軒天用物干。
3本竿での使用も可能な2本シャフトタイプ。

LB(ライトブロンズ)

DB(ダークブロンズ)

仕様

◆アーム長さ　700㎜
◆全長　560～780㎜
◆無段階の高さ調整：0～220㎜
◆傾斜天井対応：前方30°(5寸5分勾配まで)＋後方5°
◆左右角度調整：各3°

材質(表面仕上)

ベース	アルミダイカスト(塗装仕上)
カバー	AES樹脂
シャフト	アルミ押出形材(アルマイト＋塗装)
アーム	アルミダイカスト(塗装仕上)
金具・ネジ類	ステンレス

木下地に対応した取付パーツ付属。
その他パーツも用意→P.59

施工要領ページ→P.60

1セット(2本組) ／ ケース入数=2セット ／ 木部取付パーツ付

商品コード	品番	単位	JANコード
015993	**Z-207-LB**	セット	4971771041461
015991	**Z-207-DB**	セット	4971771041454

専用竿・竿止め金具を用意→P.97
価格は別冊の価格表に掲載されております。
●長さを縮める特注に対応します。(最小サイズは315mmまで可能です。)
※価格は20%アップ(納期：約2週間)
※調整範囲が変化します。

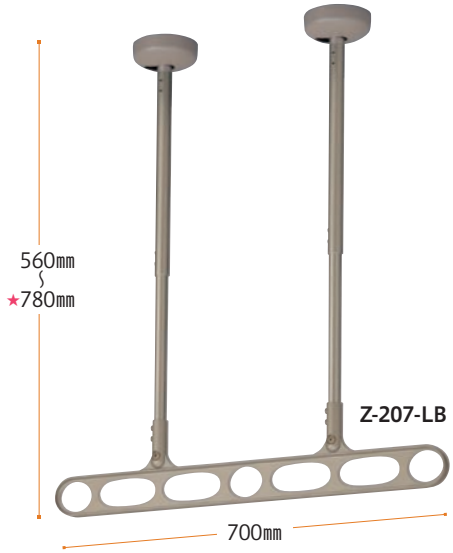

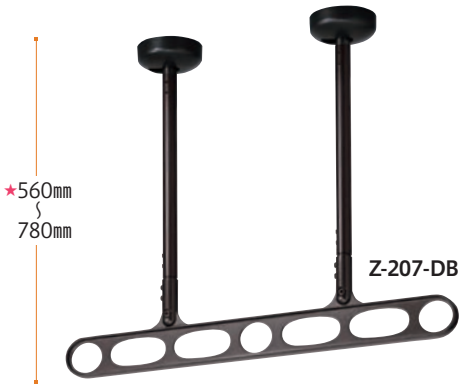

高さ調整が可能です。
製品写真は★の長さの状態です。
※高さ調整(アームを上げ下げ)する際は、竿や洗濯物を外した状態で行ってください。

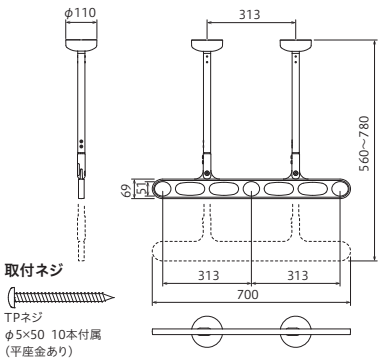

取付穴寸法

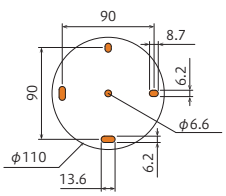

φ6のネジまで使えます。

取付厚みは10㎜

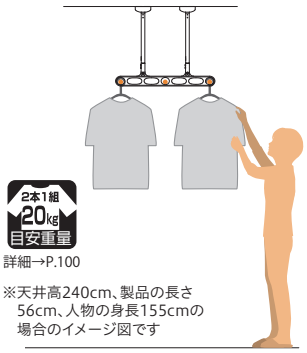

詳細→P.100

※天井高240cm、製品の長さ56cm、人物の身長155cmの場合のイメージ図です

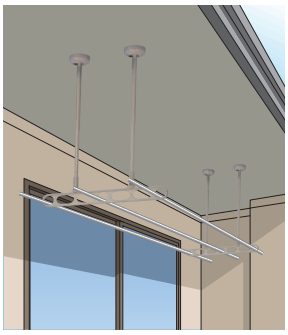

ホスクリーン

Z-215 型

GOOD DESIGN

軒天用物干。
1階軒下にも最適な、超ロングサイズの2本シャフトタイプ。

LB(ライトブロンズ)

DB(ダークブロンズ)

仕様

◆アーム長さ　700㎜
◆全長　900～1500㎜
◆無段階の高さ調整：0～600㎜
◆傾斜天井対応：前方30°(5寸5分勾配まで)＋後方5°
◆左右角度調整：各3°

材質(表面仕上)

ベース	アルミダイカスト(塗装仕上)
カバー	AES樹脂
シャフト	アルミ押出形材(アルマイト＋塗装)
アーム	アルミダイカスト(塗装仕上)
金具・ネジ類	ステンレス

木下地に対応した取付パーツ付属。
その他パーツも用意→P.59

施工要領ページ→P.60

1セット(2本組) ／ ケース入数＝2セット ／ 木部取付パーツ付

商品コード	品番	単位	JANコード
015996	**Z-215-LB**	セット	4971771041485
015995	**Z-215-DB**	セット	4971771041478

専用竿・竿止め金具を用意→P.97
価格は別冊の価格表に掲載されております。
●長さを縮める特注に対応します。(最小サイズは315mmまで可能です。)
※価格は20%アップ(納期：約2週間)
※調整範囲が変化します。

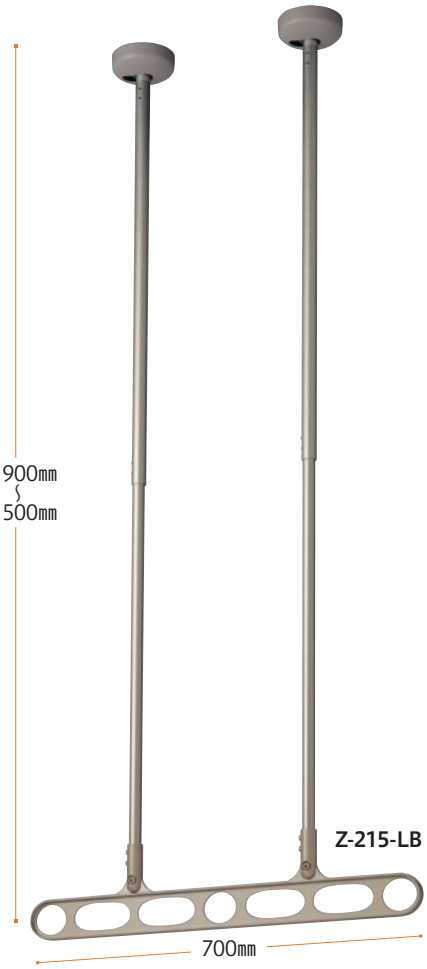

Z-215-LB

1階軒下用ロングタイプ

Z-215-DB

高さ調整が可能です。
製品写真は★の長さの状態です。
※高さ調整(アームを上げ下げ)する際は、竿や洗濯物を外した状態で行ってください。

詳細→P.100
※天井高270cm、製品の長さ90cm、人物の身長155cmの場合のイメージ図です

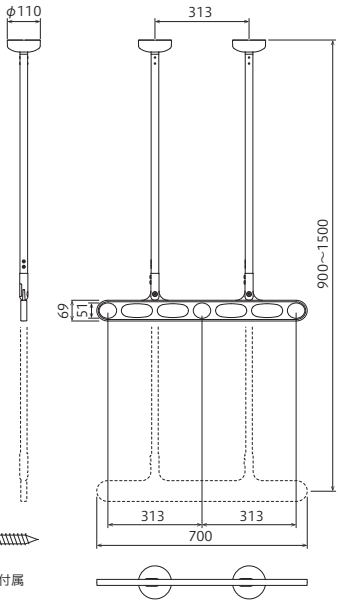

取付ネジ

TPネジ
φ5×50　10本付属
(平座金あり)

取付穴寸法

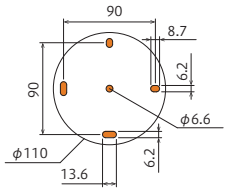

φ6のネジまで使えます。　取付厚みは10㎜

取付パーツ

軒天用物干（ホスクリーンZA型/ZAN型/Z型）

■木下地への取付け

付属のネジで取付けできます。
下地は施工要領（P.60）に従って十分な補強を行ってください。

■ZA・ZAN型の取付パーツ（オプション）

付属のネジ以外にも右表のパーツがお選びいただけます。
●木下地の場合…木下地ジカ付パーツ
●金属垂木の場合…金属垂木ジカ付パーツ

■コンクリートへの取付け

天井面での強度不足による脱落の恐れがあるため、
カットアンカーなどでの後付けはできません。
インサートアンカーをお使いください。

〈ZA・ZAN型の場合〉

市販のインサートアンカーとボルトで取付けます。

〈Z型の場合〉

市販のインサートアンカー、ボルト、ZRC（丸型ベース座）で取付けます。

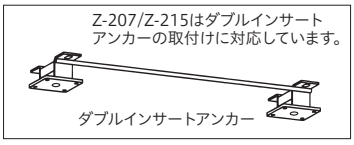

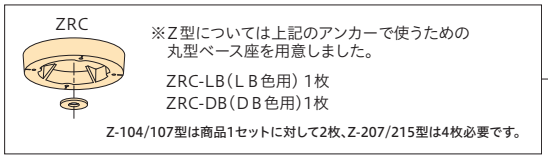

●ボルトとバネワッシャー（市販品）が必要
アンカーに合わせたサイズのボルトとバネワッシャーが必要です。
締付け厚さは下図を参照してください。

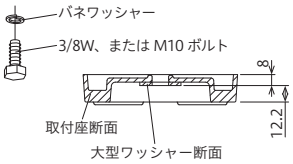

■木下地への取付け　■金属垂木への取付け

パーツ名	木下地ジカ付パーツ			金属垂木ジカ付パーツ		
コード/記号/JAN	000706	HP-15	4971771045308	000708	HP-16	4971771045322
	000707	HP-15-DB	4971771045315	000709	HP-16-DB	4971771045339
	1袋			1袋		
	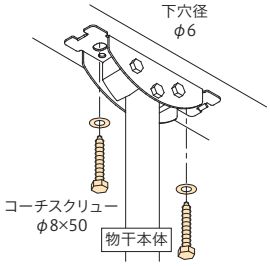			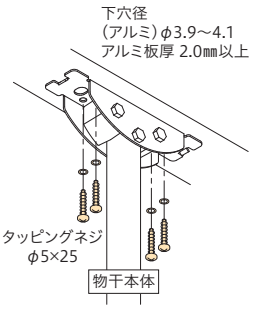		
ZA／ZAN	物干1セット（2本組）に対して2袋必要			物干1セット（2本組）に対して2袋必要		

●各パーツのネジ類はステンレス製です
パーツの仕上げ＝表記の末尾　DB＝ダークブロンズ　無＝ステンレス生地

価格は別冊の価格表に掲載されております。

軒天用ホスクリーン　施工要領

取付けは、製品の落下や事故を防ぐために建築構造を理解された施工業者様が行ってください。

SPU型/SPI型/SPO型

1.ベースの取付位置について

壁面ガラス面に製品が当たらないよう、右記寸法以上離した位置に本体をお取付けください。

※製品が当たって、ガラス等が破損する恐れがあります。
※ポールサイズによって寸法が異なりますので、取付ける前に製品が周囲に当たらないことを確認してください。

水平天井			傾斜天井
330㎜	330㎜	SPU・SPI 65サイズ/SPO-S	500㎜
400㎜	400㎜	SPU・SPI 85サイズ/SPO-L	600㎜

2.ベースの取付方向について

本体の開口部を壁面やガラス面に向けて取付けないでください。
開口部側は右図の寸法以上にポールが揺れます。
また、本体の開口部をベランダの外へ向けて取付けないでください。
ポール着脱時にポールを落下させる危険があります。

SPU型は本体の開口部同士が向き合う方向にお取付けください。
※それ以外の方向で取付けると、製品落下等の事故に繋がる恐れがあります。

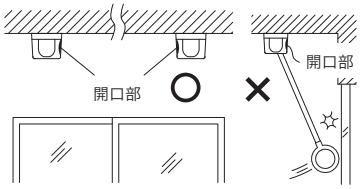

3.取付方法について

【コンクリートの場合】

市販のM6オールアンカー（全長45㎜、ネジ長さ15㎜）をご使用ください。

ZA型／ZAN型／Z型

1.取付下地について

【木製野縁の場合】

●下向きの荷重に対して吊木などで補強してください。

●ネジ止めのために必要な下地の幅は製品により異なりますので、下図を参照してください。

ZA・ZAN・Z型
【吊木による補強】

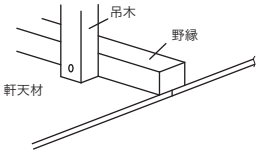

Z型
【野縁の幅補強例】

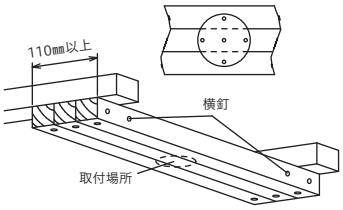

ZA・ZAN・Z型
【野縁1本に取付ける場合】

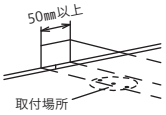

ネジの締め付けにより割れなどが起こらない幅が必要です。

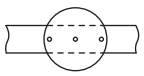

Z型での上図のような取付けの場合、横振りに弱くなりますので使用時に注意が必要です。

【軽天材の場合】　ZA型／ZAN型／Z型

●軽天材に直接取付けることはできません。木下地を作り、【下地が木製野縁の場合】と同じ補強を行ってください。

2.取付方法について

【金属垂木の場合】　ZA型／ZAN型

●金属垂木に取付けるためのパーツ（HP-16）を用意しています。

【コンクリートの場合】

天井面での強度不足による脱落の恐れがあるため、カットアンカーなどでの後付けはできません。インサートアンカーをお使いください。

●市販のRC用インサートアンカーをご使用ください。
Z-207型/Z-215型は市販のRC用ダブルインサートアンカーへの取付けが可能です。

●Z型は市販のRC用インサートアンカーとZRC金具（P.59）をご使用ください。

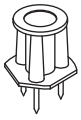

インサートアンカー

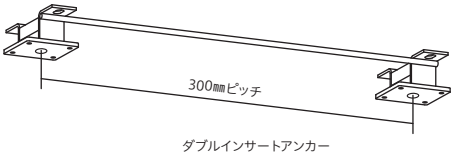

ダブルインサートアンカー

「干す高さを変えられる」腰壁用物干の主力シリーズは、ラインアップも充実

腰壁用物干 ポール上下式

お日様にしっかり当てたい、という願いを叶えるために、洗濯物を高い位置で干せるポールスライド機能を採用しました。スムーズな操作で、高さ調整ができます。

※竿抜け防止のため、ホスクリーン専用「竿止め金具」→P.97をご使用ください。

スムーズで手軽な操作性

高さ調整ができる「ポールスライド機能」を採用。また、高さ調整から収納までを竿を挿したままで行えます。さらに、収納すれば壁面からの出っ張りを最小限に抑えられるのでじゃまになりません。（写真はLP-70型です）

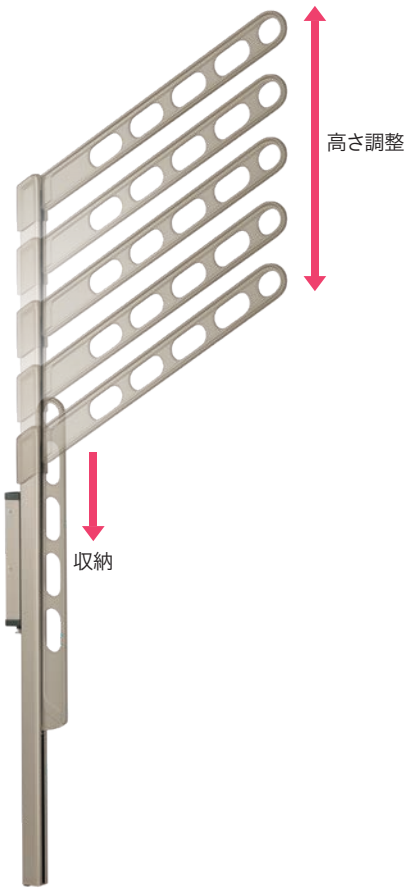

高耐食性ホスクリーン SDタイプ（詳細→P.99）

塩害地域に設置する際は、高耐食性ホスクリーンSDタイプをご検討ください。

専用竿・竿止め金具（別売品 詳細→P.97）

シンプルで丈夫な竿（ステンレス製 直径32㎜・長さ2.56m）を用意しました。竿止め金具は操作の誤りや強風などによる竿の脱落を防ぎます。また、避難ハッチに竿がかからないように固定するためにも使えます。

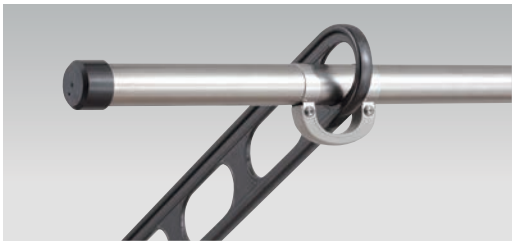

充実の安全機能

ポールの急落防止

物干を下げる動作は①いったんポールを持ち上げて、②ロックを解除という二段階になっており、うっかり操作での急落を防止します。
（上げる動作はそのままポールを持ち上げるだけです）

収納時の竿位置調整

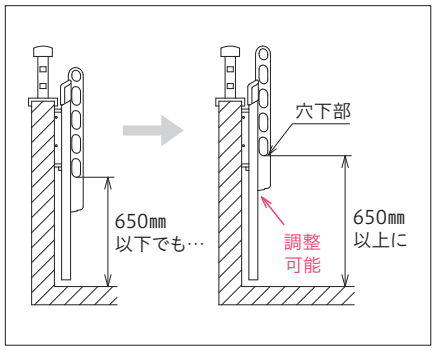

収納時に竿穴や竿位置が低くならない調整機能付き。物干を足掛かりにして誤って手すりを越えて転落…といった事故を防ぎます。

ホスクリーンLP型 P.63
GOOD DESIGN ハイグレードタイプ

ホスクリーンEP型 P.65
GOOD DESIGN ショートポールタイプ

ホスクリーンGP型 P.67
ローコストタイプ

ホスクリーンEPL型 P.69
GOOD DESIGN EP型の ロングポールタイプ

ホスクリーンGPL型 P.70
GP型のロングポールタイプ

ホスクリーンDS2型 P.71
省スペースタイプ

腰壁用物干 ポール上下式　製品比較一覧表

	アーム長さ	ポール長さ	高さ調整	使用時最大高さC	最低必要な取付高さH ※1	物干し時の腰壁からの総幅目安 W ※2	干せる量（目安重量）
LP-55型	550㎜	968㎜	520㎜	895㎜	864㎜	750㎜	30kg（2本1組）
LP-70型	700㎜	968㎜	520㎜	969㎜	980㎜	870㎜	
EP-45型	450㎜	778㎜	390㎜	715㎜	864㎜	660㎜	
EP-55型	550㎜	778㎜	390㎜	765㎜	864㎜	750㎜	
GP-45型	450㎜	750㎜	360㎜	696㎜	909㎜	650㎜	
GP-55型	550㎜	750㎜	360㎜	754㎜	940㎜	730㎜	
EPL-55型	550㎜	908㎜	390㎜	895㎜	735㎜	750㎜	
GPL-55型	550㎜	950㎜	360㎜	954㎜	645㎜	730㎜	
DS2型	600㎜	525㎜	525㎜	1148㎜	800㎜ ※3	710㎜	

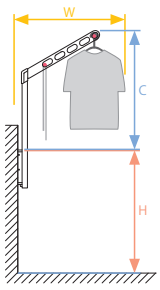

※イメージ図です

※1　Hはアーム収納時に竿が足掛かりとならないように、アーム穴高さが650㎜を確保した設置をするために必要な高さです。
設置場所がこれ以下の場合でもアーム収納位置の高さ調整機能によって650㎜を確保できる場合があります。（各製品の詳細参照）
※2　Wは洗濯物を掛けたハンガー類（幅500㎜の場合）を含めた総幅の目安です。掛けた洗濯物や干し方によっては数値が変化します。
各製品の取付イメージ図の人物は身長155cmの場合です。
※3　DS2型は収納時に竿が最上段に収まる構造のため足掛かりの問題はありませんが、参考取付高さとして800㎜と記載しています。
価格は別冊の価格表に掲載されております。

ホスクリーン

LP-55 型

GOOD DESIGN　CJK choju kyo 長期使用対応部材 →P.98

ポール上下式の腰壁用物干。アームに角度をつけることで
日当たりや風通しを考慮したポール上下式のハイグレードタイプ

LB(ライトブロンズ)

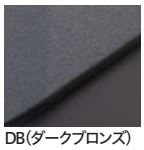
DB(ダークブロンズ)

W(ホワイト)

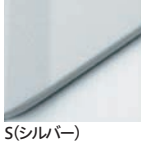
S(シルバー)

仕様

◆アーム長さ　550㎜
◆ポール長さ　968㎜
◆5段階の高さ調整(0ー130ー260ー390ー520㎜)　◆コンパクト収納
◆アームの収納高さ調整可能(スライド式ストッパーによる)
◆二重操作で急落防止

材質(表面仕上)

アーム・ポールキャップ	アルミダイカスト(塗装仕上)
ポール・ベース取付座	アルミ押出形材(アルマイト+塗装)
樹脂パーツ	ポリアセタール

取付パーツ別途
取付場所に応じた豊富な金具を用意→P.72〜74

耐 高耐食仕様も用意→P.99

施工要領ページ→ P.95

1セット(2本組) ／ ケース入数=3セット ／ 取付パーツ別途

商品コード	品番	単位	JANコード
002061	**LP-55-LB**	セット	4971771041072
002060	**LP-55-DB**	セット	4971771041058
002066	**LP-55-W**	セット	4971771041065
002062	**LP-55-S**	セット	4971771041089

専用竿・竿止め金具を用意→P.97
価格は別冊の価格表に掲載されております。

LP-55-DB

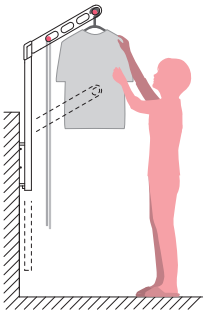

詳細→P.100
※イメージ図です

LP-55

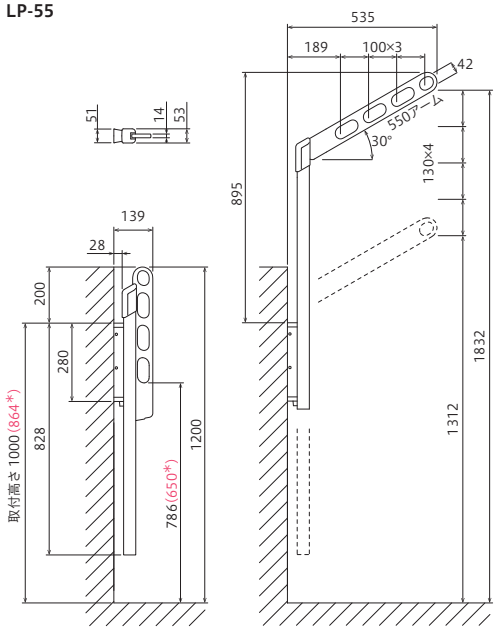

LP型ベース取付座

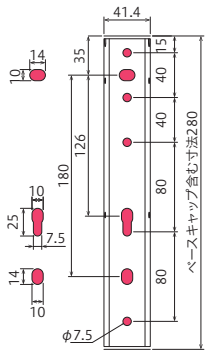

取付厚みは4.5㎜

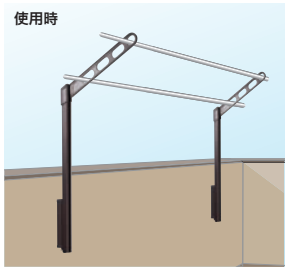
使用時

収納時

＊ 安全のため確保する高さ

ホスクリーン

LP-70 型

GOOD DESIGN　CJK chojukyo 長期使用対応部材 →P.98

ポール上下式の腰壁用物干。
奥行に余裕のあるベランダに最適な
ロングアームタイプ。

LB(ライトブロンズ)

DB(ダークブロンズ)

W(ホワイト)

S(シルバー)

仕様

◆アーム長さ　700㎜
◆ポール長さ　968㎜
◆5段階の高さ調整(0ー130ー260ー390ー520㎜)　◆コンパクト収納
◆アームの収納高さ調整可能(スライド式ストッパーによる)
◆二重操作で急落防止

材質(表面仕上)

アーム・ポールキャップ	アルミダイカスト(塗装仕上)
ポール・ベース取付座	アルミ押出形材(アルマイト+塗装)
樹脂パーツ	ポリアセタール

取付パーツ別途
取付場所に応じた豊富な金具を用意→P.72〜74

耐 高耐食仕様も用意→P.99

施工要領ページ→ P.95

1セット(2本組) ／ ケース入数=3セット ／ 取付パーツ別途

商品コード	品番	単位	JANコード
002064	**LP-70-LB**	セット	4971771041034
002063	**LP-70-DB**	セット	4971771041010
002067	**LP-70-W**	セット	4971771041027
002065	**LP-70-S**	セット	4971771041041

専用竿・竿止め金具を用意→P.97
価格は別冊の価格表に掲載されております。

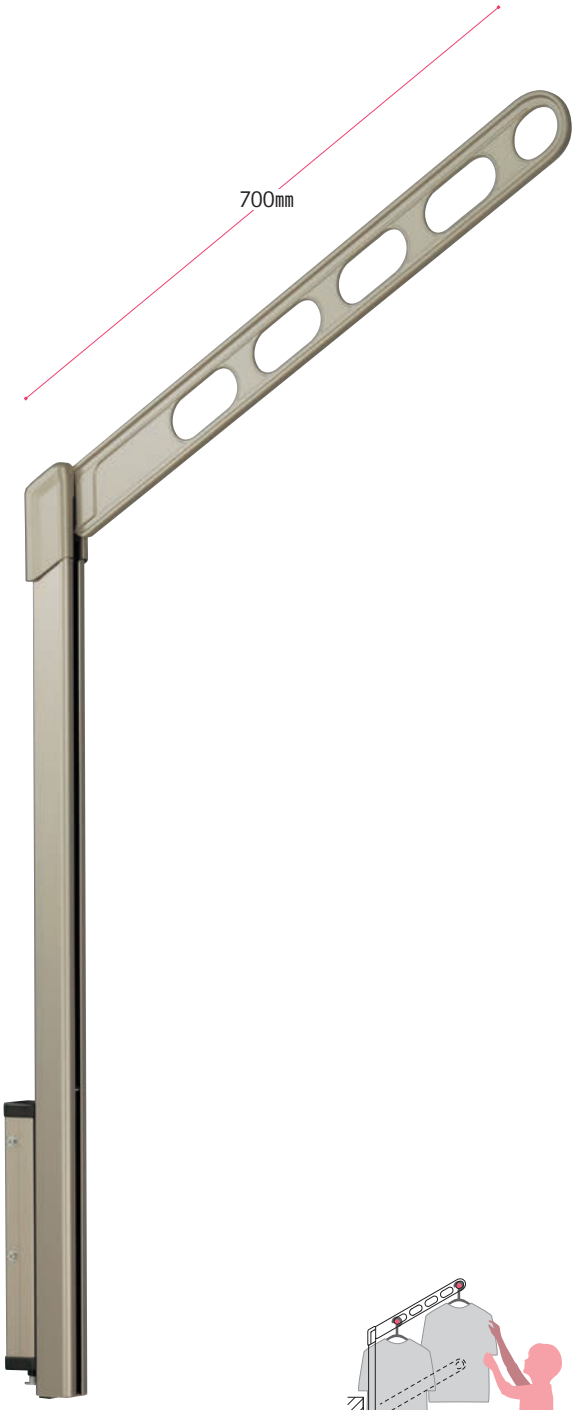

LP-70-LB

LP-70

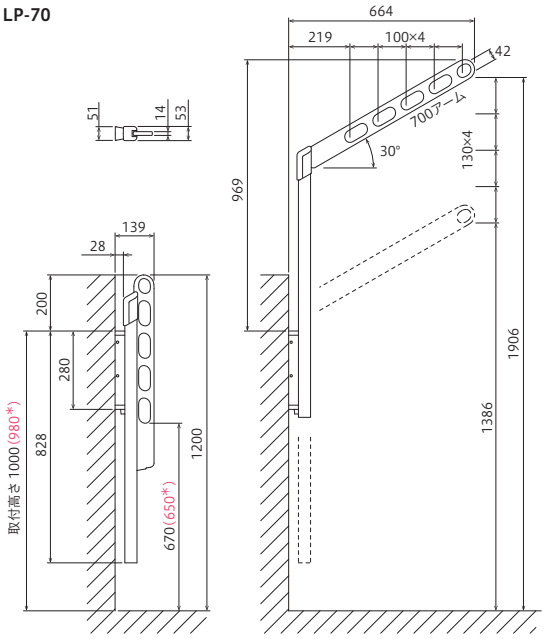

＊ 安全のため確保する高さ

LP型ベース取付座

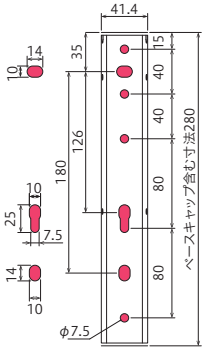

取付厚みは4.5㎜

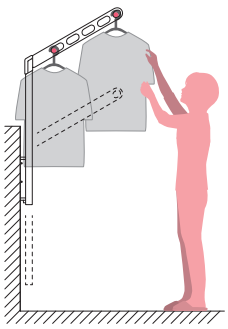
2本1組 30kg 目安重量
詳細→P.100
※イメージ図です

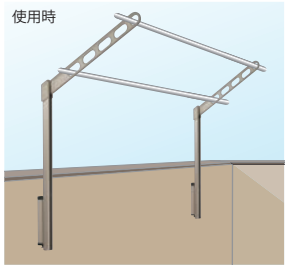
使用時

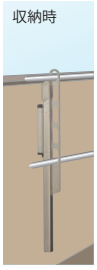
収納時

ホスクリーン

EP-45 型

GOOD DESIGN　CJK cho ju kyo 長期使用対応部材 →P.98

ポール上下式の腰壁用物干。
狭小ベランダに最適なアーム450mmタイプ。

LB(ライトブロンズ)

DB(ダークブロンズ)

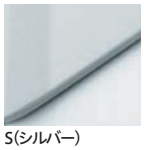
S(シルバー)

SB(アーム:ライトブロンズ ポール:シルバー)

仕様

- ◆アーム長さ　450mm
- ◆ポール長さ　778mm
- ◆4段階の高さ調整(0−130−260−390mm)
- ◆コンパクト収納
- ◆アームの収納高さ調整可能(スライド式ストッパーによる)
- ◆二重操作で急落防止

材質(表面仕上)

アーム・ポールキャップ	アルミダイカスト(塗装仕上)
ポール・ベース取付座	アルミ押出形材(アルマイト+塗装)
樹脂パーツ	ポリアセタール

取付パーツ別途

取付場所に応じた豊富な金具を用意→P.72〜74

施工要領ページ→P.95

1セット(2本組) / ケース入数=3セット / 取付パーツ別途

商品コード	品番	単位	JANコード
010010	**EP-45-LB**	セット	4971771040921
010009	**EP-45-DB**	セット	4971771040914
060537	**EP-45-S**	セット	4971771040990
010012	**EP-45-SB**	セット	4971771040938

専用竿・竿止め金具を用意→P.97
価格は別冊の価格表に掲載されております。

EP-45-DB

EP-45

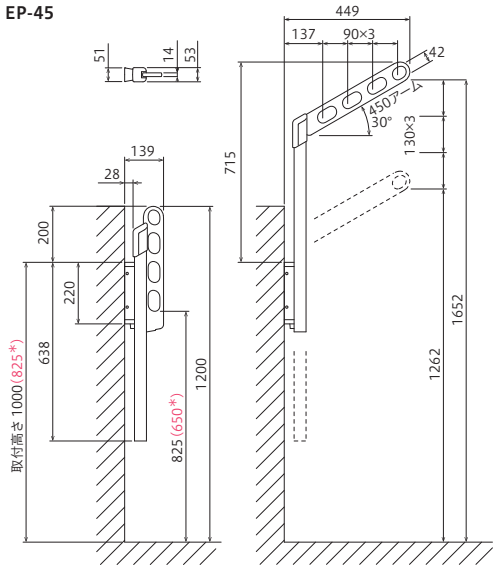

＊安全のため確保する高さ

EP型ベース取付座

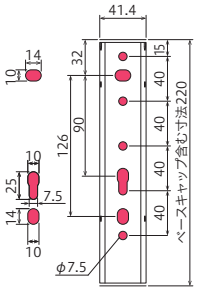

取付厚みは4.5mm

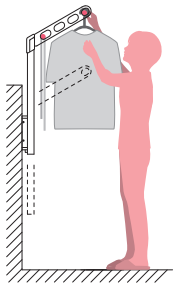

詳細→P.100
※イメージ図です

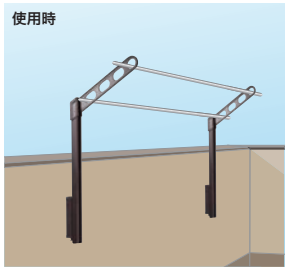
使用時

収納時

ホスクリーン

EP-55 型

GOOD DESIGN　CJK chojukyo 長期使用対応部材 →P.98

ポール上下式の腰壁用物干。
LP型の特徴はそのままに、
低い手すりに最適なショートポールタイプ。

LB(ライトブロンズ)

DB(ダークブロンズ)

SB(アーム:ライトブロンズ ポール:シルバー)

仕様

◆アーム長さ　550㎜
◆ポール長さ　778㎜
◆4段階の高さ調整(0ー130ー260ー390㎜)
◆コンパクト収納
◆アームの収納高さ調整可能(スライド式ストッパーによる)
◆二重操作で急落防止

材質(表面仕上)

アーム・ポールキャップ	アルミダイカスト(塗装仕上)
ポール・ベース取付座	アルミ押出形材(アルマイト+塗装)
樹脂パーツ	ポリアセタール

取付パーツ別途
取付場所に応じた豊富な金具を用意→P.72〜74
施工要領ページ→P.95

1セット(2本組) / ケース入数=3セット / 取付パーツ別途

商品コード	品番	単位	JANコード
002162	**EP-55-LB**	セット	4971771041126
002160	**EP-55-DB**	セット	4971771041119
002161	**EP-55-SB**	セット	4971771041133

専用竿・竿止め金具を用意→P.97
価格は別冊の価格表に掲載されております。

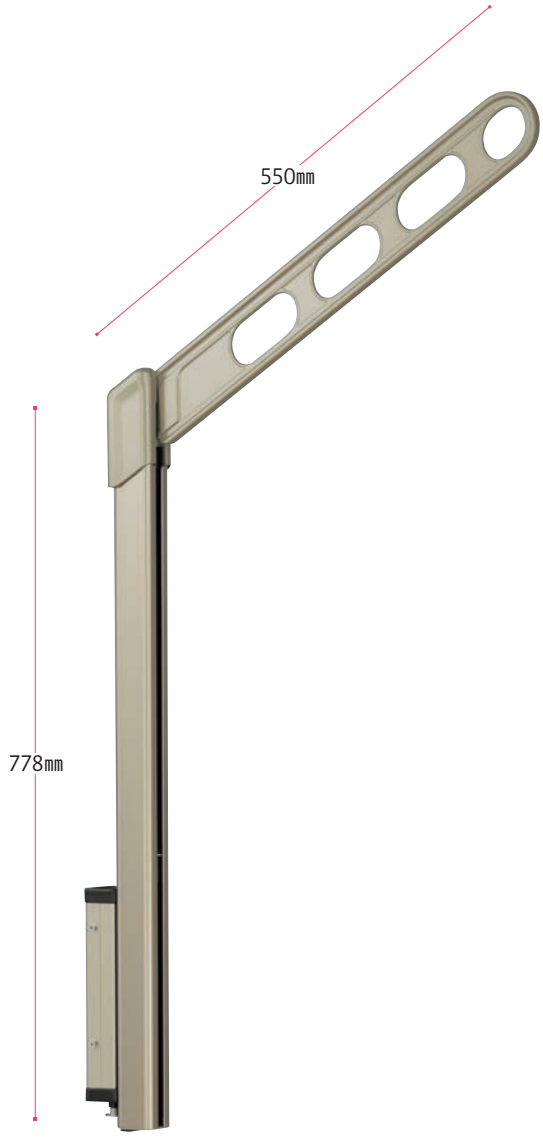

EP-55-LB

EP-55

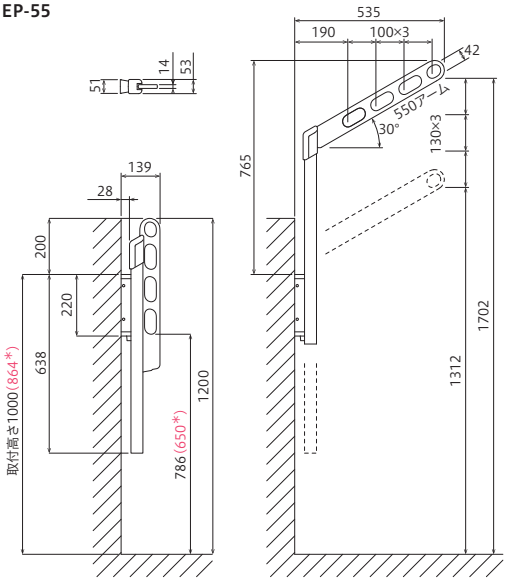

＊ 安全のため確保する高さ

EP型ベース取付座

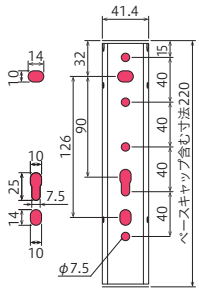

取付厚みは4.5㎜

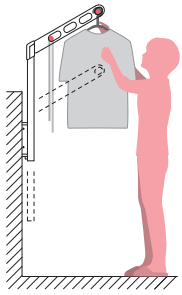
※イメージ図です

2本1組 30kg 目安重量
詳細→P.100

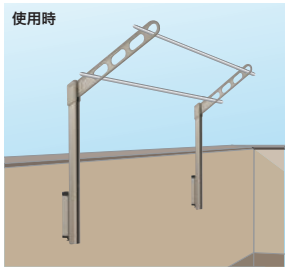
使用時

収納時

ホスクリーン

GP-45 型

ポール上下式の腰壁用物干。
狭小ベランダに最適なアーム450mmの
ローコストタイプ。

ST(ステンカラー)

DB(ダークブロンズ)

W(ホワイト)

S(シルバー)

仕様

◆アーム長さ　450㎜
◆ポール長さ　750㎜
◆4段階の高さ調整(0ー120ー240ー360㎜)
◆コンパクト収納
◆アームの収納高さ調整可能(ストッパーの付け替えによる)
◆二重操作で急落防止
◆ALCへの取付け不可

材質(表面仕上)

アーム・ポールキャップ	アルミダイカスト(塗装仕上)
ポール	アルミ押出形材(アルマイト+塗装)
樹脂パーツ	ポリアセタール

取付パーツ別途

取付場所に応じた豊富な金具を用意→P.72～74

施工要領ページ→P.95

1セット(2本組) ／ ケース入数=3セット ／ 取付パーツ別途

商品コード	品番	単位	JANコード
018503	**GP-45-ST**	セット	4971771042048
020548	**GP-45-DB**	セット	4971771042017
020547	**GP-45-W**	セット	4971771042024
020546	**GP-45-S**	セット	4971771042031

専用竿・竿止め金具を用意→P.97
価格は別冊の価格表に掲載されております。

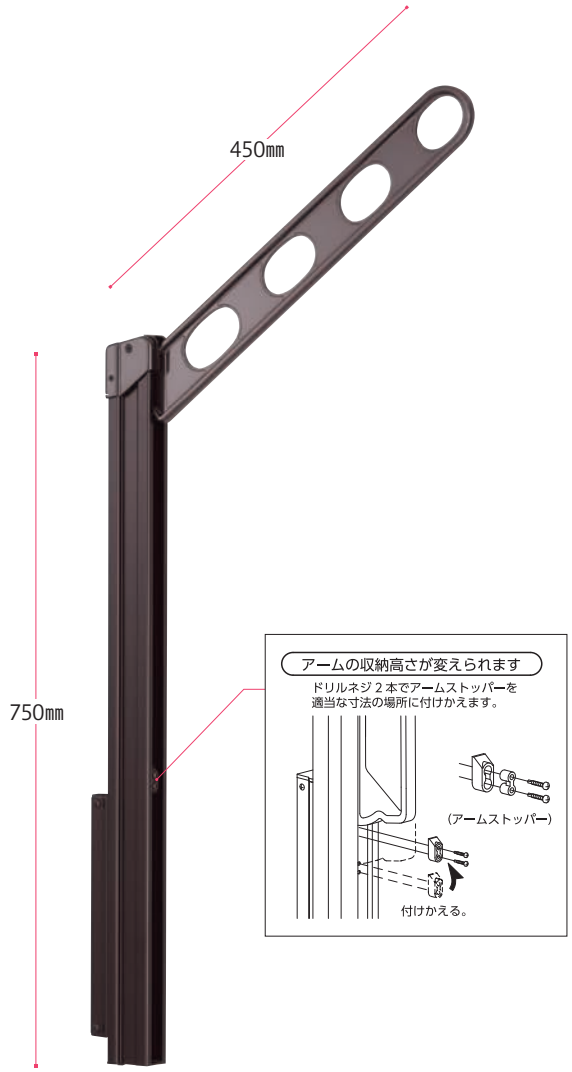

GP-45-DB

GP-45

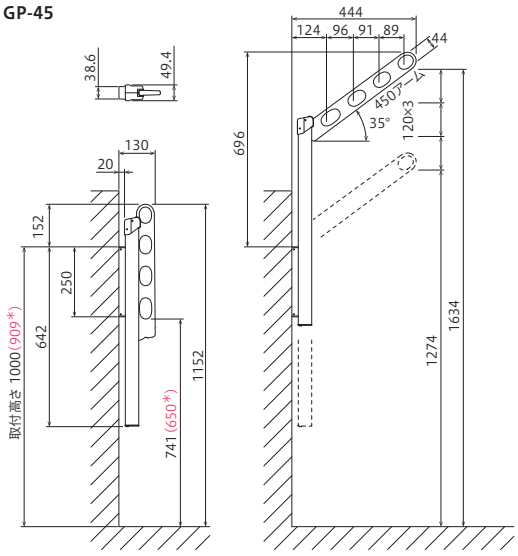

＊ 安全のため確保する高さ

GP型ベース取付座

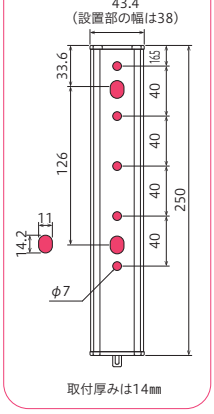

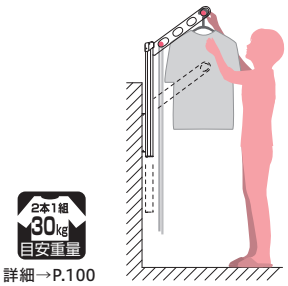
2本1組 30kg 目安重量
詳細→P.100
※イメージ図です

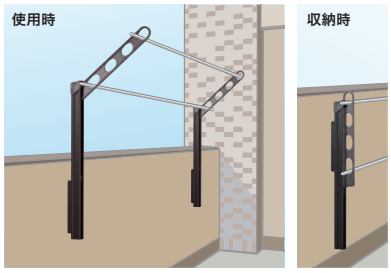

ホスクリーン

GP-55 型

ポール上下式の腰壁用物干。
集合住宅に最適なローコストタイプ。

ST(ステンカラー)

DB(ダークブロンズ)

W(ホワイト)

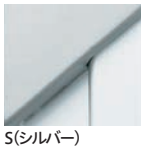
S(シルバー)

仕様

◆アーム長さ　550㎜
◆ポール長さ　750㎜
◆4段階の高さ調整(0ー120ー240ー360㎜)
◆コンパクト収納
◆アームの収納高さ調整可能(ストッパーの付け替えによる)
◆二重操作で急落防止　◆ALCへの取付け不可

材質(表面仕上)

アーム・ポールキャップ	アルミダイカスト(塗装仕上)
ポール	アルミ押出形材(アルマイト+塗装)
樹脂パーツ	ポリアセタール

取付パーツ別途
取付場所に応じた豊富な金具を用意→P.72〜74

施工要領ページ→P.95

1セット(2本組) ／ ケース入数=3セット ／ 取付パーツ別途

商品コード	品番	単位	JANコード
007282	**GP-55-ST**	セット	4971771041911
007281	**GP-55-DB**	セット	4971771041928
017537	**GP-55-W**	セット	4971771041904
020534	**GP-55-S**	セット	4971771041966

専用竿・竿止め金具を用意→P.97
価格は別冊の価格表に掲載されております。

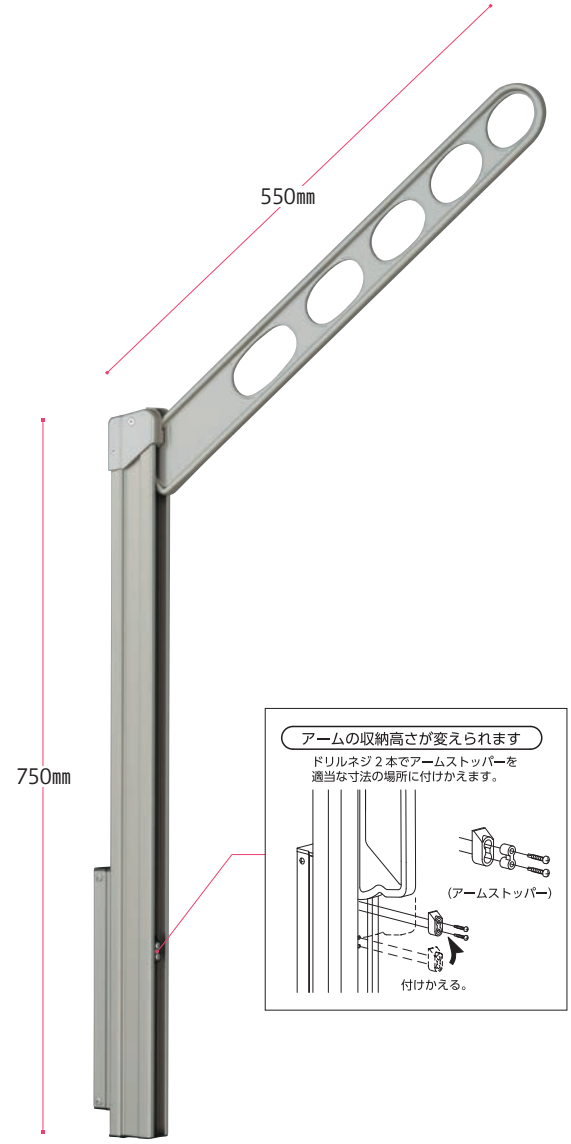

GP-55-ST

GP-55

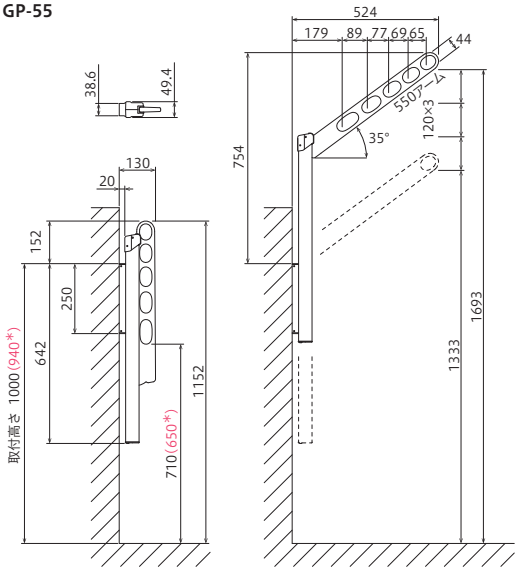

＊ 安全のため確保する高さ

GP型ベース取付座

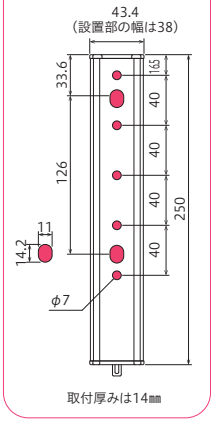

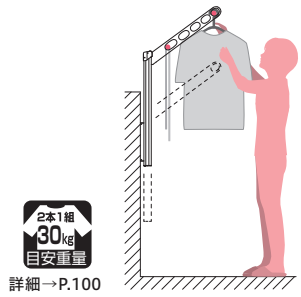

詳細→P.100
※イメージ図です

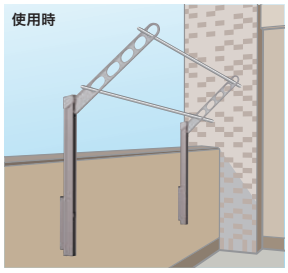

ホスクリーン

EPL-55 型

GOOD DESIGN　CJK cho ju kyo 長期使用対応部材 →P.98

ポール上下式の腰壁用物干。
EP型のロングポールタイプ。ベースの取付位置が低くなってしまう場合でも、高い位置に干すことが可能。

LB(ライトブロンズ)

DB(ダークブロンズ)

W(ホワイト)

SB(アーム:ライトブロンズ ポール:シルバー)

仕様

◆アーム長さ　550㎜
◆ポール長さ　908㎜
◆4段階の高さ調整(0ー130ー260ー390㎜)
◆コンパクト収納
◆アームの収納高さ調整可能(スライド式ストッパーによる)
◆二重操作で急落防止

材質(表面仕上)

アーム・ポールキャップ	アルミダイカスト(塗装仕上)
ポール・ベース取付座	アルミ押出形材(アルマイト+塗装)
樹脂パーツ	ポリアセタール

取付パーツ別途

取付場所に応じた豊富な金具を用意→P.72〜74

施工要領ページ→P.95

1セット(2本組) / ケース入数=3セット / 取付パーツ別途

商品コード	品番	単位	JANコード
002110	**EPL-55-LB**	セット	4971771041157
002119	**EPL-55-DB**	セット	4971771041140
002118	**EPL-55-W**	セット	4971771041171
003847	**EPL-55-SB**	セット	4971771041164

専用竿・竿止め金具を用意→P.97
価格は別冊の価格表に掲載されております。

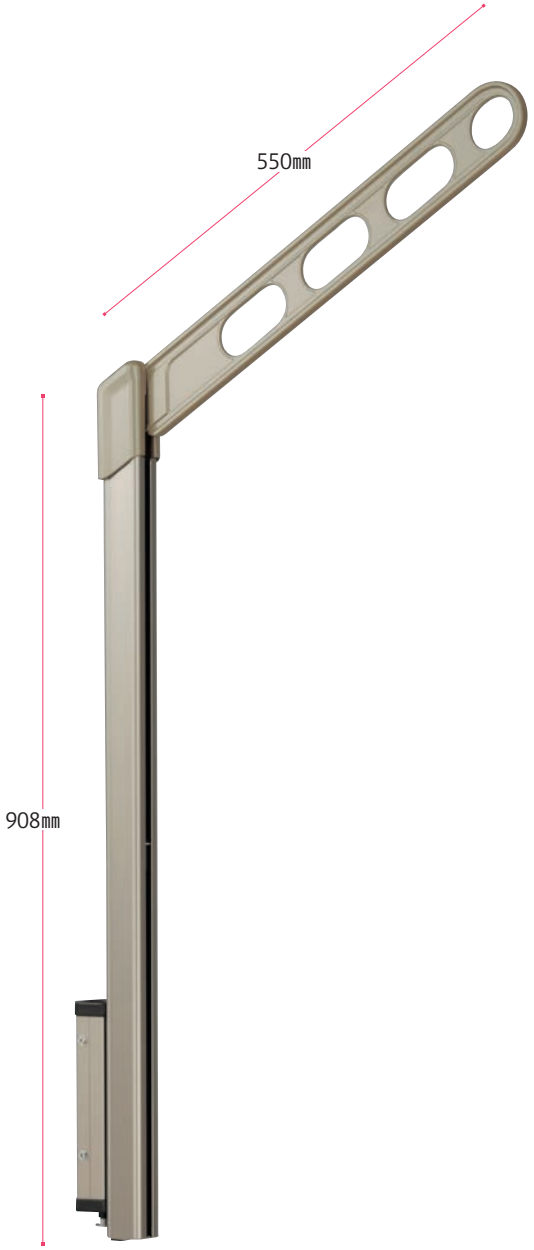

EPL-55-LB

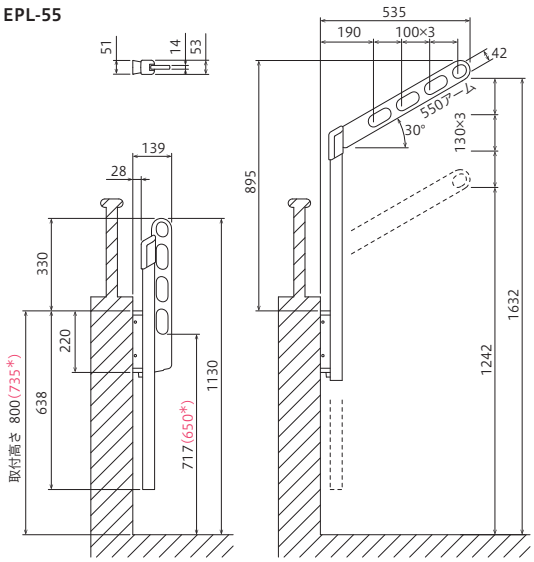

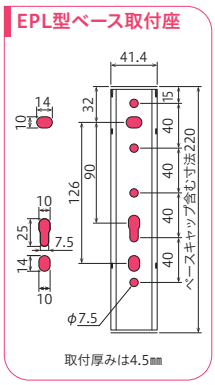

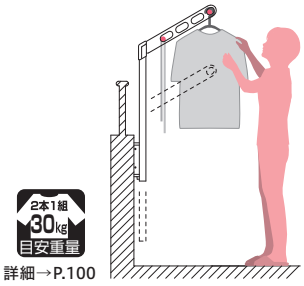

詳細→P.100
※イメージ図です

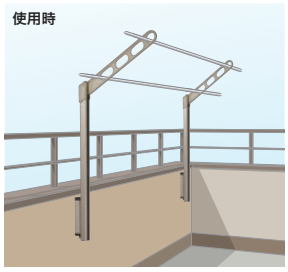

＊安全のため確保する高さ
※ 腰壁が低い場合を想定した取付高さ寸法となっております。

ホスクリーン

GPL-55 型

ポール上下式の腰壁用物干。GP型のロングポールタイプ。
ベースの取付位置が低くなってしまう場合でも、
高い位置に干すことが可能。

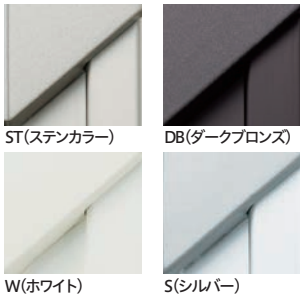
ST(ステンカラー)　DB(ダークブロンズ)
W(ホワイト)　S(シルバー)

仕様

◆アーム長さ　550㎜
◆ポール長さ　950㎜
◆4段階の高さ調整(0ー120ー240ー360㎜)　◆コンパクト収納
◆アームの収納高さ調整可能(ストッパーの付け替えによる)
◆二重操作で急落防止　◆ALCへの取付け不可

材質(表面仕上)

アーム・ポールキャップ	アルミダイカスト(塗装仕上)
ポール	アルミ押出形材(アルマイト+塗装)
樹脂パーツ	ポリアセタール

取付パーツ別途
取付場所に応じた豊富な金具を用意→P.72〜74

施工要領ページ→P.95

1セット(2本組)／ケース入数=3セット／ 取付パーツ別途

商品コード	品番	単位	JANコード
007284	**GPL-55-ST**	セット	4971771041935
007283	**GPL-55-DB**	セット	4971771041942
017538	**GPL-55-W**	セット	4971771041959
020545	**GPL-55-S**	セット	4971771041973

専用竿・竿止め金具を用意→P.97
価格は別冊の価格表に掲載されております。

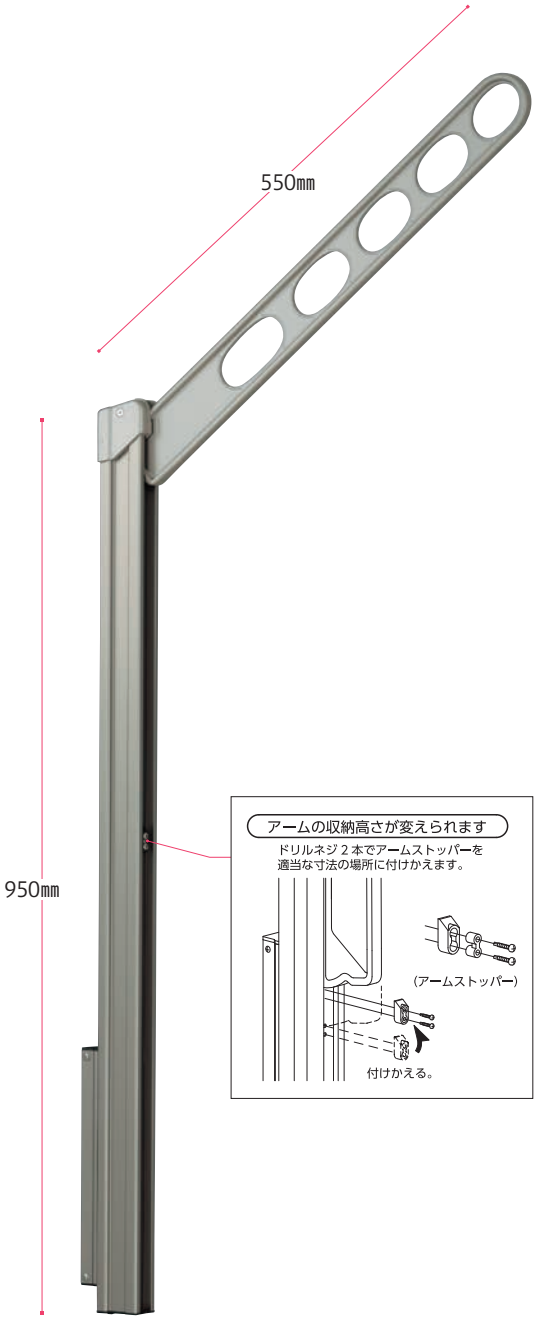

GPL-55-ST

GPL-55

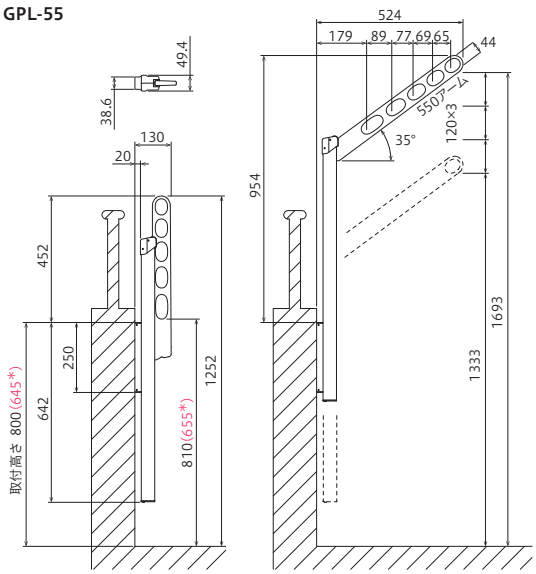

GPL型ベース取付座

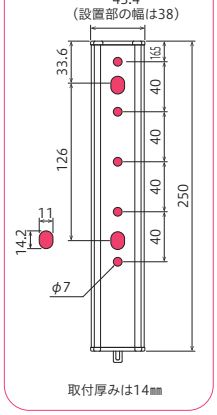

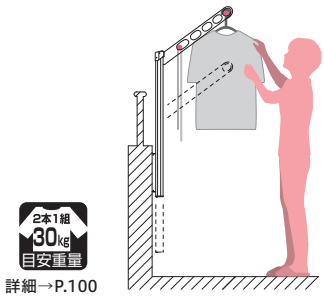
2本1組 30kg 目安重量
詳細→P.100
※イメージ図です

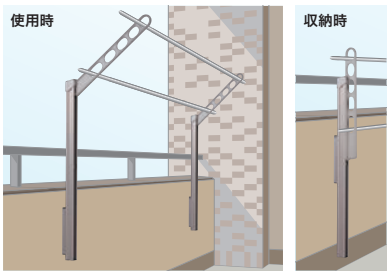

*安全のため確保する高さ
※ 腰壁が低い場合を想定した取付高さ寸法となっております。

ホスクリーン

DS2 型

ポール上下式の腰壁用物干。
ポール内にアームを収納できるスマートタイプ。
奥行きの狭いベランダに最適。

LB(ライトブロンズ)

DB(ダークブロンズ)

仕様

◆アーム長さ　600㎜
◆ケース+ポール長さ　775－1300㎜
◆ダブルスライド収納
◆竿が足掛かりにならない安心収納方式
◆二重操作で急落防止

材質(表面仕上)

アーム	アルミダイカスト(塗装仕上)
ベース・ケース・ポール	アルミ押出形材(アルマイト+塗装)
樹脂パーツ	ポリアセタール

取付パーツ別途

取付場所に応じた豊富な金具を用意→P.72～74

施工要領ページ→P.95

1セット(2本組) ／ ケース入数=1セット ／ 取付パーツ別途

商品コード	品番	単位	JANコード
019366	**DS2-60-LB**	セット	4971771041201
017896	**DS2-60-DB**	セット	4971771041195

専用竿・竿止め金具を用意→P.97
本価格は別冊の価格表に掲載されております。

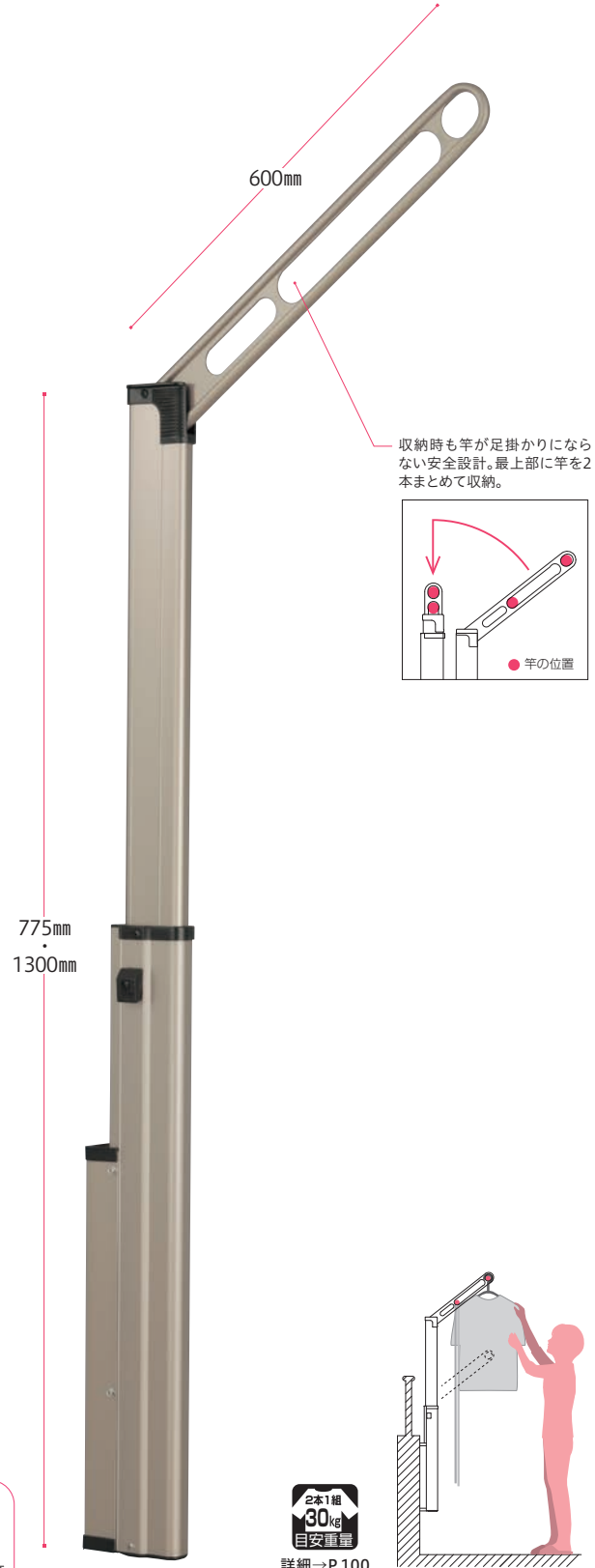

DS2-60-LB

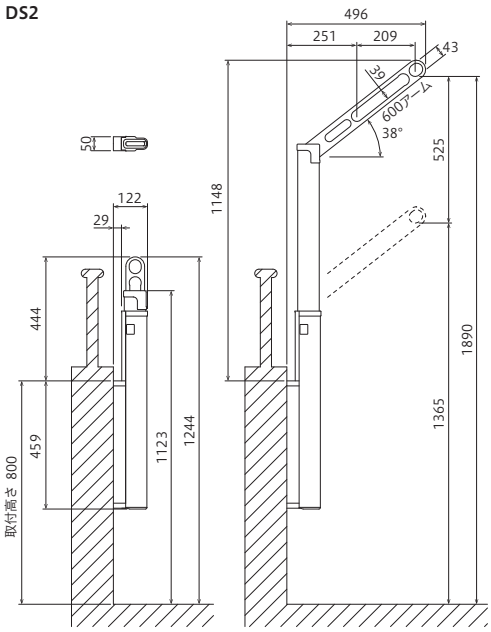

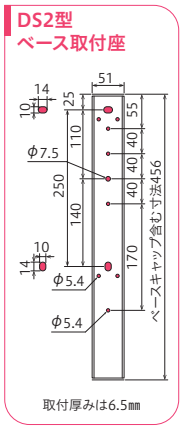

詳細→P.100

※イメージ図です

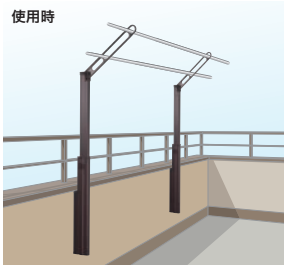
使用時

収納時

取付パーツ

腰壁用物干 ポール上下式（ホスクリーンLP型/EP型/GP型/EPL型/GPL型/DS2型）

■木下地への取付け　■木下地・鉄骨への取付け

パーツ名	ジカ付パーツ（木造）						ジカ付パーツ（木造・鉄骨）					
コード/記号/JAN	000536	HP-6	4971771045117	010013	HP-6G	4971771045469	075662	HP-23B	4971771046015	052657	HP-23	4971771045919
	1袋			1袋			1袋			1袋		
	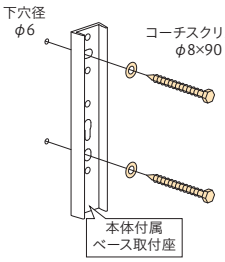 ネジの有効は30㎜以上必要			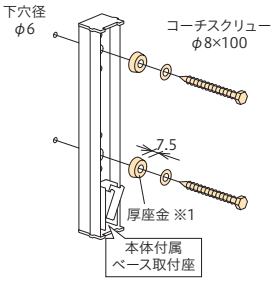 ネジの有効は30㎜以上必要			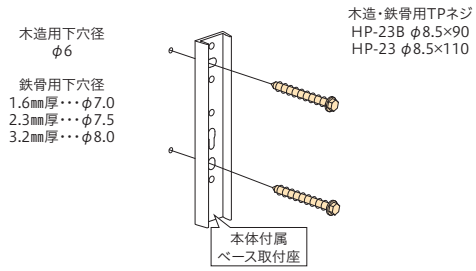 木下地の場合ネジの有効は30㎜以上必要					
LP／EP／EPL	物干1セット（2本組）に対して2袋必要			—			物干1セット（2本組）に対して2袋必要			物干1セット（2本組）に対して2袋必要		
GP／GPL	—			物干1セット（2本組）に対して2袋必要			物干1セット（2本組）に対して2袋必要			物干1セット（2本組）に対して2袋必要		
DS2	物干1セット（2本組）に対して2袋必要			—			物干1セット（2本組）に対して2袋必要			物干1セット（2本組）に対して2袋必要		

■木下地への取付け　■ALCへの取付け　■鉄骨への取付け

パーツ名	ジカ付パーツ（間柱）						ALC付パーツ			鉄骨ネジ		
コード/記号/JAN	000673	HP-13	4971771045209	010008	HP-13G	4971771045483	000674	HP-14	4971771045230	052161	HP-21	4971771045889
	1袋			1袋			1袋			1袋		
	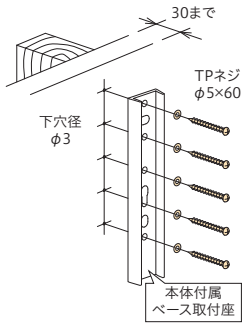 ネジの有効は25㎜以上必要			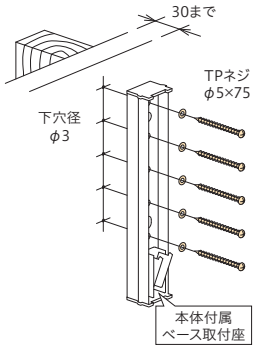 ネジの有効は25㎜以上必要			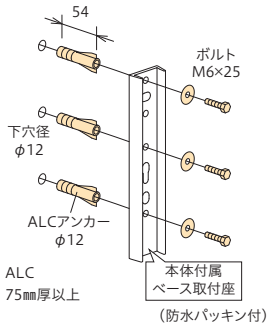			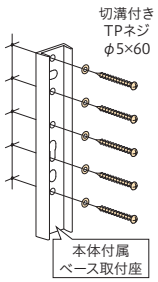		
LP／EP／EPL	物干1セット（2本組）に対して2袋必要			—			物干1セット（2本組）に対して2袋必要			物干1セット（2本組）に対して2袋必要		
GP／GPL	—			物干1セット（2本組）に対して2袋必要			— ※2			物干1セット（2本組）に対して2袋必要		
DS2	物干1セット（2本組）に対して2袋必要			—			物干1セット（2本組）に対して2袋必要			物干1セット（2本組）に対して2袋必要		

●各パーツのネジ類の材質はHP-21（鉄製）を除きステンレス製です。

適合工具（ソケットレンチ）

コーチスクリュー	:13㎜サイズ
ボルトM8	:13㎜サイズ
ボルトM6	:10㎜サイズ
コンクリート用取付ネジ	:13㎜サイズ

パーツの仕上＝記号の末尾

LB　:ライトブロンズ
DB　:ダークブロンズ
W　:ホワイト
ST　:ステンカラー
S　:シルバー
無　:ステンレス生地

図中の単位…すべてミリメートル（㎜）

※1　スパナで締付ける場合、厚座金を使用すると締めやすくなります。
※2　GP/GPL型ではベースの裏形状がアンカーを押さえきれないため非対応となっております。

価格は別冊の価格表に掲載されております。

取付パーツ

腰壁用物干 ポール上下式（ホスクリーンLP型/EP型/GP型/EPL型/GPL型/DS2型）

■コンクリートへの取付け

パーツ名	ジカ付パーツ（コンクリート）								
コード/記号/JAN	000535	HP-5	4971771045094	000525	HP-5B	4971771045285	075661	HP-5C	4971771045100
	1袋			1袋			1袋		
	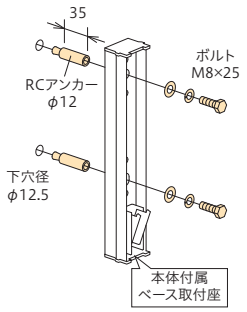			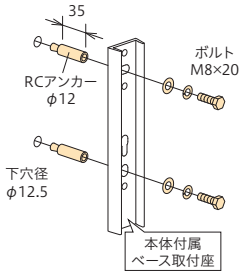			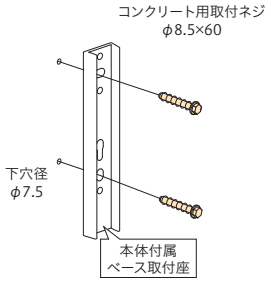		
LP／EP／EPL	—			物干1セット（2本組）に対して2袋必要			物干1セット（2本組）に対して2袋必要		
GP／GPL	物干1セット（2本組）に対して2袋必要			— ※			物干1セット（2本組）に対して2袋必要		
DS2	—			物干1セット（2本組）に対して2袋必要			物干1セット（2本組）に対して2袋必要		

■壁からの出寸法の調整

笠木が大きく出っ張っている場合や物干の左右が平行にならない場合、このパーツで出寸法を調整します。

パーツ名	アルミ台座								
コード/記号/JAN	000534	HP-17-LB	4971771045384	000747	HP-17B-LB	4971771045414	016367	HP-17G-ST	4971771045544
	000627	HP-17-DB	4971771045377	000746	HP-17B-DB	4971771045407	016368	HP-17G-DB	4971771045513
	000528	HP-17-W	4971771045391	000748	HP-17B-W	4971771045421	016366	HP-17G-W	4971771045537
	039685	HP-17-S	4971771045612	039686	HP-17B-S	4971771045629	023077	HP-17G-S	4971771045551
	1袋			1袋			1袋		
	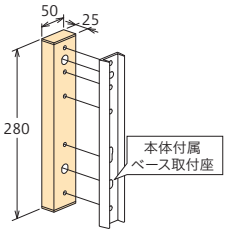 ●取付ネジ別途（φ8、φ8.5×2本またはφ5×5本）台座と本体付属ベース取付座の厚み分（25+4.5㎜）を考慮した長さのネジを使用してください。			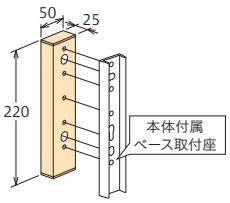 ●取付ネジ別途（φ8、φ8.5×2本またはφ5×5本）台座と本体付属ベース取付座の厚み分（25+4.5㎜）を考慮した長さのネジを使用してください。			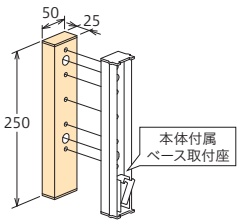 ●取付ネジ別途（φ8、φ8.5×2本またはφ5×5本）台座と本体付属ベース取付座の厚み分（25+14㎜）を考慮した長さのネジを使用してください。		
LP	物干1セット（2本組）に対して2袋必要			—			—		
EP／EPL	—			物干1セット（2本組）に対して2袋必要			—		
GP／GPL	—			—			物干1セット（2本組）に対して2袋必要		
DS2	—			—			—		

■凸凹壁対応

パーツ名	凸凹壁用プレート		
コード/記号/JAN	052162	HP-22-LB	4971771045896
	1袋		
	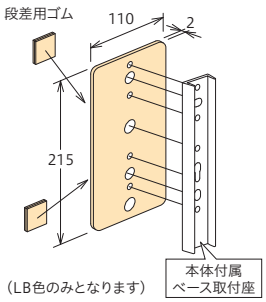 （LB色のみとなります） ネジの有効は 木造柱（HP-6）…30㎜以上必要 木造柱間（HP-13）…25㎜以上必要		
LP	—		
EP／EPL	物干1セット（2本組）に対して2袋必要		
GP／GPL	—		
DS2	—		

※ GP/GPL型ではベースの裏形状がアンカーを押さえきれず、正しく施工できないため非対応となっております。

価格は別冊の価格表に掲載されております。

表中のベース取付座は物干本体に付属しています。

■アルミ支柱への取付け①

パーツ名	支柱取付パーツ						支柱ジカ付パーツ					
コード/記号/JAN	000531	HP-1	4971771045018	000541	HP-1B	4971771045025	000672	HP-12	4971771045193	010015	HP-12G	4971771045476
	1袋			1袋			1袋			1袋		
	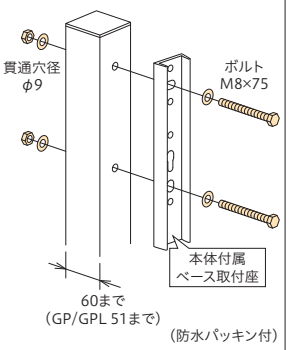			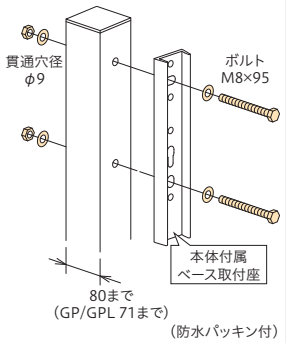			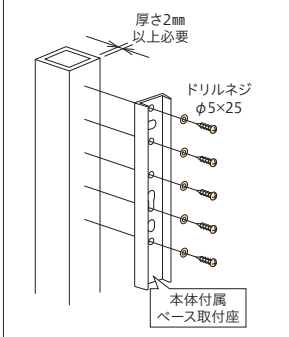			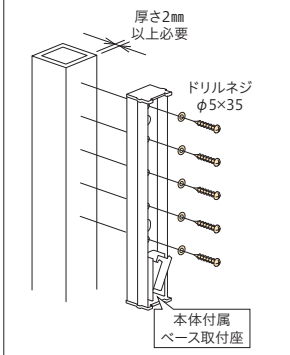		
LP／EP／EPL	物干1セット(2本組)に対して2袋必要			物干1セット(2本組)に対して2袋必要			物干1セット(2本組)に対して2袋必要			—		
GP／GPL	物干1セット(2本組)に対して2袋必要			物干1セット(2本組)に対して2袋必要			—			物干1セット(2本組)に対して2袋必要		
DS2	物干1セット(2本組)に対して2袋必要			物干1セット(2本組)に対して2袋必要			物干1セット(2本組)に対して2袋必要			—		

■アルミ支柱への取付け②

パーツ名	支柱ハサミ付パーツ						円柱取付パーツ		
コード/記号/JAN	000532	HP-2	4971771045032	000795	HP-2LP	4971771045247	000540	HP-10	4971771045162
	000642	HP-2-DB	4971771045049	000796	HP-2LP-DB	4971771045254	1袋		
	1袋			1袋			廃番予定品 在庫が無くなり次第終了となります。		
	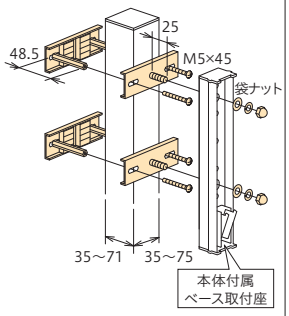			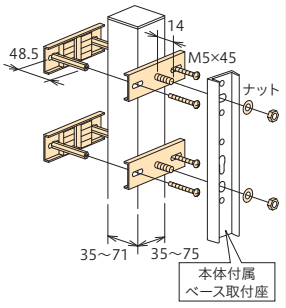			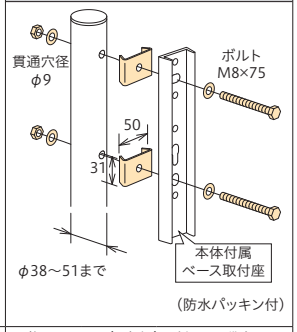		
LP／EP／EPL	—			物干1セット(2本組)に対して2袋必要			物干1セット(2本組)に対して2袋必要		
GP／GPL	物干1セット(2本組)に対して2袋必要			—			物干1セット(2本組)に対して2袋必要		
DS2	—			物干1セット(2本組)に対して2袋必要			物干1セット(2本組)に対して2袋必要		

■アルミベランダへの取付け

パーツ名	アルミ補助支柱					
コード/記号/JAN	000668	HP-19-LB	4971771045445	022440	HP-19-ST	4971771045490
	000669	HP-19-DB	4971771045438	023078	HP-19-S	4971771045506
	000667	HP-19-W	4971771045452			
	1袋					
	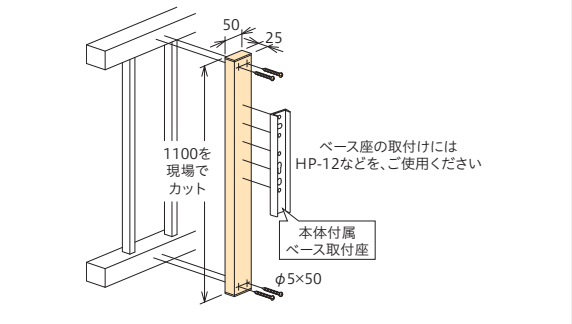					
LP／EP／EPL	物干1セット(2本組)に対して2袋必要					
GP／GPL	物干1セット(2本組)に対して2袋必要					
DS2	物干1セット(2本組)に対して2袋必要					

●各パーツのネジ類の材質はHP-21(鉄製)を除きステンレス製です。

適合工具(ソケットレンチ)

コーチスクリュー	:13㎜サイズ
ボルトM8	:13㎜サイズ
ボルトM6	:10㎜サイズ
コンクリート用取付ネジ	:13㎜サイズ

パーツの仕上＝記号の末尾

LB :ライトブロンズ
DB :ダークブロンズ
W :ホワイト
ST :ステンカラー
S :シルバー
無 :ステンレス生地

図中の単位…すべてミリメートル(㎜)

価格は別冊の価格表に掲載されております。

低い位置に洗濯物が干せる腰壁に取付けるタイプ

腰壁用物干

外から洗濯物を見られたくない、美観を損ないたくない…そんな願いを叶える腰壁用ホスクリーン。
アームは角度調整が可能なので、天気の良い日は角度を上げて、洗濯物にしっかり日差しを当てることもできます。

便利な角度調整機能

（写真はHD-55型です）

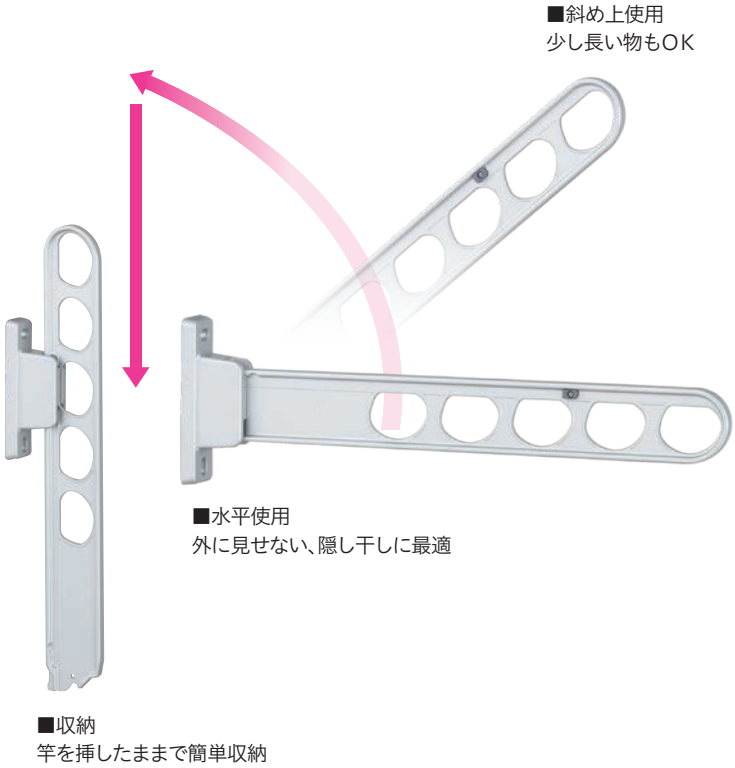

アームの角度を2段階で調整することができます。また、収納すれば壁面からの出っ張りを最小限に抑えることができます。

専用竿・竿止め金具（別売品 詳細→P.97）

シンプルで丈夫な竿（ステンレス製 直径32㎜・長さ2.56m）を用意しました。竿止め金具は操作の誤りや強風などによる竿の脱落を防ぎます。また、避難ハッチに竿がかからないように固定するためにも使えます。

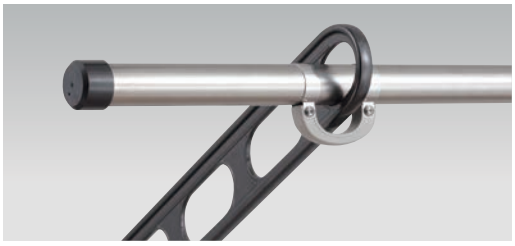

竿を掛けたままで角度調整可能

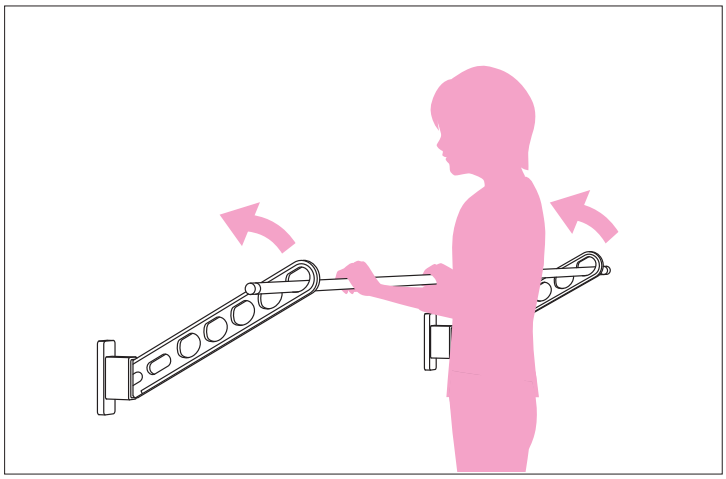

竿の中心を持って操作すれば、左右のアームを同時に動かすことができます。
アームの角度を変えるたびに、竿を外す手間がありません。

※竿抜け防止のため、市販の「竿止め」またはホスクリーン専用「竿止め金具」→P.97
をご使用ください。

収納時の竿位置

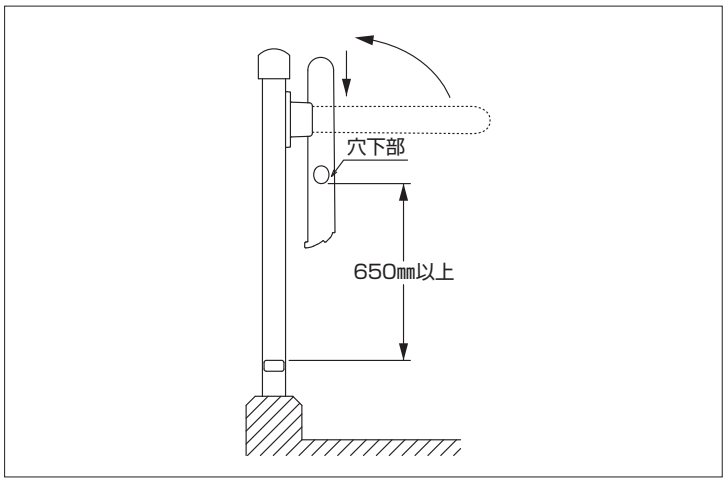

収納したときに竿の位置を高く保つことができる「振り上げ収納」を採用。

ホスクリーンHC型 P.77

スタンダードタイプ

ホスクリーンHD型 P.79

GOOD DESIGN ローコストタイプ

腰壁用物干　製品比較一覧表

	アーム長さ	使用時 最大高さC	最低必要な 取付高さH ※1	物干し時の 腰壁からの 総幅目安 W ※2	角度変更	干せる量 (目安重量)
HC-45型	450㎜	195㎜	911㎜	660㎜	3段活用 水平－斜め上45° 収納	30kg (2本1組)
HC-55型	550㎜	265㎜	915㎜	760㎜		
HC-65型	650㎜	337㎜	919㎜	860㎜		
HD-35型	350㎜	115㎜	850㎜	560㎜	3段活用 水平－斜め上40° 収納	
HD-45型	450㎜	180㎜	874㎜	660㎜		
HD-55型	550㎜	244㎜	904㎜	760㎜		

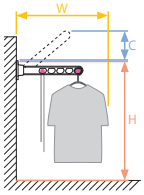

※イメージ図です

※1　Hはアーム収納時に竿が足掛かりとならないように、アーム穴高さが650㎜を確保した設置をするために必要な高さです。
※2　Wは洗濯物を掛けたハンガー類(幅500㎜の場合)を含めた総幅の目安です。掛けた洗濯物や干し方によっては数値が変化します。
各製品の取付イメージ図の人物は身長155cmの場合です。

価格は別冊の価格表に掲載されております。

ホスクリーン

HC-45/55/65 型

長期使用
対応部材 →P.98

腰壁用物干。
斜め上の角度が45°で床からの高さを確保しやすく、
操作性がスムーズなタイプ。

LB(ライトブロンズ)

DB(ダークブロンズ)

W(ホワイト)

仕様

◆長さ　HC-45　450㎜
　　HC-55　550㎜
　　HC-65　650㎜
◆3段活用(斜め上使用－水平使用－収納)
◆消音ゴム付収納ストッパー

材質(表面仕上)

本体	アルミダイカスト(塗装仕上) ステンレス(ナイロンコーティング)
樹脂パーツ	ポリアセタール

取付パーツ別途
取付場所に応じた豊富な金具を用意→P.81～82

施工要領ページ→P.95

ケース入数=10本 ／ 取付パーツ別途

商品コード	品番	単位	JANコード
000411	HC-45-LB	本	4971771041263
000412	HC-45-DB	本	4971771041256
000410	HC-45-W	本	4971771041270
000416	HC-55-LB	本	4971771041225
000417	HC-55-DB	本	4971771041218
000415	HC-55-W	本	4971771041232
001381	HC-65-LB	本	4971771041737
001584	HC-65-DB	本	4971771041720
001583	HC-65-W	本	4971771041713

専用竿・竿止め金具を用意→P.97

価格は別冊の価格表に掲載されております。

HC-45-W

HC-55-DB

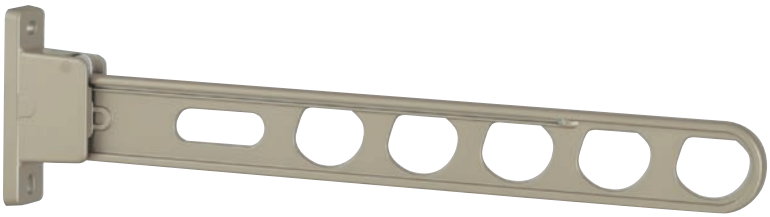

HC-65-LB

HC-45

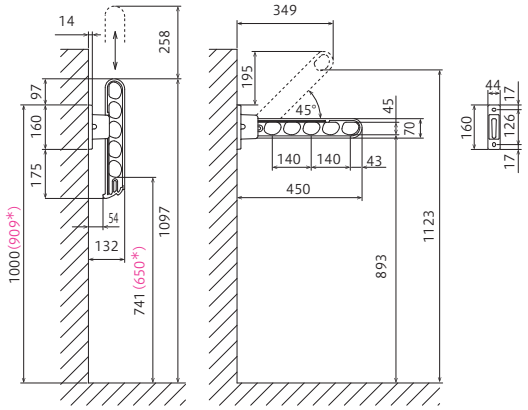

＊安全のため確保する高さ

取付穴寸法
（各サイズ共通）

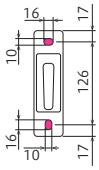

取付厚みは14㎜

2本1組 30kg 目安重量

詳細→P.100

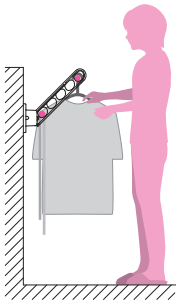

※イメージ図です

HC-55

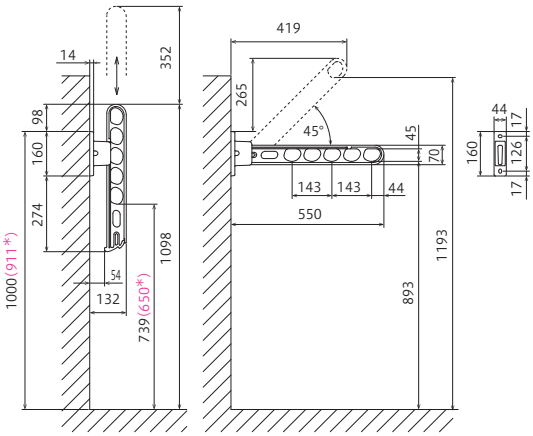

＊安全のため確保する高さ

2本1組 30kg 目安重量

詳細→P.100

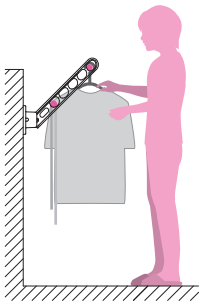

※イメージ図です

HC-65

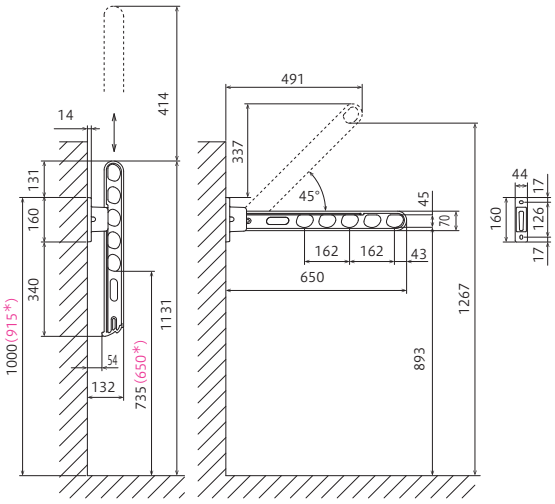

＊安全のため確保する高さ

2本1組 30kg 目安重量

詳細→P.100

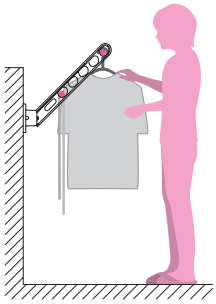

※イメージ図です

斜め上（45°）使用時

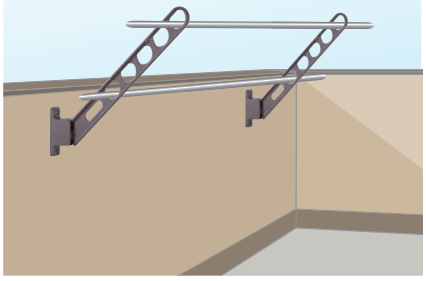

水平使用時

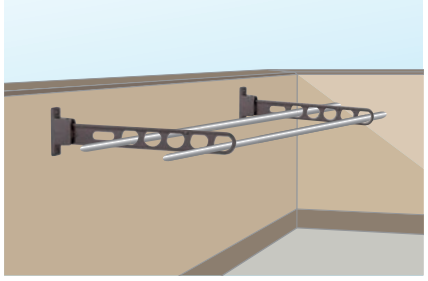

収納時

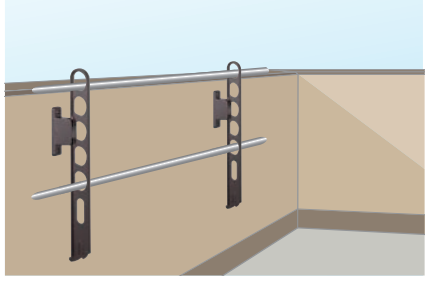

ホスクリーン

HD-35/45/55 型

GOOD DESIGN　長期使用対応部材 →P.98

斜め上の角度が40°で腰壁から距離が取りやすく、
部品点数を減らしたローコストタイプ。

ST(ステンカラー)

DB(ダークブロンズ)

W(ホワイト)

S(シルバー)

BL(ブラック)

仕様

◆長さ	HD-35	350㎜
	HD-45	450㎜
	HD-55	550㎜
	HDS-45	450㎜
	HDS-55	550㎜

◆3段活用(斜め上使用－水平使用－収納)
◆消音樹脂付収納ストッパー

材質(表面仕上)

本体	アルミダイカスト(塗装仕上)
樹脂パーツ	ポリアセタール

取付パーツ別途
取付場所に応じた豊富な金具を用意→P.81～82

施工要領ページ→P.95

ケース入数＝10本 ／ 取付パーツ別途

商品コード	品番	単位	JANコード
049556	HD-35-ST	本	4971771042055
049558	HD-35-DB	本	4971771042079
049559	HD-35-W	本	4971771042086
049557	HD-35-S	本	4971771042062
103582	HD-35-BL	本	4971771042093
049560	HD-45-ST	本	4971771041591
034602	HD-45-DB	本	4971771041577
049562	HD-45-W	本	4971771041287
049561	HD-45-S	本	4971771041607
060676	HD-45-BL	本	4971771042109
049563	HD-55-ST	本	4971771040761
049565	HD-55-DB	本	4971771040785
049566	HD-55-W	本	4971771040792
049564	HD-55-S	本	4971771040778
103581	HD-55-BL	本	4971771042154
065258	HDS-45-ST	本	4971771042215
065260	HDS-45-DB	本	4971771042239
065261	HDS-45-W	本	4971771042246
065259	HDS-45-S	本	4971771042222
065262	HDS-55-ST	本	4971771042314
065264	HDS-55-DB	本	4971771042338
065265	HDS-55-W	本	4971771042345
065263	HDS-55-S	本	4971771042321

専用竿・竿止め金具を用意→P.97
価格は別冊の価格表に掲載されております。

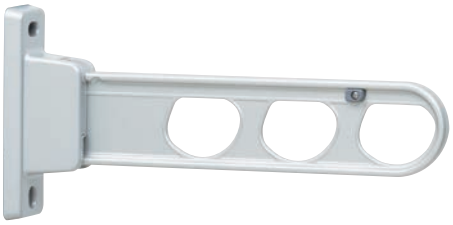

HD-35-S

HD-45-DB

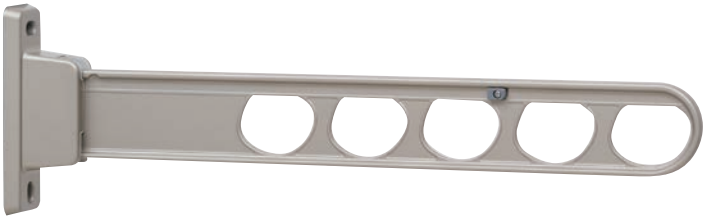

HD-55-ST

HDS型(ベース幅狭タイプ)
幅の狭い支柱でも取付け可能です。

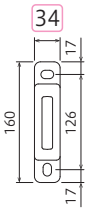

※サイズは55・45のみとなります。
※HDS型は長住協対応製品ではありません。

HD-35

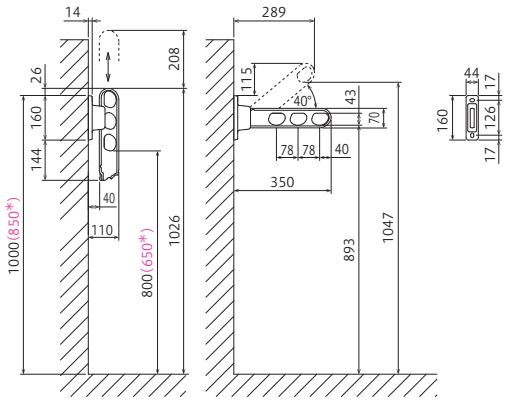

＊安全のため確保する高さ

取付穴寸法
（各サイズ共通）

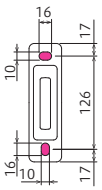

取付厚みは14㎜

2本1組 30kg 目安重量

詳細→P.100

避難ハッチに竿がかからない
ショートタイプ(HD-35型)を
用意しました。

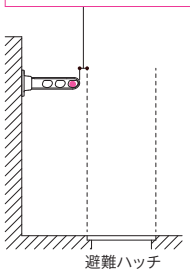

※イメージ図です

HD-45

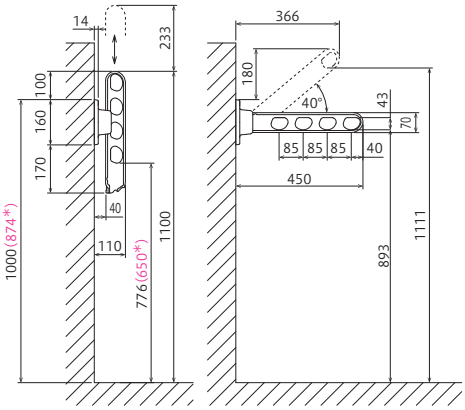

＊安全のため確保する高さ

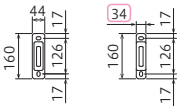

HD-45
ベース

HDS-45
ベース幅狭

2本1組 30kg 目安重量

詳細→P.100

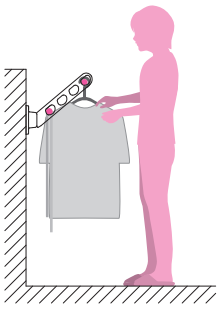

※イメージ図です

HD-55

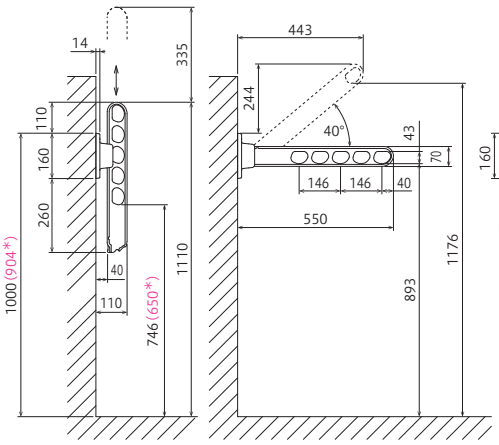

＊安全のため確保する高さ

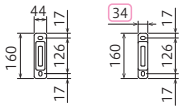

HD-55
ベース

HDS-55
ベース幅狭

2本1組 30kg 目安重量

詳細→P.100

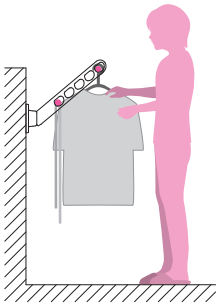

※イメージ図です

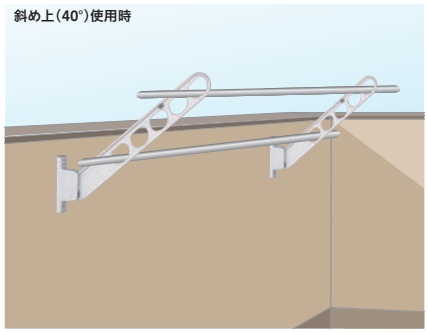

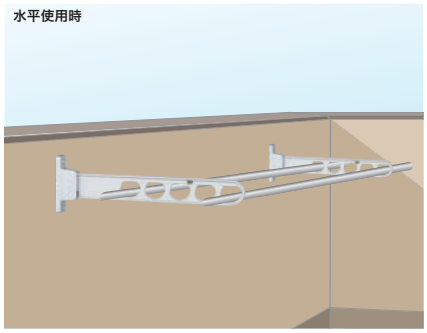

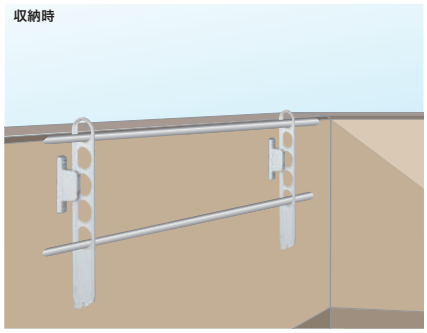

取付パーツ

腰壁用物干（ホスクリーンHC型/HD型）

■木下地への取付け　■木下地・鉄骨への取付け　■コンクリートへの取付け

パーツ名	ジカ付パーツ（木造）			ジカ付パーツ（木造・鉄骨）						ジカ付パーツ（コンクリート）		
コード/記号/JAN	000536	HP-6	4971771045117	075662	HP-23B	4971771046015	052657	HP-23	4971771045919	000535	HP-5	4971771045094
	1袋／生地			1袋／生地			1袋／生地			1袋		
	000666	HP-6-LB	4971771045810	075665	HP-23B-PW	4971771046022	071999	HP-23-LB	4971771045933	075661	HP-5C	4971771045100
	008700	HP-6-DB	4971771045827	134841	HP-23B-BL	4971771046053	072001	HP-23-DB	4971771045940	1袋		
	000716	HP-6-W	4971771045834				072000	HP-23-W	4971771045926			
	1袋／各色			1袋／各色			1袋／各色					
	廃番予定品 在庫が無くなり次第終了となります。											
HC/HD	物干１本に対して１袋必要			物干１本に対して１袋必要						物干１本に対して１袋必要		

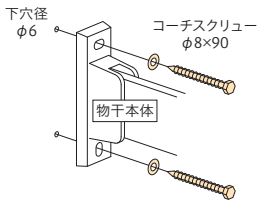

ネジの有効は30㎜以上必要

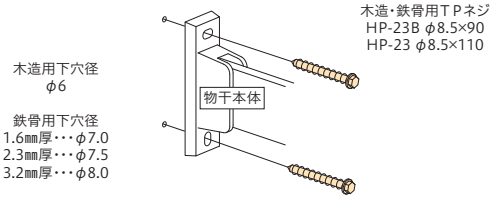

木下地の場合ネジの有効は30㎜以上必要

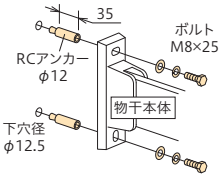

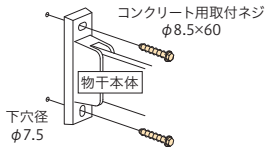

■手すり格子への取付け

パーツ名	手すり子付パーツ											
コード/記号/JAN	000646	HP-4-LB	4971771045070	036883	HP-4-ST	4971771045575	039898	HP-4S-LB	4971771045650	039900	HP-4S-ST	4971771045674
	000645	HP-4-DB	4971771045087	036884	HP-4-S	4971771045568	039897	HP-4S-DB	4971771045643	039899	HP-4S-S	4971771045667
	000644	HP-4-W	4971771045063				039896	HP-4S-W	4971771045636			
	1袋						1袋					
	廃番予定品 在庫が無くなり次第終了となります。											
HC/HD	物干１本に対して１袋必要						物干１本に対して１袋必要					

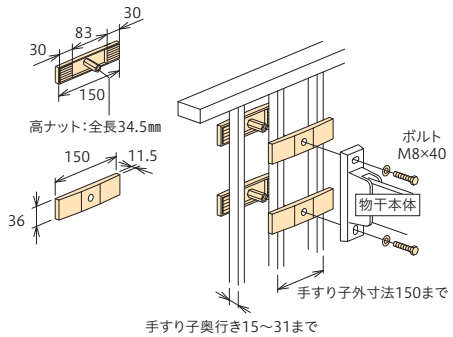

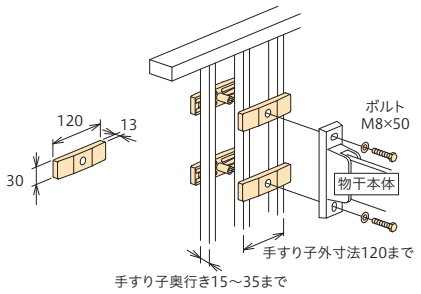

■アルミベランダへの取付け　■壁からの出寸法の調整

パーツ名	アルミ補助支柱						笠木付パーツ			アルミ台座		
コード/記号/JAN	000668	HP-19-LB	4971771045445	022440	HP-19-ST	4971771045490	000547	HP-7B	4971771045124	063823	HP-17C-LB	4971771046626
	000669	HP-19-DB	4971771045438	023078	HP-19-S	4971771045506	1袋			072518	HP-17C-ST	4971771046657
	000667	HP-19-W	4971771045452	103587	HP-19-BL	4971771045803	000647	HP-7B-DB	4971771045131	063822	HP-17C-DB	4971771046619
	1袋						1袋			063825	HP-17C-W	4971771046633
										063826	HP-17C-S	4971771046640
										1袋		
HC/HD	物干1セット（2本組）に対して2袋必要						物干1セット（2本組）に対して2袋必要			物干1セット（2本組）に対して2袋必要		

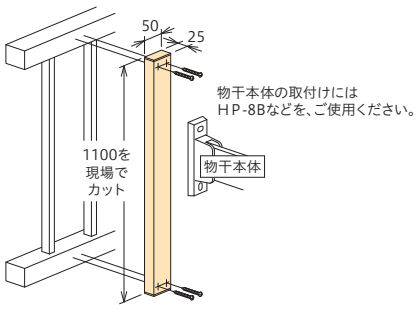

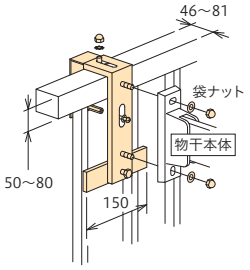

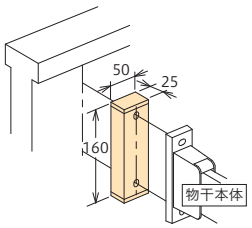

価格は別冊の価格表に掲載されております。

■アルミ支柱への取付け①

パーツ名	支柱取付パーツ						円柱取付パーツ			支柱ゲタ付パーツ		
コード/記号/JAN	000531	HP-1	4971771045018	000541	HP-1B	4971771045025	000540	HP-10	4971771045162	000543	HP-3B	4971771045056
	1袋			1袋			1袋			1袋		
	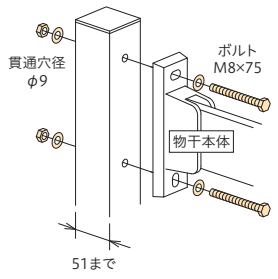 （防水パッキン付）			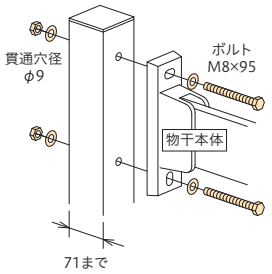 （防水パッキン付）			廃番予定品 在庫が無くなり次第終了となります。 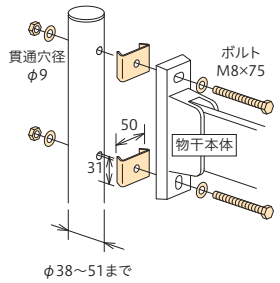 （防水パッキン付）			廃番予定品 在庫が無くなり次第終了となります。 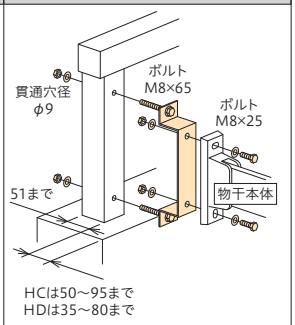 （防水パッキン付）		
HC/HD	物干1本に対して1袋必要			物干1本に対して1袋必要			物干1本に対して1袋必要			物干1本に対して1袋必要		

■アルミ支柱への取付け②

パーツ名	支柱ハサミ付パーツ			面付パーツ					
コード/記号/JAN	000532	HP-2	4971771045032	000545	HP-8B-LB	4971771045179	036478	HP-8B-ST	4971771045599
	1袋			000546	HP-8B-DB	4971771045216	036477	HP-8B-S	4971771045582
	000642	HP-2-DB	4971771045049	000544	HP-8B-W	4971771045223	000549	HP-8B-BL	4971771045186
	1袋			1袋					
	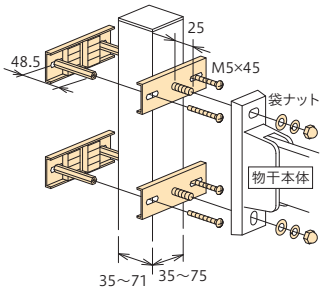			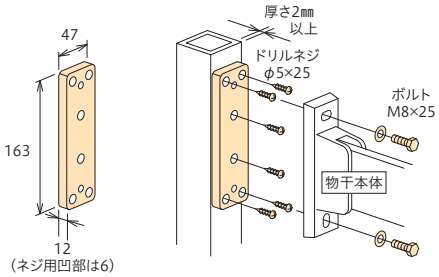					
HC/HD	物干１本に対して１袋必要			物干１本に対して１袋必要					

■鉄骨への取付け※1

パーツ名	鉄骨ネジ		
コード/記号/JAN	052161	HP-21	4971771045889
	1袋		
	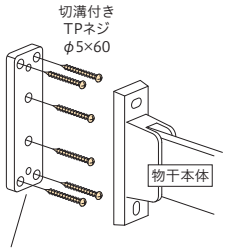 HP-8B（別売品）を使用 鉄骨の厚み1.6㎜以上 ・本パーツはネジのみです。 ・HP-8Bのドリルネジは 不要となります。
HC/HD	物干1本に対して1袋必要		

■廃番品（HSA型）の交換について※2

パーツ名	取替え用プレート		
コード/記号/JAN	014524	HP-20	4971771045681
	1袋		
	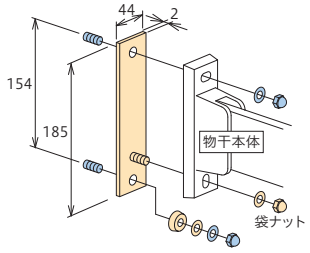 HP-20 今まで使用していた座金やナット 本製品に同梱されている座金やナットは、交換時に不足する分のみです。取付けには、今まで使用していた座金やナットが必要となります。
HC/HD	物干1本に対して1袋必要		

※1　鉄骨ネジ単体では取付けできません。HP-8Bのプレート部品と組み合わせて使用します。

※2　廃番品（HSA型）の取替えに現行品（HC/HD型）を使う際に、両者の取付ピッチの差を解消する補助部品です。

●各パーツのネジ類の材質はHP-21（鉄製）を除きステンレス製です。

適合工具（ソケットレンチ）

コーチスクリュー	：13㎜サイズ
ボルトM8	：13㎜サイズ
ボルトM6	：10㎜サイズ
コンクリート用取付ネジ	：13㎜サイズ

パーツの仕上＝記号の末尾

LB　：ライトブロンズ
DB　：ダークブロンズ
W　：ホワイト
PW：ピュアホワイト
ST　：ステンカラー
S　：シルバー
無　：ステンレス生地

図中の単位…すべてミリメートル（㎜）

価格は別冊の価格表に掲載されております。

角度調整ができて室内からも干せるタイプ

窓壁用物干

掃き出し窓やスペースの狭いベランダの窓壁側に取付けるタイプ。竿を掛けたまま角度の変更※ができるので、最適な高さで物干しが行えます。

※EK型は角度調整のできない固定型です。

アームの角度を変えて使いやすい高さに

アームの角度を多段階で調整することができます。また、お引渡し時や使用しないときには、邪魔にならないように下向きに折りたたむことができます。
（角度変更についてはP.84の比較一覧表をご覧ください）

（写真はRK-55型です）

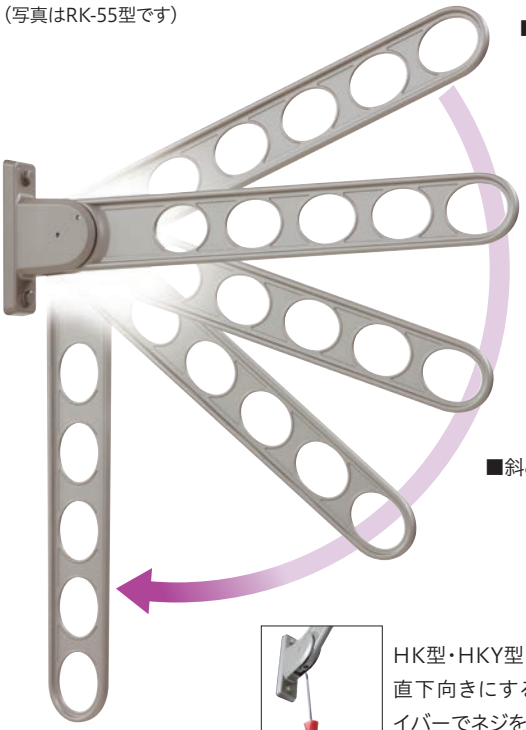

■アーム垂直下向き

HK型・HKY型・HKL型を垂直下向きにする場合はドライバーでネジをゆるめます。
→P.95

竿を掛けたままで角度調整可能

竿の中心を持って操作すれば、左右のアームを同時に動かすことができます。アームの角度を変えるたびに、竿を外す手間がありません。

※竿抜け防止のため、市販の「竿止め」またはホスクリーン専用「竿止め金具」
→P.97をご使用ください。

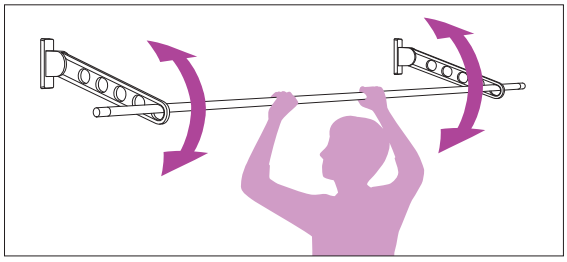

高耐食性ホスクリーン SDタイプ（詳細→P.99）

塩害地域に設置する際は、高耐食性ホスクリーンSDタイプをご検討ください。

室内にいながら物干し可能

窓のそばに設置すれば、室内で洗濯物を整えて、外へサッと掛けるだけです。

取付場所に合わせて選べるベース

標準ベース

一般的な取付けに使用するベースです。

ロングベース

シャッターや戸袋の上に設置しても出っ張りを避けてアームを斜め下にできるベースです。(HKL-65/85対応)

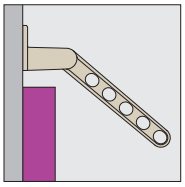

ホスクリーンRK型 P.85

4段階角度調整タイプ

ホスクリーンHK・HKY型 P.87

3段階角度調整タイプ

ホスクリーンHKL型 P.89

HK型のロングベースタイプ

ホスクリーンEK型 P.91

固定アームのローコストタイプ

窓壁用物干　製品比較一覧表

	角度変更	物干し時の窓壁からの総幅目安 W※1	干せる量(目安重量)	
RK-55型	4段活用(斜め上20°-水平-斜め下20°-斜め下40°)・アーム垂直下向き	760㎜	30kg(2本1組)	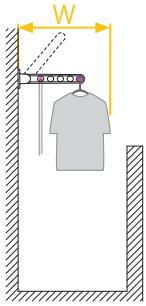 ※イメージ図です
RK-65型	4段活用(斜め上20°-水平-斜め下20°-斜め下40°)・アーム垂直下向き	860㎜		
HK-55型	3段活用(斜め上40°-水平-斜め下40°)・アーム垂直下向き	770㎜		
HK-75型	3段活用(斜め上40°-水平-斜め下40°)・アーム垂直下向き	950㎜		
HKY-55型	3段活用(斜め上40°-水平-斜め下40°)・アーム垂直下向き	770㎜		
HKL-65型	3段活用(斜め上40°-水平-斜め下40°)・アーム垂直下向き	870㎜		
HKL-85型	3段活用(斜め上40°-水平-斜め下40°)・アーム垂直下向き	1040㎜		
EK-55型	固定	760㎜		

※1　洗濯物を掛けたハンガー類(幅500㎜の場合)を含めた総幅の目安です。掛けた洗濯物や干し方によっては数値が変化します。　各製品の取付イメージ図の人物は身長155cmの場合です。
価格は別冊の価格表に掲載されております。

ホスクリーン

RK-55 型 PAT.

長期使用
対応部材 →P.98

窓壁用物干。細かい角度調整が可能になった
最新型の窓壁用物干。

ST(ステンカラー)

DB(ダークブロンズ)

PW(ピュアホワイト)

BL(ブラック)

550㎜

RK-55-DB

仕様

◆長さ　550㎜
◆4段活用(上20°使用－水平使用－下20°使用－下40°使用)
　+アーム垂直下向き

材質(表面仕上)

本体	アルミダイカスト(塗装仕上)
スペーサー	ポリアセタール
金具・ネジ類	ステンレス

木下地、鉄骨に対応した取付パーツ付属。
その他パーツも用意→P.92

施工要領ページ→P.95

ケース入数=10本 ／ 木部・鉄骨取付パーツ付

商品コード	品番	単位	JANコード
075581	**RK-55-ST**	本	4971771042512
075582	**RK-55-DB**	本	4971771042529
075583	**RK-55-PW**	本	4971771042536
103583	**RK-55-BL**	本	4971771042543

専用竿・竿止め金具を用意→P.97
価格は別冊の価格表に掲載されております。

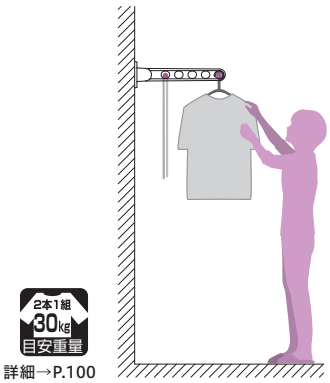

詳細→P.100
※イメージ図です

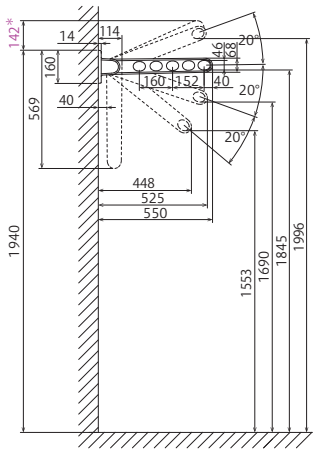

取付高さ1940は
アーム水平時に
身長155㎝の方の
手が届く目安です。

＊可動のため軒天との間に必要な空間

取付ネジ(付属品)

六角タッピングネジ(塗装)※STのみ生地
φ8.5×90　2本付属

取付穴寸法

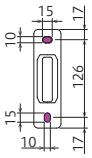

取付厚みは14㎜

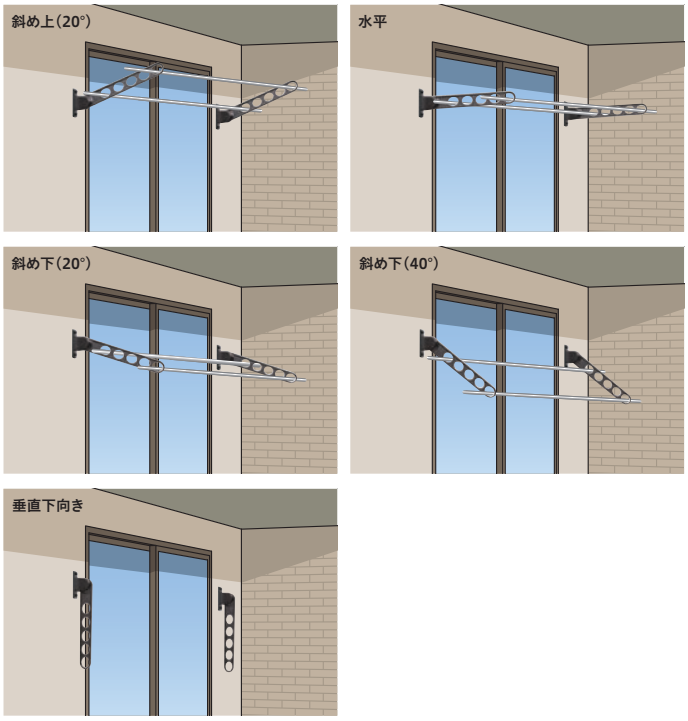

ホスクリーン

RK-65 型 PAT.

長期使用
対応部材 →P.98

窓壁用物干。細かい角度調整が可能で
余裕を持って干せるロングアームタイプ。

ST(ステンカラー)

DB(ダークブロンズ)

PW(ピュアホワイト)

BL(ブラック)

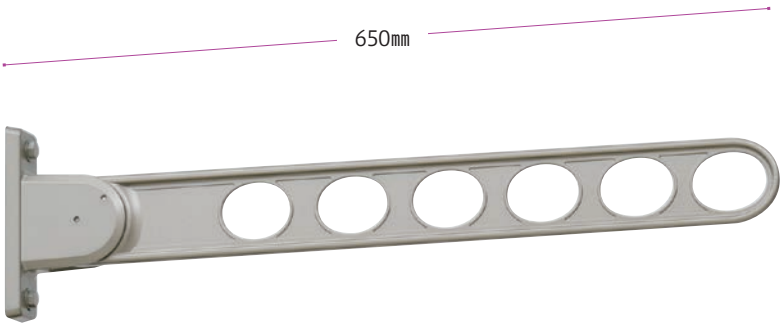

RK-65-ST

仕様

◆長さ　650㎜
◆4段活用(上20°使用－水平使用－下20°使用－下40°使用)
　+アーム垂直下向き

材質(表面仕上)

本体	アルミダイカスト(塗装仕上)
スペーサー	ポリアセタール
金具・ネジ類	ステンレス

木下地、鉄骨に対応した取付パーツ付属。
その他パーツも用意→P.92

施工要領ページ→P.95

ケース入数＝10本 ／ 木部・鉄骨取付パーツ付

商品コード	品番	単位	JANコード
075584	**RK-65-ST**	本	4971771042611
075585	**RK-65-DB**	本	4971771042628
075586	**RK-65-PW**	本	4971771042635
103584	**RK-65-BL**	本	4971771042642

専用竿・竿止め金具を用意→P.97
価格は別冊の価格表に掲載されております。

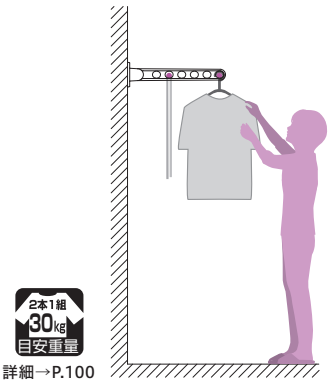

詳細→P.100
※イメージ図です

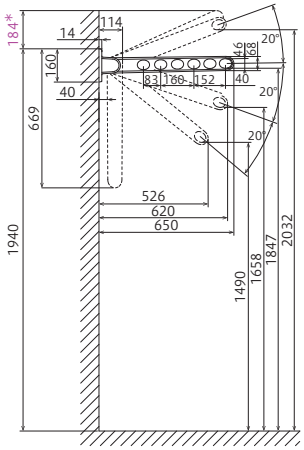

＊可動のため軒天との間に必要な空間

取付高さ1940は
アーム水平時に
身長155㎝の方の
手が届く目安です。

取付ネジ(付属品)

六角タッピングネジ(塗装)※STのみ生地
φ8.5×90　2本付属

取付穴寸法

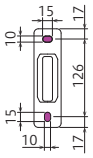

取付厚みは14㎜

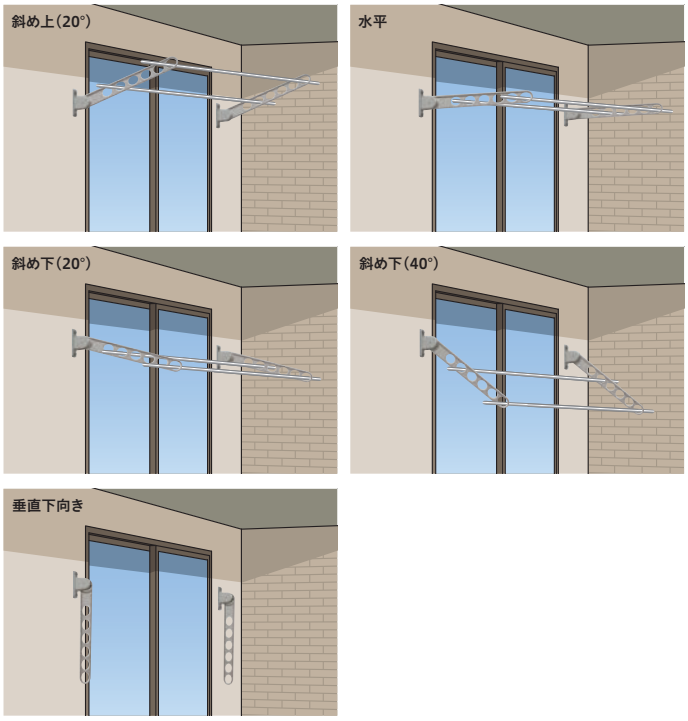

ホスクリーン

HK-55 型

長期使用
対応部材 →P.98

窓壁用物干。3段階角度調整が可能。
窓壁用のスタンダードタイプ。

LB(ライトブロンズ)

DB(ダークブロンズ)

W(ホワイト)

仕様

◆長さ　555㎜
◆3段活用(斜め上使用－水平使用－斜め下使用)+アーム垂直下向き

材質(表面仕上)

本体	アルミダイカスト(塗装仕上)
スペーサー	ポリアセタール
金具・ネジ類	ステンレス

木下地に対応した取付パーツ付属。
その他パーツも用意→P.92

耐 高耐食仕様も用意→P.99

施工要領ページ→ P.95

HK型　ケース入数＝10本 ／ 木部取付パーツ付

商品コード	品番	単位	JANコード
000923	**HK-55-LB**	本	4971771041324
000922	**HK-55-DB**	本	4971771041317
000921	**HK-55-W**	本	4971771041331

HKY型　ケース入数＝8本 ／ 木部取付パーツ付

商品コード	品番	単位	JANコード
000926	**HKY-55-LB**	本	4971771041393
000927	**HKY-55-DB**	本	4971771041386
000925	**HKY-55-W**	本	4971771041300

専用竿・竿止め金具を用意→P.97
価格は別冊の価格表に掲載されております。

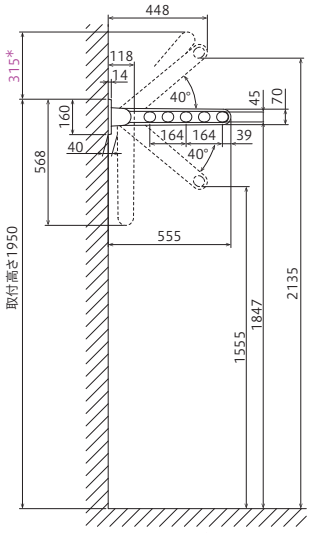

取付高さ1950は
アーム水平時に
身長155㎝の方の
手が届く目安です。

取付ネジ(付属品)

六角コーチスクリュー
(塗装)
φ8×90　2本付属
(平座金あり)

取付穴寸法

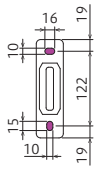

取付厚みは14㎜

＊可動のため軒天との間に必要な空間
アーム垂直下向きは、ネジによるロックを
解除することで可能です。
詳細→P.95

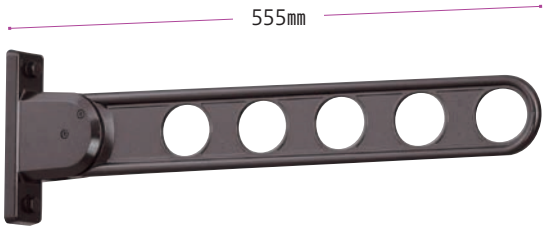

HK-55-DB

HKY型(横型ベースタイプ)

窓上の取付スペースに上下の余裕がない場合や、
横方向の下地に取付けるための横型ベースです。
ベース形状以外はHK型と同等です。
※HKY型は長住協対応製品ではありません。

取付穴寸法

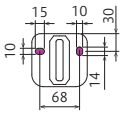

取付厚みは14㎜

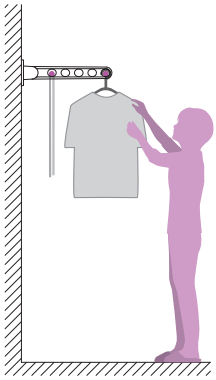

2本1組 30kg 目安重量
詳細→P.100
※イメージ図です

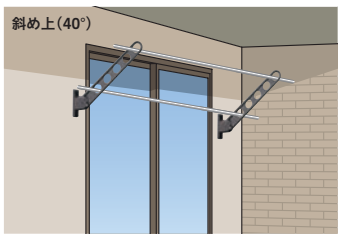

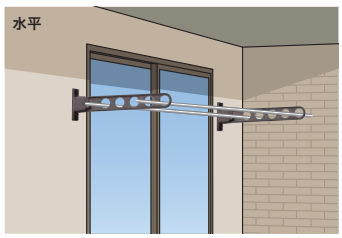

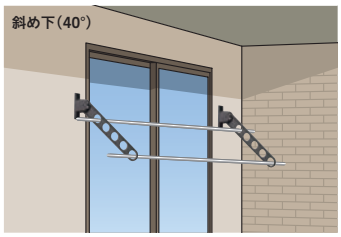

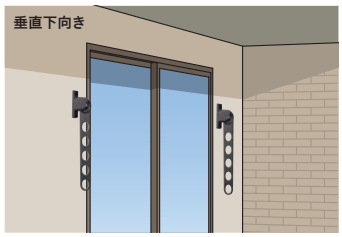

※ 垂直下向きにする方法についてはP.95をご参照ください。

ホスクリーン

HK-75 型

長期使用
対応部材 →P.98

全長が約75㎝のロングアームタイプ。

LB(ライトブロンズ)

DB(ダークブロンズ)

W(ホワイト)

BL(ブラック)

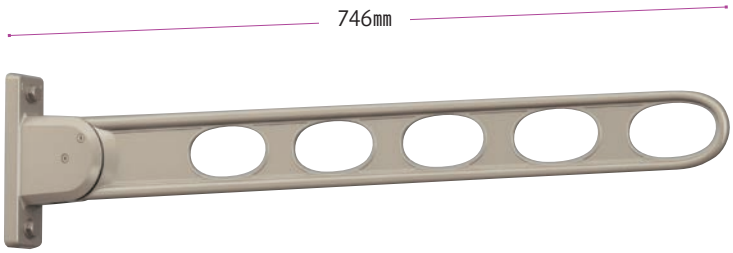

HK-75-LB

仕様

◆長さ　746㎜
◆3段活用(斜め上使用－水平使用－斜め下使用)+アーム垂直下向き

材質(表面仕上)

本体	アルミダイカスト(塗装仕上)
スペーサー	ポリアセタール
金具・ネジ類	ステンレス

木下地に対応した取付パーツ付属。
その他パーツも用意→P.92

施工要領ページ→ P.95

ケース入数=8本 ／ 木部取付パーツ付

商品コード	品番	単位	JANコード
026454	**HK-75-LB**	本	4971771041775
026453	**HK-75-DB**	本	4971771041768
026455	**HK-75-W**	本	4971771041751
000946	**HK-75-BL**	本	4971771041348

専用竿・竿止め金具を用意→P.97
価格は別冊の価格表に掲載されております。

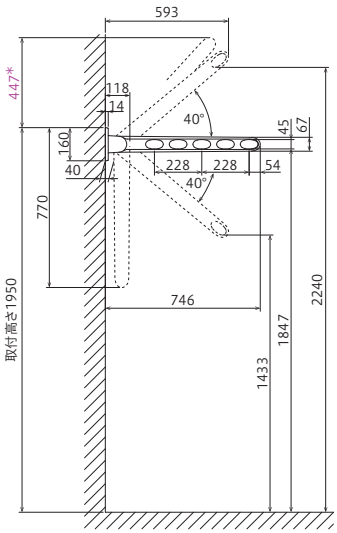

取付高さ1950は
アーム水平時に
身長155㎝の方の
手が届く目安です。

取付ネジ(付属品)

六角コーチスクリュー
(塗装)
φ8×90 2本付属
(平座金あり)

＊可動のため軒天との間に必要な空間
アーム垂直下向きは、ネジによるロックを
解除することで可能です。
詳細→P.95

取付穴寸法

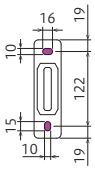

取付厚みは14㎜

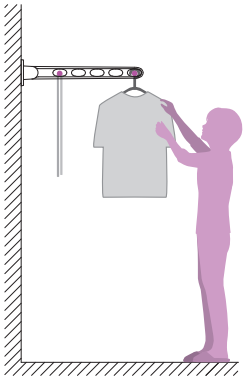

2本1組 30㎏ 目安重量
詳細→P.100

※イメージ図です

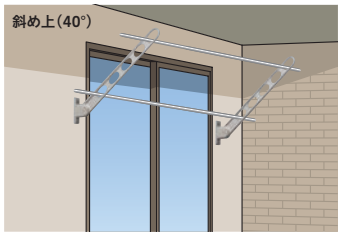
斜め上(40°)

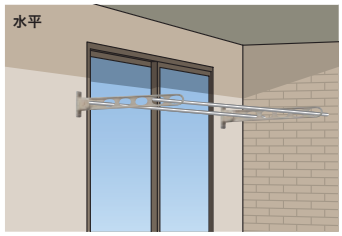
水平

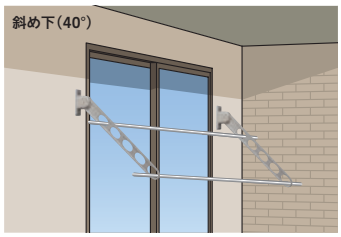
斜め下(40°)

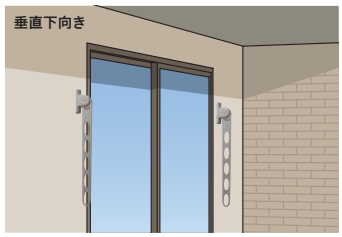
垂直下向き

※ 垂直下向きにする方法についてはP.95をご参照ください。

ホスクリーン

HKL-65 型

窓壁用物干。HK型のロングベースタイプ。
シャッター付の窓にも取付け可能。

LB(ライトブロンズ)

DB(ダークブロンズ)

W(ホワイト)

仕様

◆長さ　652㎜
◆3段活用(斜め上使用－水平使用－斜め下使用)+アーム垂直下向き

材質(表面仕上)

ベース　アルミダイカスト(塗装仕上)
スペーサー　ポリアセタール
金具・ネジ類　ステンレス

木下地に対応した取付パーツ付属。
その他パーツも用意→P.92

施工要領ページ→P.95

ケース入数＝10本 ／ 木部取付パーツ付

商品コード	品番	単位	JANコード
000345	**HKL-65-LB**	本	4971771041409
000996	**HKL-65-DB**	本	4971771041355
003929	**HKL-65-W**	本	4971771041362

専用竿・竿止め金具を用意→P.97
価格は別冊の価格表に掲載されております。

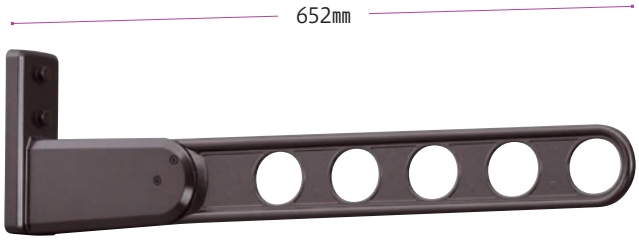

HKL-65-DB

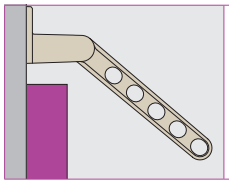

HKL型はシャッターや戸袋などの上に設置した場合でも、出っぱりを避けて斜め下にセットできます。

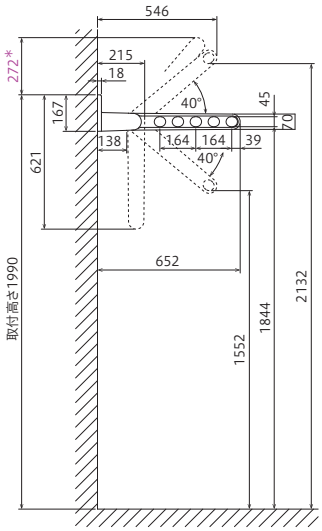

取付高さ1990は
アーム水平時に
身長155㎝の方の
手が届く目安です。

＊可動のため軒天との間に必要な空間
アーム垂直下向きは、ネジによるロックを
解除することで可能です。
詳細→P.95

取付ネジ(付属品)

六角コーチスクリュー(塗装)
φ8×90　2本付属(平座金あり)

取付穴寸法

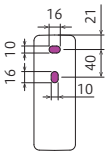

取付厚みは18㎜

取付穴が近いためコンクリートへの取付けはできません。

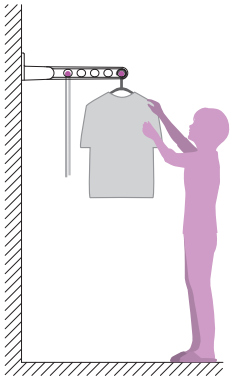

2本1組
30㎏
目安重量

詳細→P.100

※イメージ図です

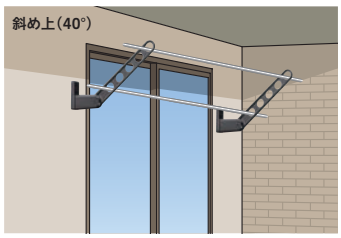

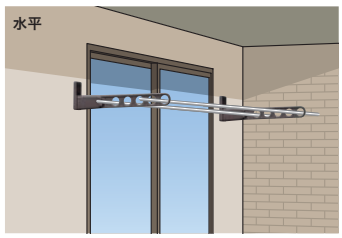

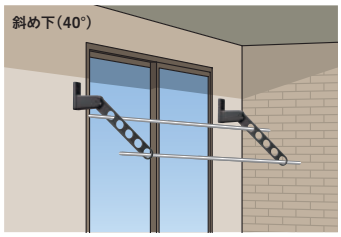

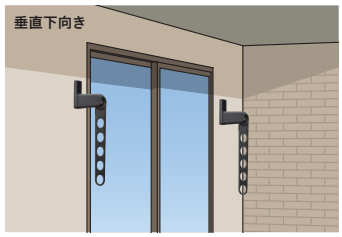

※ 垂直下向きにする方法についてはP.95をご参照ください。

ホスクリーン

HKL-85 型

窓壁用物干。
全長が約85㎝のロングベースタイプ。

LB(ライトブロンズ)

DB(ダークブロンズ)

W(ホワイト)

BL(ブラック)

844㎜

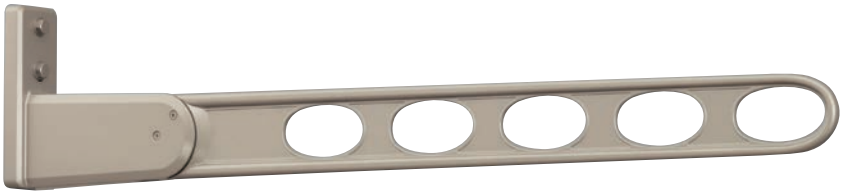
HKL-85-LB

◆全長が844㎜と長いため、次のようなケースに最適です。
・サッシガラス面から距離を取りたい場合
・竿の本数を多くしたい場合
・斜め下にして、より竿位置を下げたい場合

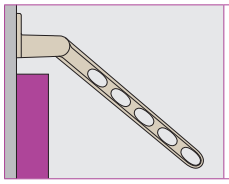

HKL型はシャッターや戸袋などの上に設置した場合でも、出っぱりを避けて斜め下にセットできます。

仕様

◆長さ　844㎜
◆3段活用(斜め上使用－水平使用－斜め下使用)+アーム垂直下向き

材質(表面仕上)

ベース	アルミダイカスト(塗装仕上)
スペーサー	ポリアセタール
金具・ネジ類	ステンレス

木下地に対応した取付パーツ付属。
その他パーツも用意→P.92

施工要領ページ→P.95

ケース入数＝8本 ／ 木部取付パーツ付

商品コード	品番	単位	JANコード
028036	**HKL-85-LB**	本	4971771041294
049567	**HKL-85-DB**	本	4971771041881
005526	**HKL-85-W**	本	4971771041898
000995	**HKL-85-BL**	本	4971771041379

専用竿・竿止め金具を用意→P.97
価格は別冊の価格表に掲載されております。

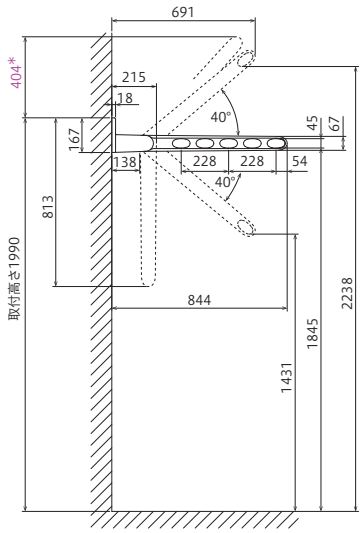

取付高さ1990は
アーム水平時に
身長155㎝の方の
手が届く目安です。

＊可動のため軒天との間に必要な空間
アーム垂直下向きは、ネジによるロックを
解除することで可能です。
詳細→P.95

取付ネジ(付属品)

六角コーチスクリュー(塗装)
φ8×90　2本付属(平座金あり)

取付穴寸法

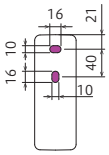

取付厚みは18㎜

取付穴が近いためコンクリートへの取付けはできません。

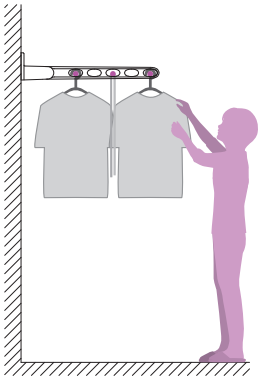

2本1組 30kg 目安重量
詳細→P.100
※イメージ図です

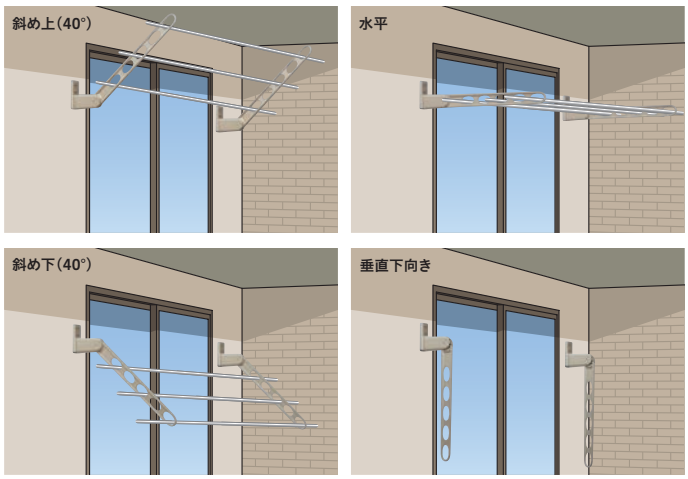

※ 垂直下向きにする方法についてはP.95をご参照ください。

ホスクリーン

EK-55 型

窓壁用物干。アームに角度調整機能がない
固定タイプ。コストを優先するアパートなどに最適。

LB(ライトブロンズ)

DB(ダークブロンズ)

W(ホワイト)

BL(ブラック)

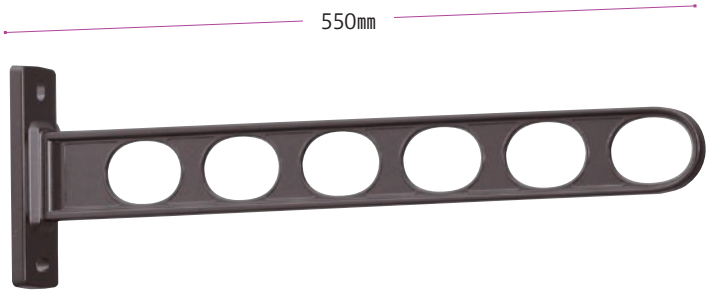

EK-55-DB

仕様

◆長さ　550㎜

材質(表面仕上)

本体	アルミダイカスト(塗装仕上)

取付パーツ別途

取付場所に応じた豊富な金具を用意→P.92

施工要領ページ→ P.95

ケース入数=20本 ／ 取付パーツ別途

商品コード	品番	単位	JANコード
000653	**EK-55-LB**	本	4971771041836
000656	**EK-55-DB**	本	4971771041829
000652	**EK-55-W**	本	4971771041812
000651	**EK-55-BL**	本	4971771041843

専用竿・竿止め金具を用意→P.97
価格は別冊の価格表に掲載されております。

本製品は1ケース(20本)以上の出荷が基本です。
1ケース未満のご注文については、割り増し価格となりますので
お問い合わせください。

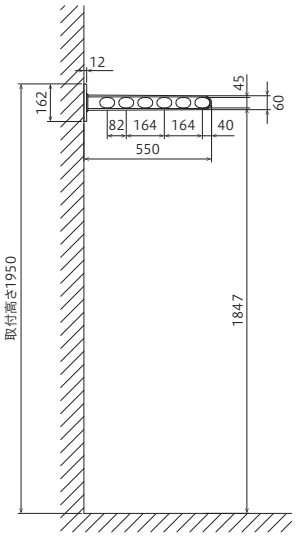

取付高さ1950は
アーム水平時に
身長155㎝の方の
手が届く目安です。

取付穴寸法

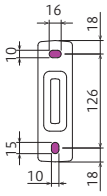

取付厚みは12㎜

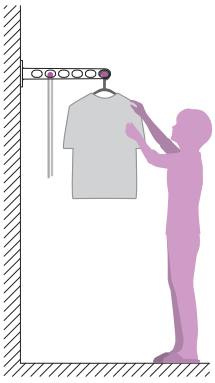

詳細→P.100

※イメージ図です

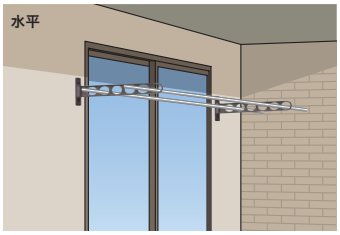

※ EK型は角度調整はできません。

取付パーツ

窓壁用物干（ホスクリーンRK型/HK型/HKY型/HKL型/EK型）

■木下地への取付け　■木下地・鉄骨への取付け　■コンクリートへの取付け

パーツ名	ジカ付パーツ（木造）			ジカ付パーツ（木造・鉄骨）						ジカ付パーツ（コンクリート）		
コード/記号/JAN	000536	HP-6	4971771045117	075662	HP-23B	4971771046015	052657	HP-23	4971771045919	000535	HP-5	4971771045094
	1袋／生地			1袋／生地			1袋／生地			1袋		
	000666	HP-6-LB	4971771045810	075665	HP-23B-PW	4971771046022	071999	HP-23-LB	4971771045933			
	008700	HP-6-DB	4971771045827	134841	HP-23B-BL	4971771046053	072001	HP-23-DB	4971771045940			
	000716	HP-6-W	4971771045834				072000	HP-23-W	4971771045926			
	1袋／各色			1袋／各色			1袋／各色					
							廃番予定品 在庫が無くなり次第終了となります。					
	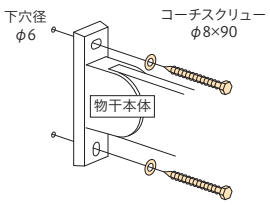 ネジの有効は30㎜以上必要			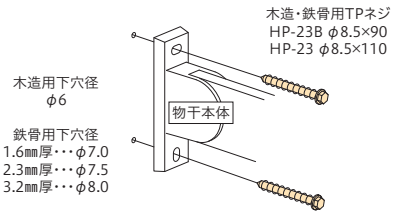 木下地の場合ネジの有効は30㎜以上必要						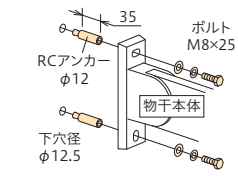		
										075661	HP-5C	4971771045100
										1袋		
										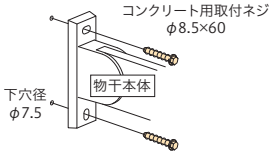		
RK/HK/EK	EK型1本に対して1袋必要（HK型には同等品が付属）			物干1本に対して1袋必要（RK型にはHP-23B同等品が付属）						物干1本に対して1袋必要		
HKL	同等品が付属のため不要			物干1本に対して1袋必要						—		
HKY	同等品が付属のため不要			物干1本に対して1袋必要						—		

■アルミ支柱への取付け※1

パーツ名	支柱取付パーツ						面付パーツ					
コード/記号/JAN	000531	HP-1	4971771045018	000541	HP-1B	4971771045025	000545	HP-8B-LB	4971771045179	052157	HP-8L-LB	4971771045841
	1袋			1袋			000546	HP-8B-DB	4971771045216	052158	HP-8L-DB	4971771045858
							000544	HP-8B-W	4971771045223	052159	HP-8L-W	4971771045865
							000549	HP-8B-BL	4971771045186	052160	HP-8L-BL	4971771045872
							036478	HP-8B-ST	4971771045599	1袋		
							1袋					
	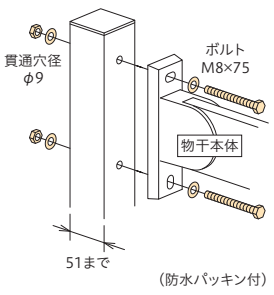 （防水パッキン付）			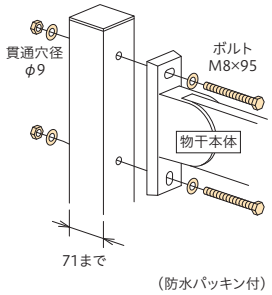 （防水パッキン付）			●支柱取付用ネジも付属します。 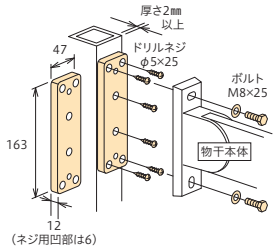			●支柱取付用ネジは躯体により異なるため付属しません。 HP-12（P.74）などのφ5ドリルネジをご用意ください。 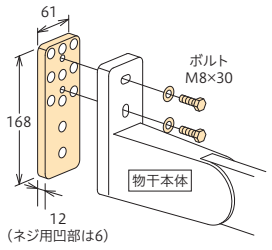		
RK/HK/EK	物干1本に対して1袋必要			物干1本に対して1袋必要			物干1本に対して1袋必要			—		
HKL	物干1本に対して1袋必要			物干1本に対して1袋必要			—			物干1本に対して1袋必要		
HKY	—			—			—			—		

■鉄骨への取付け※2

パーツ名	鉄骨ネジ		
コード/記号/JAN	052161	HP-21	4971771045889
	1袋		
	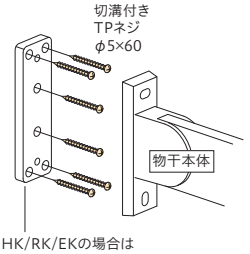 HK/RK/EKの場合は HP-8B（別売品）を利用 HKLの場合はHP-8L（別売品）を利用 ※本パーツはネジのみです。 ※HP-8Bのドリルネジは不要となります。		
RK/HK/EK	物干1本に対して1袋必要		
HKL	物干1本に対して1袋必要		
HKY	—		

※1　「アルミ支柱への取付け」用パーツは、2階のベランダを支える支柱やカーポートの支柱などに対して、物干を高い場所へ取付ける場合にご使用頂けます。ベランダ手すりなどの低い場所に対しては、これらの窓壁用ホスクリーンは適しません（収納時にアーム穴下部の位置が低くなり、足掛かりとなるため危険です）。

※2　鉄骨ネジ単体では取付けできません。HP-8B/HP-8Lのプレート部品と組み合わせて使用します。

●各パーツのネジ類の材質はHP-21（鉄製）を除きステンレス製です。

適合工具（ソケットレンチ）

コーチスクリュー	:13㎜サイズ
ボルトM8	:13㎜サイズ
ボルトM6	:10㎜サイズ
コンクリート用取付ネジ	:13㎜サイズ

パーツの仕上＝記号の末尾

LB　:ライトブロンズ
ST　:ステンカラー
DB　:ダークブロンズ
W　:ホワイト
PW　:ピュアホワイト
BL　:ブラック
無　:ステンレス生地

図中の単位…すべてミリメートル（㎜）

価格は別冊の価格表に掲載されております。

スタイリッシュな床置きタイプ

自立型物干

戸建住宅のお庭やマンションの専用庭などでの使用に適した物干です。他のホスクリーンとのコーディネートがしやすいよう、同系の質感とデザインを心がけました。

※竿抜け防止のため、ホスクリーン専用「竿止め金具」→P.97をご使用ください。

斜めアームで、洗濯物の乾き効率アップ

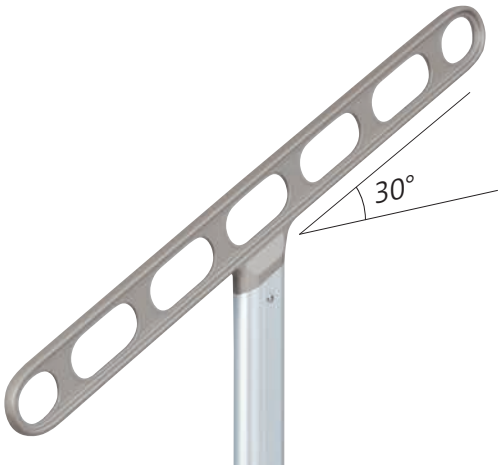

アームを斜めに設計したことで、内側の洗濯物にも効率良く日差しが当たり、風も通りやすくなっています。

布団を干すのに丁度良い高さのフック

重い布団を高く上げなくても済むように、掛けやすく、地面に接地しない高さ（地面から約1200㎜）に竿掛け用のフックを用意しました。

市販の台座をご使用ください

本製品には台座が付属されていません。

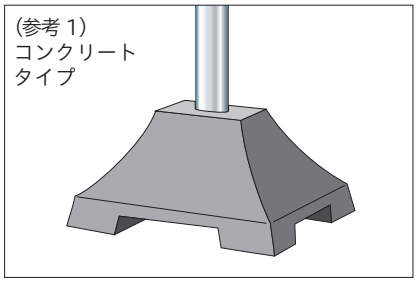

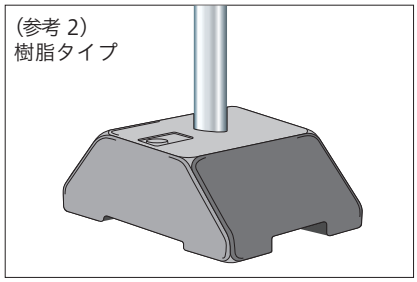

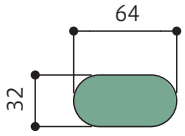

※差し込み穴の内部形状によっては適合しないことがありますので、ご注意ください。

ホスクリーン

JS 型

庭置きに適した自立型物干。

仕様

◆アーム長さ　850㎜
◆全長　1675㎜（台座含まず）
◆台座：市販品を使用

材質（表面仕上）

ポール	アルミ押出形材（アルマイト＋塗装）
アーム	アルミダイカスト（塗装仕上）
フック	ステンレス
金具・ネジ類	ステンレス

※目安重量（15kg）は、市販の台座（下製品図サイズで20kgの重さのもの）を使用して、「一番外側の穴のみに荷重をかけた状態」で転倒しないことを確認したものです。強風時や安定の良くない場所での使用や、極端に片寄った竿位置や乱暴な掛け方をした場合は転倒しやすくなります。

台座は別売（市販品）をご購入ください

1セット（2本組）／ケース入数＝1セット／取付台座は含みません

商品コード	品番	単位	JANコード
020038	**JS-85-SST**	セット	4971771040808

専用竿・竿止め金具を用意→P.97
価格は別冊の価格表に掲載されております。

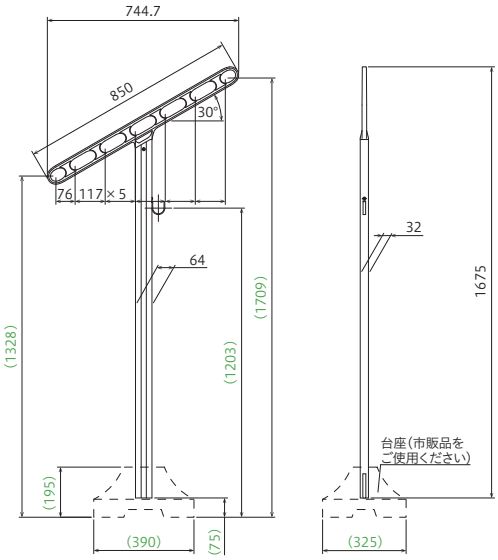

※（　）内の寸法は一例です。
組み合わせる市販台座のサイズによって異なります。

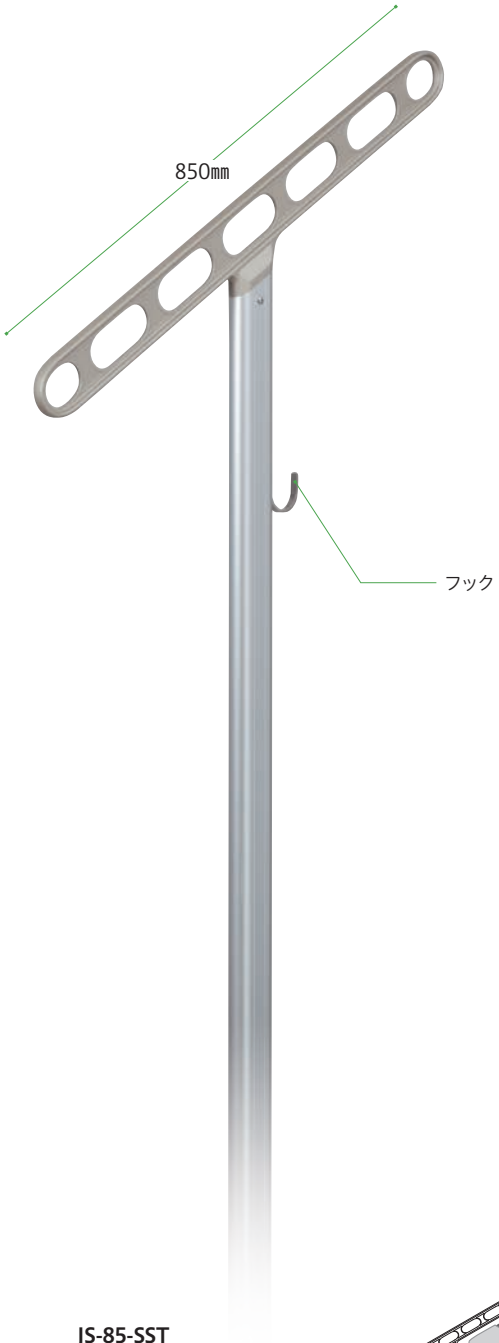

JS-85-SST
（アーム：ステンカラー
ポール：シルバー）

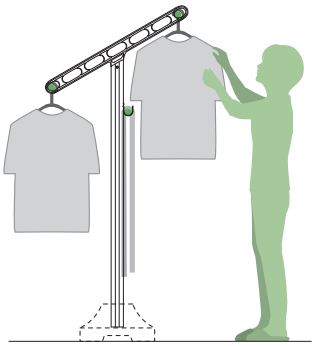

2本1組 15kg 目安重量
詳細→P.100

※イメージ図です

屋外用ホスクリーン　施工要領

取付けは、製品の落下や事故を防ぐために建築構造を理解された施工業者様が行ってください。

腰壁用上下式　LP型／EP型／EPL型／GP型／GPL型／DS2型
腰壁用　HC型／HD型

1.取付ける高さについて（安全性の確保）

ベランダの腰壁や手すりに取付けるタイプの物干は、お子様がよじ登って転落するなどの事故を避けるため、設置高さにご注意ください。特に収納時の竿の位置については注意が必要ですので、右図をご参照ください。

●収納時の竿高さ650㎜は最低基準です。800㎜以上確保できるとより安心です。

●スライド収納式のDS2型は、竿2本とも最上部（元々の手すりレールの高さ付近）に収納されますので、もっとも安心です。

●ポールで上下するタイプ（LP型/EP型/GP型）については、取付け後でも竿の収納位置を上げることができます。

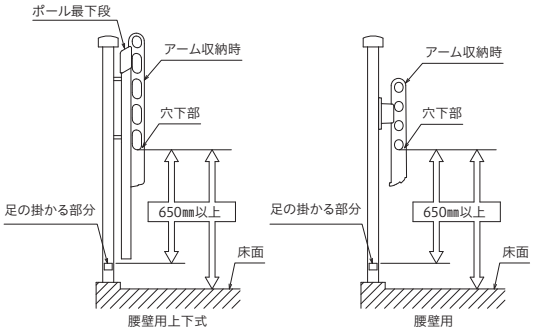

2.取付ける幅について

2本の物干を取付ける間隔については特に決まりはありませんが、取扱いのしやすさを考慮すると、1.8～2.4m程度の取付間隔をおすすめします。

※入手が容易な市販の伸縮式竿（1.7～3.0m）にマッチする取付間隔です。
当社製「竿止め金具付物干し竿」をご使用の場合の物干設置間隔については、P.97をご参照ください。
また、竿の両端が出る分だけ物干の両外側にも余裕が必要です。（腰壁が入り隅となっている場合にはご注意ください）

3.竿止めの使用について

腰壁側で使用する物干は、強風にあおられるなどの万一の事故により竿が抜けてベランダ外に落下すると非常に危険です。市販の竿抜け止めまたは当社製「竿止め金具」をご使用ください。→P.97

●物干し竿が給湯器の前面にくる場合は、給湯設備の故障や火災の原因となります。

※給湯設備周りの空間確保については、給湯設備の取付要領に従ってください。

4.集合住宅などで避難ハッチがある場合

避難ハッチ上に物干本体及び竿がかかると、避難の妨げとなる恐れがあります。

●HD-35型/EP-45型/GP-45型などの、壁からの出寸法が小さい製品をお選びください。（避難ハッチの位置Aに対応）

●竿が横にずれてハッチにかぶさらないよう固定したい場合には当社製「竿止め金具」が有効です。（避難ハッチの位置Bに対応）→P.97

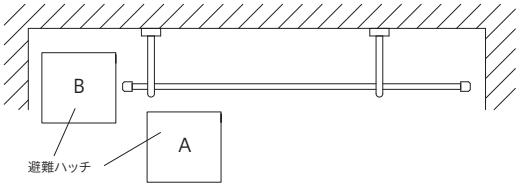

5.物干を3本一組で設置する場合の注意点

物干を真ん中にもう1本追加して取付けるケースがあるようですが（竿間隔が長いのでたるまないように…など）、そうした設置方法では製品が使いづらくなる場合があります。この場合は物干2本セットに短い竿を挿したものを2組設置する方が本来の性能を発揮でき、快適に使用できます。

窓壁用　RK型／HK型／HKY型／HKL型／EK型

1.取付ける高さについて

窓側の壁に取付ける製品です。竿が185㎝程度の高さになるように設置すると、身長155㎝の方でも容易に手が届きます。また、取付後も角度調整による竿の高さの変更が可能です。（EK型を除く）
使う方の身長にあわせて設置する場合は、身長＋30～35㎝の高さを目安としてください。

●HK型・HKY型・HKL型はアームを垂直下向きにするためには右図のように上40°にセットして、アーム下側の穴からドライバーでネジを約9回転ゆるめてください。

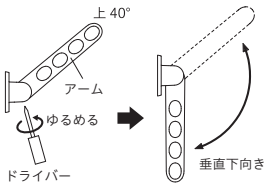

2.窓上に設置する場合

物干のアームを斜め下にした状態で使いやすい高さとなるサイズをお選びください。
戸袋やシャッターなどの出っ張りが大きい場合には、右図のようなロングベースタイプ（HKL型）が適しています。

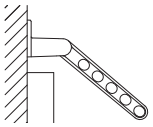

3.腰壁側への設置禁止

窓壁用物干をベランダの腰壁・手すり側に取付けると、物干アームを斜め下にした場合や収納時に竿位置が低くなり、お子様がよじ登って転落するなどの危険性がありますので絶対におやめください。

物干金物の取付けについてのご注意

取付けにあたっては商品に付属の「取付説明書」を良くご覧になり、確実な施工を行ってください。
なお、本カタログに掲載の製品は専門業者による取付けを対象としています。

取付場所・位置

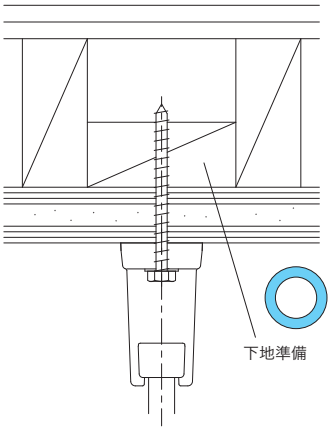

物干金物の取付場所や位置（高さなど）については図面指定があればそれに従い、無い場合はお施主様との打ち合わせにより決定してください。構造や取付方法によっては、その場所に下地材を前もって準備しておく必要があります。

防水処置

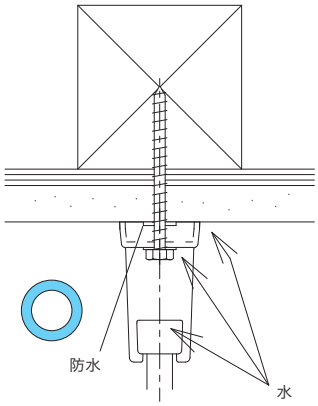

取付ネジ部から浸水があると、柱の腐食にまで進行する恐れがあります。外壁材などに下穴をあけたら穴やその周辺に防水シール材を充填し、浸水のないようにしてください。物干金物の外周部にシーリングをした場合も、取付ネジ部や金物構造の隙間から浸水がありますので、必ず穴をあけた部分の防水処置をしてください。

取付部の強度

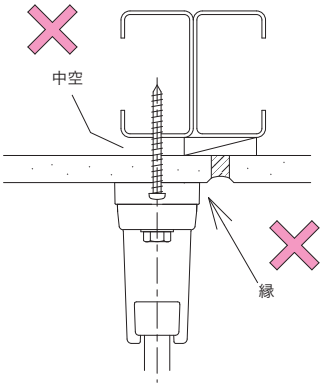

使用するネジなどが十分に効くことだけでなく、その他の影響にもご留意ください。

- サイディング材の裏に中空部がある場合、その奥の柱にコーチスクリューなどを効かせようとすると外壁材が破損する場合があります。
- 外壁材の縁から近い所に穴あけ・ネジ締めなどを行った場合も、ひびが入って後から破損浸水する恐れがあります。

安全への配慮

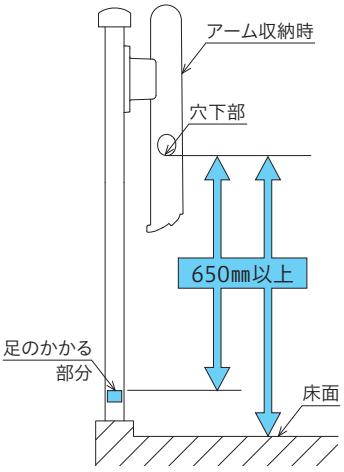

ベランダ手すり（腰壁）側に物干金物を取付ける場合、物干本体や収納した竿などが足掛かりになり、転落事故につながる恐れがあります。したがって物干金物を取付ける場合は、転落事故を防止するため、アーム収納時の穴下部が「足のかかる部分」にならないように極力高い位置に取付けてください。法律や各種基準では「足のかかる部分」までを650㎜としていますが、安全のため、800㎜以上をおすすめします。

足掛かり：
床面からの高さが650㎜以下で幼児が足をかけて上る危険性のある部分で、他の部分につかまることなく自立できる構造のものをいいます。
足のかかる部分：
床面からの高さが650㎜以下の部分で幼児が他の部分につかまりながら上る危険性のある部分をいいます。

ネジの長さ

壁材が厚く、取付面から下地材（ネジが有効に効く部分）までが遠い場合は、それに見合った長さのネジをご用意いただく必要があります。

竿止め金具・物干し竿

竿抜け防止のための、ホスクリーン専用竿止め金具と物干し竿です。

なぜ竿止めが必要なのか？

ベランダ側で使用する物干の場合、
竿が抜けると下階に落下する危険性があります。

このような事故を防ぎ、安心してお使いいただくためにも竿止めの使用をお願いします。
●強風時、洗濯物があおられて竿が物干から抜けてしまう。
●物干の竿位置変更操作時（特に高さ変更）も、うっかりすると竿が抜けてしまう。

ホスクリーン専用「竿止め金具」

【PHS･･･竿止め金具／P-PHM-25･･･竿止め金具（PHS）と物干し竿（PM-25）のセット 】
●竿止め金具は他社製物干への取付けができない場合があります。
●金具本体は芯にステンレスを使用した、頑丈な構造です。
●固定バンド＋ゆるみ止め付きネジでしっかりと固定できます。
●竿を抜くためにはドライバーでネジを外さなければならないので、うっかりミスを防げます。
●避難ハッチのあるベランダで竿位置を固定できます。竿がずれてハッチにかかり避難の妨げとなることを防ぎます。
●片側のみへの取付けでしっかり固定でき、物干の可動を妨げません。（両側には取付けないでください。物干を動かせなくなります）

【PD-1】
●避難ハッチおよび給湯設備周辺の空間を確保するための製品です。
●竿止め金具PD-1が対応する屋外ホスクリーンは、対応表をご確認ください。

しっかり
固定で
安全対策！

竿の固定が
必須条件となる
高層マンションに
最適！

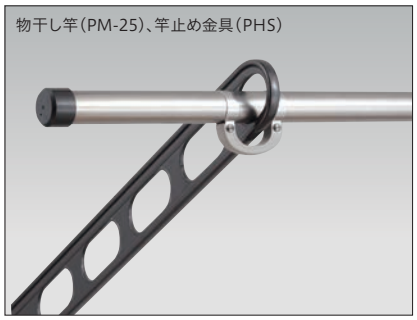

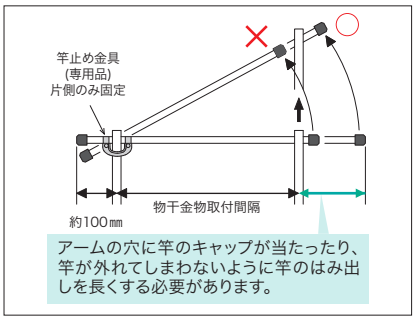

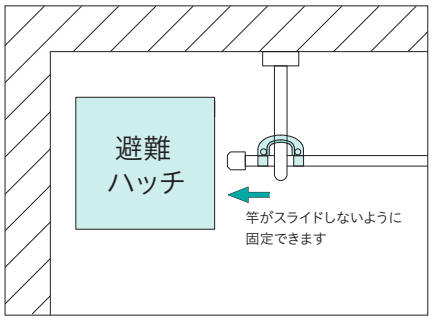

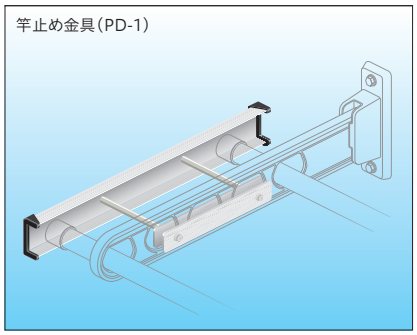

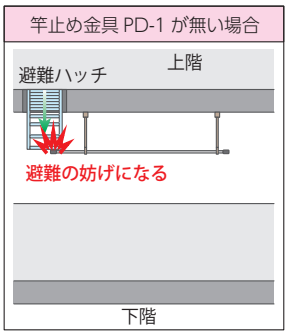

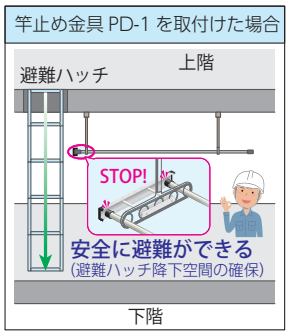

※本製品を取付けた状態を考慮したうえで物干金物の取付位置の設定をお願いします。本製品を取付けてもアームやポールの操作は行えます。

■ PD-1 対応表
HD-45★、HD-55
HDS-45★、HDS-55
GP-45、GP-55／GPL-55
HK-55／HKY-55／HKL-65
RK-55／ZA
物干し竿の使用できる本数が、★印の品番は1本、その他は2本に制限されます。

■ 竿止め金具・物干し竿

物干し竿（PM-25）

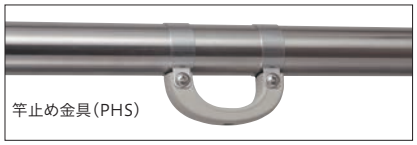
竿止め金具（PHS）

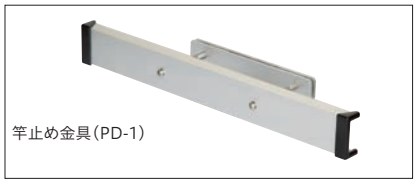
竿止め金具（PD-1）

■ 仕様

物干し竿（PM-25）
本体：ステンレス
（鉄に薄いステンレス巻きではなく、
オールステンレスの高級仕様）
エンドキャップ：AES樹脂
耐荷重：12kg

竿止め金具（PHS）
本体：ステンレス＋ナイロン
バンド・ネジ：ステンレス
調整スペーサー
（PHSのみ）：エラストマー

竿止め金具（PD-1）
本体：アルミ押出形材
（アルマイト＋塗装）
先端キャップ：AES樹脂
高ナット・ネジ類：ステンレス

商品コード	品番	単位	JANコード	
050636	竿止め金具付物干し竿 P-PHM-25	セット	―	PM-25物干し竿（長さ2.56m/竿径32㎜）と専用竿止め金具のセット
040676	竿止め金具 PHS	個	4971771047050	市販品竿径：28～30㎜ および32㎜に対応
118521	竿止め金具 PD-1	本	4971771047074	

※P-PHM-25の竿の長さは2.56m以内で特注可能です。（納期：約2週間）
価格に関してはお問合せください。

価格は別冊の価格表に掲載されております。

長期使用対応部材

長期使用対応部材　とは…

「長期使用住宅部材標準化推進協議会（長住協）」は経済産業省の研究会の提言に基づき住宅部品・部材の標準（共通）化の推進団体として設立されました。
住宅を長く住み継ぐために不可欠なメンテナンス（交換）を容易にする為、住宅部材の標準（共通）化を推進する事を目的とした活動をしております。
「長期使用対応部材（CjK部材）」とは、長期にわたってメンテナンス（交換）を容易にする為に互換性を持たせた部品・部材で、「長住協」により定められています。

長住協ホームページ　https://www.chojukyo.jp/

長期使用対応部材（CjK部材）のメリット

Cjk部材を住宅新築時に使用しておけば、長期間住まわれてメンテナンス（交換）が必要になったときに、交換可能な部材の判別と交換作業が容易になります。

対応製品

長期使用対応部材　◎カタログ中の対応製品には、CjKマーク（左）が表示されています。

屋外用ホスクリーン

■ZA型　→P.51

■ZAN型　→P.53

【基準書】
外部部材　086　外部物干し金物（軒天付け逆T字タイプ）
https://www.chojukyo.jp/docs/standards/exterior/kijunsyo_086.pdf

■LP型　→P.63

■EP型　→P.65

■EPL型　→P.69

【基準書】
外部部材　075　外部物干し金物（腰壁付けポール上下式タイプ）
https://www.chojukyo.jp/docs/standards/exterior/kijunsyo_075.pdf

■HC型　→P.77

■HD型　→P.79

【基準書】
外部部材　059　外部物干し金物（腰壁付け縦可動タイプ）
https://www.chojukyo.jp/docs/standards/exterior/kijunsyo_059.pdf

■RK型　→P.85

■HK型　→P.87

【基準書】
外部部材　052　外部物干し金物（外壁付けタイプ）
https://www.chojukyo.jp/docs/standards/exterior/kijunsyo_052.pdf

推奨取付パーツ（ホスクリーンHC/HD/RK/HK型専用）

対応した取付パーツ「HP-8B」を壁面に先付けすることにより、ホスクリーン本体の交換が容易となると共に躯体との強度や防水性を維持することができるので、新規取付時に購入・施工することをお奨めします。

■取付パーツ　HP-8B

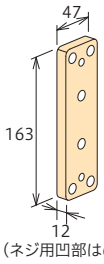

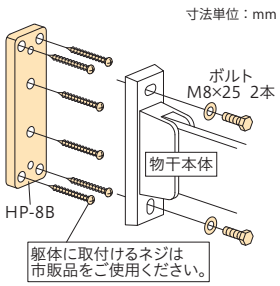

壁面に取付けた物干を交換する際に、木下地の古いネジ穴に再度同じ径のネジを使うと強度不足になる恐れがあるため、取付け場所をずらす必要があります。
そうした場合、壁の内部が浸水しないように古いネジ穴を埋めたり、物干を外した跡を塗り直すなどといった補修の手間がかかってしまいます。

Cjkマークが表示された物干本体と取付パーツ「HP-8B」の組み合せであれば、取付パーツを壁面から取り外さずに物干本体のみを容易に交換可能です。

高耐食性ホスクリーン SDタイプ

ダイカスト部分に特殊な防錆処理を施し、耐食性を高めたホスクリーンです。
塩害の恐れがある地域や、高耐食性を求める環境に最適な製品です。

※本製品は通常製品よりも腐食しにくい仕様となっていますが、腐食しないことを保証するものではありません。

耐食性保証値　塩水噴霧試験（JIS Z2371）1,500時間 レイティングナンバー9.0以上

試験方法

●塩水噴霧試験機によるテスト

■塩水噴霧試験とは…

金属材料（メッキや塗装を施した表面処理品など）の耐食性能を評価する方法のひとつで、塩水（塩化ナトリウム水溶液）を連続的に噴霧した雰囲気に試験片をさらして行う試験です。

■レイティングナンバー法とは…

腐食の度合いを面積比率（腐食面積／試料有効面積）で算出し、判定・評価する方法です。

LP-55型　LP-70型

上下式物干［LP型］

品番	単位	参考ページ
LP-55SD-LB	セット	P.63
LP-55SD-DB	セット	
LP-70SD-LB	セット	P.64
LP-70SD-DB	セット	

＋

取付パーツ（規格品の中で適合するもの）　単位：袋

LP	品番	参考ページ
○	HP-1	P.74
○	HP-1B	
○	HP-5B	P.73
○	HP-6	P.72
○	HP-12	P.74
○	HP-13	P.72
○	HP-14	P.72
○	HP-17-LB	P.73
○	HP-17-DB	

※取付パーツの単位は1袋です。
　左表の物干1セットに対して2袋必要となります。

HK-55型

窓壁用物干［HK型］

品番	単位	参考ページ
HK-55SD-LB	本	P.87
HK-55SD-DB	本	
HK-55SD-W	本	

＋

取付パーツ（高耐食仕様品）　単位：袋

HK	品番	参考ページ
○	HP-1SD	P.92
○	HP-1BSD	
○	HP-5SD	
付属	HP-6SD	
○	HP-8BSD-LB	
○	HP-8BSD-DB	
○	HP-8BSD-W	

※このタイプの物干は取付パーツが露出するため、
　本体同様に高耐食な専用パーツを用意しました。
※上記以外のパーツは組み合わせないでください。
　腐食または電解腐食（＊）の恐れがあります。
※取付パーツの単位は1袋です。
　左表の物干1本に対して1袋必要となります。
＊電解腐食：異種金属（アルミとステンレスなど）
　の接触により発生する腐食。

●ご使用環境によっては、紫外線による退色が発生する場合がございます。
●高耐食仕様であっても、メンテナンスは必要です。　製品に同梱される「取扱説明書」にしたがって日常のお手入れを行ってください。
●納期は通常2週間程度ですが、マンション物件などの大量のご注文については納期が1～2カ月分かかる場合や、対応不可能な場合がありますのでお問合せください。

価格は別冊の価格表に掲載されております。

洗濯物目安重量【使用時の目安】

物干の目安重量表記について

2本1組 20kg 目安重量

物干の紹介ページに表記してある重量は、目安重量です。
物干単体の限度強度ではなく、取付下地への負荷も配慮した上で、通常の洗濯物干しの際にどの位の洗濯物が掛けられるかを表示しています。
数字はあくまで参考値となりますので、ご家庭の洗濯物量にあわせた物干選びの目安としてお使いください。
なお、こちらの数字は性能の保証値ではありません。物干単体では[目安重量]を十分に満たせる耐荷重性能となっていますが、
実際は下地の強度や取付方法により、この目安重量まで物を掛けることはできない場合があります。
取付けの際は、強度に余裕を持たせた下地をつくり、適切な取付パーツのご使用と取付説明書に従った施工が必要です。

洗濯物目安重量　竿に均等に干した際の目安重量です。(1本・1個と表示してあるものを除く。)

室内用物干	洗濯物目安重量	掲載ページ
BAR型	15kg	P.9
QL型(物干し竿・1本)	15kg	P.16
QLH型(1個)	8kg	P.18
★SPC型(1本)	8kg	P.21
★SPD型(1本)	8kg	P.23
★SPE型(1本)	8kg	P.24
★URM/URB型	8kg	P.27・P.28
★UTM型	8kg	P.30
★UTMP型	8kg	P.30
MD/MDL型(1本)	12kg	P.32
hoshare(アーム1本)	5kg	P.34
hoshare(フック1個)	3kg	P.34

屋外用物干	洗濯物目安重量	掲載ページ
SPU型	15kg	P.47
SPI型	20kg	P.48
SPO型（1本）	20kg	P.48
ZA型	20kg	P.51
ZAN型	20kg	P.53
Z-104/107型	20kg	P.55・P.56
Z-207/215型	20kg	P.57・P.58
LP-55/70型	30kg	P.63・P.64
EP-45/55型	30kg	P.65・P.66
GP-45/55型	30kg	P.67・P.68
EPL-55型	30kg	P.69
GPL-55型	30kg	P.70

屋外用物干	洗濯物目安重量	掲載ページ
DS2-60型	30kg	P.71
HC-45/55/65型	30kg	P.77・P.78
HD-35/45/55型	30kg	P.79・P.80
RK-55/65型	30kg	P.85・P.86
HK-55/75型	30kg	P.87・P.88
HKY-55型	30kg	P.87
HKL-65/85型	30kg	P.89・P.90
EK-55型	30kg	P.91
JS型	15kg	P.94
PM-25(物干し竿・1本)	12kg	P.97

★：8kg超で赤色を表示する荷重目安ガイド機能付き

【洗濯物の参考重量】
(洗濯機で脱水後の水分を含んだ重さ)

長袖ワイシャツ	0.25kg
Tシャツ	0.2kg
ズボン	0.5kg
ジーンズ	0.9kg
スカート	0.35kg
靴下1組	0.07kg
タオル	0.15kg
バスタオル	0.5kg
シーツ	0.9kg

【寝具の参考重量】

敷布団シングル	4.5～5.5kg
敷布団ダブル	6.0～7.5kg
掛布団シングル	2.0～2.5kg
掛布団ダブル	3.0～3.5kg
羽毛布団	2.0～2.5kg

【洗濯用品の参考重量】

ステンレス製伸縮竿(最大3mのもの)	1.0～1.3kg
木製ハンガー	0.2kg
樹脂製ハンガー	0.1kg
角形ハンガー	0.6～0.8kg
室内用物干し竿QL型	QL-15-W：0.56kg
	QL-23-W：0.85kg

■ 例1.屋外用物干[GPL型+竿2本]
(物干取付間隔1.5m程度)
写真の状態で洗濯物約5kg+竿2.6kg

■例2.室内用物干[SPC型+室内用物干し竿QL型1本]
(物干取付間隔1.8m程度)
写真の状態で洗濯物約2.5kg+室内用物干し竿QL型(QL-23-W)0.85kg

その他

お手入れについて

ステンレスやアルミ塗装品は腐食しにくい材料ではありますが、環境や使用期間により徐々に腐食します。
表面についた汚れなどの放置は腐食の進行が早くなる大きな原因となりますので「お手入れの方法」や「使用方法・注意」
などを記載した「取扱説明書」を見てお手入れをお願いいたします。

便利機能が満載。多用途な屋外用物掛け

屋外用物掛け金物 フリーアーム

ベランダ、玄関、屋外水栓まわりなど、多用途に使える屋外用の物掛け金物です。使わないときはすっきり収納できるので、じゃまにならず、場所も選びません。

使いやすい便利な機能が満載

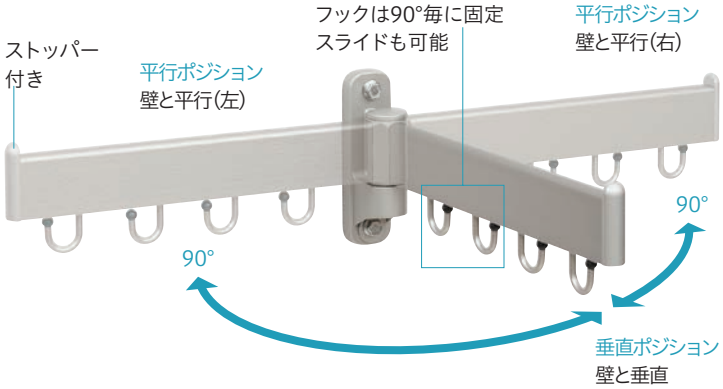

●平行ポジション(左右)

普段はアームを折りたたんで収納。または散らかりやすい物を整理して掛けておけます。
(アームが壁と当たらないように36㎜の隙間を設けてあります)

●垂直ポジション

濡れた物を乾かしたり、洗濯物を干す際に洗濯かごを掛けるなど一時的な使い方をする場合に便利です。

安全機能も充実

フックはアーム下に納まり、掛けた物の脱落を防止。また先端は丸みのある樹脂キャップなので安全です。

アームは強風などでは動きませんが、人が当たると折りたたまれることで身体と製品への衝撃を分散します。

屋外のさまざまな用途に

ベランダに

洗濯物の入ったカゴを掛けておけば、物干し作業もらくらく。

Before　　After

玄関脇に

一時的に買い物袋を掛けて、らくにカギを取り出せます。

屋外水栓まわりに

洗った靴や、ガーデニングの用具など、その場でさっと干しておけます。

屋外用物掛け金物

FA 型 PAT.

サッと掛けてらくらく、すっきり。
屋外用物掛け。

仕様

◆全長　400㎜
◆3方向で使用可能(0°−90°−180°)

材質(表面仕上)

ベース	アルミダイカスト(塗装仕上)
アーム	アルミ押出形材(アルマイト+塗装)
フック	アルミ丸棒(塗装仕上)
フック先端キャップ	ポリアセタール
ネジ類	ステンレス

取付パーツ別途

下部をご参照ください。

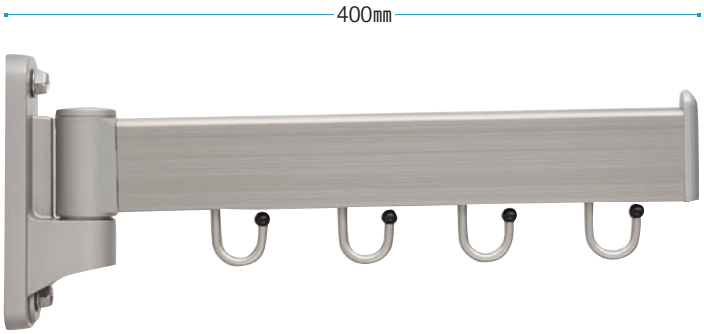

FA-404-ST
(ステンカラー)

ケース入数=10本 ／ 取付パーツ別途

商品コード	品番	単位	JANコード
072659	**FA-404-ST**	本	4971771048019

価格は別冊の価格表に掲載されております。

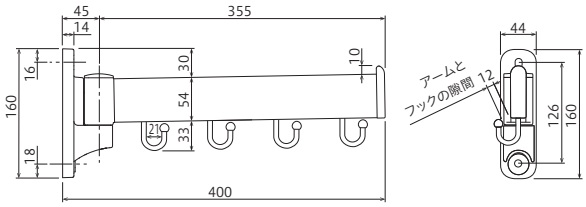

外壁材が厚く、取付け面から下地材(ネジが効く部分)までが遠い場合は、それに対応した長さのネジをご用意ください。

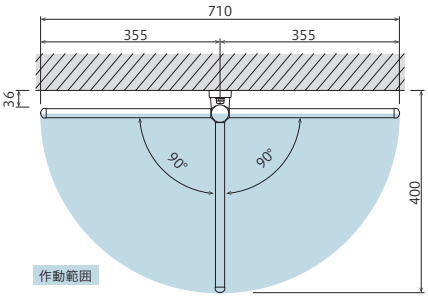

◎調整ワッシャー

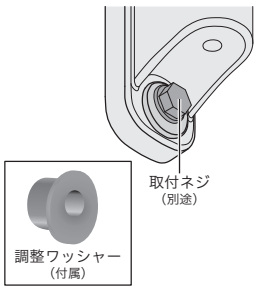

下穴位置の誤差を
横方向=2㎜
縦方向=3㎜] 吸収可能。

またアームに荷重がかかっても
本体がズレないようにできます。

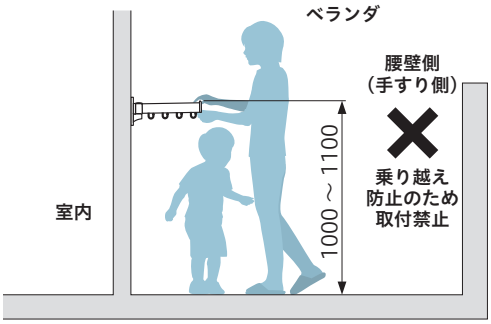

※イメージ図です

パーツ名	ジカ付パーツ(木造・鉄骨)			ジカ付パーツ(コンクリート)		
コード/記号/JAN	075662	**HP-23B**	4971771046015	075661	**HP-5C**	4971771045100
	1袋			1袋		
	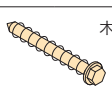 木造・鉄骨用TPネジ φ8.5×90・2本			コンクリート用取付ネジ φ8.5×60・2本		

外壁材が厚く、取付け面から下地材(ネジが効く部分)までが遠い場合は、それに対応した長さのネジをご用意ください。

●腰壁側(手すりなどの乗り越えで転落の恐れがある側)には取付けないでください。(掛けた物が「足のかかる部分」となり、幼児が手すりを乗り越える危険があります。)
●マンションなどのベランダに取付ける場合は、非常口や避難ハッチなどの妨げにならない場所に取付けてください。
●施工前に取付けたい場所の工事の設計仕様をご確認のうえ、位置を決定してください。
●取付ける高さは腰壁(手すり)よりも低く、幼児の目線よりも高い位置で安全を確保し、ベランダの場合は外部からの視線が気にならない位置を考慮した、アーム上面で床から1000㎜～1100㎜程度をお勧めします。
●アームに物を掛けたまま操作しないでください。
掛けた物が人や他の物にぶつかって、思わぬケガや破損につながる恐れがあります。

物干金物シリーズ　ホスクリーン
総合カタログ Vol.7

株式会社 川口技研

営業本部　〒333-0844 埼玉県川口市上青木1-14-41
TEL 048-255-5411　FAX 048-255-8228

大阪支店　〒564-0044 大阪府吹田市南金田2-26-21
TEL 06-6380-1150　FAX 06-6380-1179

福岡出張所　〒812-0016 福岡県福岡市博多区博多駅南6-10-9-102
TEL 092-437-4111　FAX 092-437-4110

川口技研ホームページ https://www.kawaguchigiken.co.jp/

地球にやさしく ISO 14001　品質の向上へ ISO 9001

Product Safety 2011 製品安全対策優良企業

●本カタログに価格は記載されておりません。別冊の価格表をご覧ください。
●本カタログの掲載写真は印刷の関係上、商品実物と色味が異なる場合があります。
●本カタログ掲載内容の無断転載・複写・転写を禁じます。
●商品改良のため、予告なく仕様の変更を行うことがありますのでご了承ください。
●この印刷物は環境に配慮した、植物油インキで印刷されています。

VEGETABLE OIL INK

KH2404
2409-S-17K15/050-14492
2024/10月現在

川口技研

物干しから、人も暮らしも変えていく。

物干金物シリーズ

ホスクリーン®

価格表

2024年10月現在

製品の詳細については総合カタログをご覧ください。

最新の価格はこちら

KAWAGUCHI GIKEN

室内用ホスクリーン

BAR型・QL型・QLH型

室内用物干　固定式

価格＝1セット

イラストは参考イメージです。詳しくは商品カタログをご覧ください。 商品名	商品コード	品番	単位	価格(税抜)	受注生産品	ケース入数	付属ネジ	JANコード
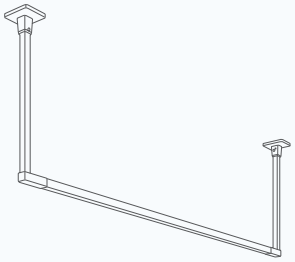 BAR型	133127	BAR1-4509-BK	セット	¥22,000	―	3セット	○	4971771048217
	133128	BAR1-4513-BK		¥24,000				4971771048224
	133129	BAR1-4518-BK		¥26,500				4971771048231
	133130	BAR1-6009-BK		¥23,000				4971771048248
	133131	BAR1-6013-BK		¥25,000				4971771048255
	133132	BAR1-6018-BK		¥27,500				4971771048262
	133121	BAR1-4509-W		¥22,000				4971771048316
	133122	BAR1-4513-W		¥24,000				4971771048323
	133123	BAR1-4518-W		¥26,500				4971771048330
	133124	BAR1-6009-W		¥23,000				4971771048347
	133125	BAR1-6013-W		¥25,000				4971771048354
	133126	BAR1-6018-W		¥27,500				4971771048361
	高さ寸法（50mm単位）	取付寸法（10mm単位）						
	200～600mm	450～ 910mm		¥25,000	特注品	［納期：約2週間］		
		920～1360mm		¥27,000				
		1370～1820mm		¥29,500				

室内用物干し竿

価格＝1本・1セット

QL型	091841	QL-15-W	本	¥6,900	―	5本	―	4971771049153
	095841	QL-23-W		¥7,800				4971771049238
	130466	QL-15-BK		¥7,400				4971771049214
	130467	QL-23-BK		¥8,500				4971771049221
SPC型+QL型（セット品）	100928	QSCS-15-W	セット	¥18,100	―	3セット	○	4971771049184
	100929	QSCS-23-W		¥19,000				4971771049276
	091861	QSC-15-W		¥18,600				4971771049191
	095842	QSC-23-W		¥19,500				4971771049283
	100926	QSCL-15-W		¥19,900				4971771049177
	100927	QSCL-23-W		¥20,800				4971771049269
	131563	QSCS-15-BK		¥19,200				4971771049429
	131564	QSCS-23-BK		¥20,300				4971771049450
	131561	QSC-15-BK		¥19,700				4971771049412
	131562	QSC-23-BK		¥20,800				4971771049443
	131565	QSCL-15-BK		¥21,000				4971771049436
	131566	QSCL-23-BK		¥22,100				4971771049467

室内用物干し竿専用フック

価格＝1セット（２個入）

QLH型	107152	QLH-Cr	セット	¥5,300	―	12セット	○	4971771049511
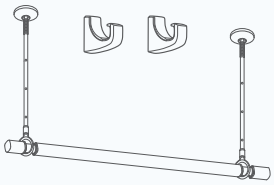 SPC型+QL型+QLH型（セット品）	110245	HQSS-15	セット	¥22,900	○※1	3セット	○	4971771049337
	110246	HQSS-23		¥23,700	○※1			4971771049368
	110241	HQS-15		¥23,400	―			4971771049313
	110242	HQS-23		¥24,200	―			4971771049344
	110243	HQSL-15		¥24,700	○※1			4971771049320
	110244	HQSL-23		¥25,500	○※1			4971771049351

※1　受注生産品の納期は約2週間です。

本カタログに掲載されている価格はすべて税抜価格です。

室内用ホスクリーン

SPC型/SPD型/SPE型

イラストは参考イメージです。 詳しくは商品カタログをご覧ください。	商品名	商品コード	品番	単位	価格(税抜)	受注生産品	ケース入数	付属ネジ	JANコード
室内用物干 スポット型 価格＝1本・1個									
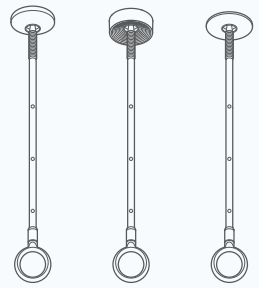 SPC型 SPD型 SPE型	SPC型	075567	SPCSS-W	本	¥4,750	—	10本	○	4971771040341
		047977	SPCS-W		¥5,650	—			4971771040273
		043338	SPC-W		¥5,900	—			4971771040259
		044577	SPCL-W		¥6,550	—			4971771040266
		075568	SPCLL-W		¥12,450	—			4971771040334
		047818	SPCS-M		¥5,650	—			4971771040303
		046939	SPC-M		¥5,900	—			4971771040280
		047159	SPCL-M		¥6,550	—			4971771040297
		130465	SPCSS-BK		¥5,050	○※1			4971771044042
		130463	SPCS-BK		¥5,950	—			4971771044028
		130461	SPC-BK		¥6,200	—			4971771044011
		130462	SPCL-BK		¥6,850	—			4971771044035
		130464	SPCLL-BK		¥12,750	○※1			4971771044059
	SPD型	075569	SPDSS-W		¥4,750	—			4971771040686
		062199	SPDS-W		¥5,650	—			4971771040242
		062197	SPD-W		¥5,900	—			4971771040228
		062198	SPDL-W		¥6,550	—			4971771040235
		075570	SPDLL-W		¥12,450	—			4971771040693
	SPE型	072440	SPES-W		¥6,350	—			4971771040167
		072438	SPE-W		¥6,550	—			4971771040143
		072439	SPEL-W		¥7,250	—			4971771040150
	SPC型/SPD型/SPE型 (本体のみ) ※2	046876	SPC-W本体	個	¥2,200	—	—	○	—
		068798	SPD-W本体						
		048537	SPC-M本体						
		131261	SPC-BK本体						
		080061	SPE-W本体		¥2,900				
	SPC型/SPD型/SPE型 (ポールのみ) ※2	076802	SPC/D SS-W (SSサイズ)ポール	本	¥2,550	—	—	—	—
		048896	SPC/D/E S-W (ショート)ポール		¥3,450				
		046940	SPC/D/E-W (標準)ポール		¥3,700				
		048156	SPC/D/E L-W (ロング)ポール		¥4,350				
		076801	SPC/D LL-W (LLサイズ)ポール		¥10,250				
		131262	SPCSS-BK (SSサイズ)ポール		¥2,850				
		131263	SPCS-BK (ショート)ポール		¥3,750				
		131264	SPC-BK (標準)ポール		¥4,000				
		131265	SPCL-BK (ロング)ポール		¥4,650				
		131266	SPCLL-BK (LLサイズ)ポール		¥10,550				

※1　受注生産品の納期は約2週間です。
※2　本体とポールはSPA型・SPB型（旧製品）とは組み合わせできません。

本カタログに掲載されている価格はすべて税抜価格です。

室内用ホスクリーン　SPC型/SPD型/SPE型・URM型/URB型・UTM型/UTMP型・MD型/MDL型/hoshare（ホシェア）

イラストは参考イメージです。詳しくは商品カタログをご覧ください。	商品名	商品コード	品番	単位	価格（税抜）	受注生産品	ケース入数	付属ネジ	JANコード
室内用物干 スポット型　価格＝1個									
	SPC型/SPD型/SPE型 ボール掛けフック	047596	**SPC/SPD/SPE 兼用**	個	**￥250**	―	―	○	―
	竿立てホルダー	058076	**STH-1**		**￥500**	―	―	○	
	SPC型/SPD型 コンクリート用パーツ※2	119861	**SPRC-1-W**		**￥4,100**	―	―	○	
	SPC型/SPD型 傾斜天井用パーツ※3	―	**SPKT-1-W（寸勾配指定）**		**￥3,300**	○※1	―	○	
室内用物干 竿昇降式（操作棒タイプ）　価格＝1セット									
URM型	**URM型**	000685	**URM-S-W**	セット	**￥33,200**	―	1セット	○	4971771040723
		000686	**URM-L-W**		**￥36,000**	―			4971771040716
URB型	**URB型**	000687	**URB-S-W**		**￥34,600**	―			4971771040747
		000688	**URB-L-W**		**￥38,300**	―			4971771040730
室内用物干 竿昇降式（操作ヒモタイプ）　価格＝1セット									
UTM型	**UTM型**	070699	**UTM-S-W**	セット	**￥26,900**	―	1セット	○	4971771040884
		070698	**UTM-L-W**		**￥30,400**	―			4971771040877
UTMP型	**UTMP型**	083962	**UTMP-S-W**		**￥28,700**	○※1			4971771040907
		080662	**UTMP-L-W**		**￥32,200**	○※1			4971771040891
室内用物干 窓枠付　価格＝1セット（左右一組）									
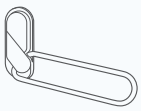 MD型	**MD型**	061296	**MD-W**	セット	**￥6,000**	―	20セット	○	4971771040631
		001950	**MD-LB**		**￥6,000**	―			4971771040617
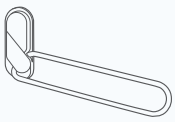 MDL型	**MDL型**	061297	**MDL-W**		**￥7,500**	―			4971771040648
		001954	**MDL-LB**		**￥7,500**	―			4971771040624
室内物干×衣類掛け　価格＝1セット									
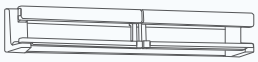	**hoshare（ホシェア）**	121641	**HS60-SW**	セット	**￥25,000**	―	2セット	○	4971771047807

※1　受注生産品の納期は約2週間です。
※2　コンクリート用パーツはSPE型には対応しておりません。
※3　傾斜天井用パーツはSPE型には対応しておりません。SPC型・SPD型・SPE型は水平～2寸勾配（11.3°）未満までは本体をそのまま取付けてご使用できます。
　　2寸勾配（11.3°）以上の傾斜天井へ取付ける場合には「傾斜天井用パーツ」をご使用ください。（納期：約2週間）

本カタログに掲載されている価格はすべて税抜価格です。

屋外用ホスクリーン

SPU型・SPI型・SPO型

イラストは参考イメージです。 詳しくは商品カタログをご覧ください。	商品名	商品コード	品番	単位	価格(税抜)	受注生産品	ケース入数	付属ネジ	JANコード
軒天用物干	価格＝1セット（SPU型）・1本（SPI型）								
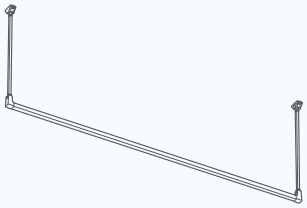	SPU型	134241	SPU-6518-BL	セット	¥28,700	—	3セット	○	4971771047623
		134243	SPU-6518-ST		¥28,700				4971771047616
		134242	SPU-8518-BL		¥29,300				4971771047647
		134244	SPU-8518-ST		¥29,300				4971771047630
		高さ寸法（50mm単位） 250mm～850mm			¥32,400	特注品	［納期：約3週間］ 本体も含めた全長でご指定ください。 ※取付寸法(竿の長さ)は特注対応できません。		
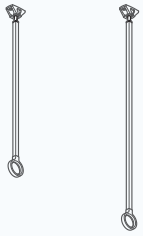	SPI型	133802	SPI-65-BL	本	¥8,700	—	10本	○	4971771047722
		133801	SPI-65-ST		¥8,700				4971771047715
		133804	SPI-85-BL		¥9,000				4971771047746
		133803	SPI-85-ST		¥9,000				4971771047739
		高さ寸法（50mm単位） 250mm～850mm			¥12,100	特注品	［納期：約3週間］ 本体も含めた全長でご指定ください。		
	SPU型/SPI型 本体のみ	133810	SPU/SPI-BL本体	個	¥2,650	—	—	○	4971771047968
		133809	SPU/SPI-ST本体			—	—	○	4971771047951
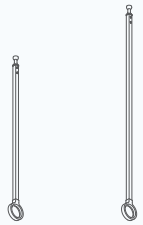	SPI型 ポールのみ	133806	SPI-65-BL ポールのみ	本	¥6,050	—	—	—	4971771047937
		133805	SPI-65-ST ポールのみ		¥6,050	—	—	—	4971771047913
		133808	SPI-85-BL ポールのみ		¥6,350	—	—	—	4971771047944
		133807	SPI-85-ST ポールのみ		¥6,350	—	—	—	4971771047920
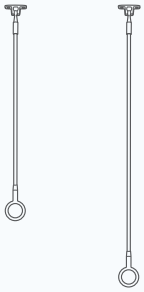	SPO型 廃番予定品	000266	SPO-S	本	¥11,300	—	10本	○	4971771040310
		000267	SPOL-S		¥11,700				4971771040327
		高さ寸法（5mm単位） 250mm～855mm			¥15,700	特注品	［納期：約3週間］ 本体も含めた全長でご指定ください。		
	SPO型 本体のみ 廃番予定品	001917	SPO-S本体	個	¥3,450	—	—	○	—
	SPO型 ポールのみ 廃番予定品	000268	SPO-Sポールのみ	本	¥7,850	—	—	—	—
		000269	SPOL-Sポールのみ		¥8,250	—	—	—	—

本カタログに掲載されている価格はすべて税抜価格です。

屋外用ホスクリーン

ZA型・ZAN型・Z型

軒天用物干　価格＝1セット（2本組）

イラストは参考イメージです。詳しくは商品カタログをご覧ください。	商品名	商品コード	品番	単位	価格（税抜）	受注生産品	ケース入数	付属ネジ	JANコード
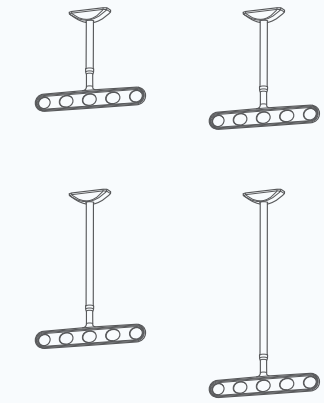	ZA型	080881	ZA-0445-ST	セット	¥17,600	ー	3セット	○	4971771042710
		080882	ZA-0445-DB		¥17,600				4971771042727
		080883	ZA-0445-PW		¥17,600				4971771042734
		080884	ZA-0645-ST	セット	¥17,900	ー	3セット	○	4971771042741
		080885	ZA-0645-DB		¥17,900				4971771042758
		080886	ZA-0645-PW		¥17,900				4971771042765
		080887	ZA-0745-ST	セット	¥18,200	ー	3セット	○	4971771042772
		080888	ZA-0745-DB		¥18,200				4971771042789
		080889	ZA-0745-PW		¥18,200				4971771042796
		080890	ZA-1145-ST	セット	¥20,900	ー	3セット	○	4971771042802
		080891	ZA-1145-DB		¥20,900				4971771042819
		080892	ZA-1145-PW		¥20,900				4971771042826
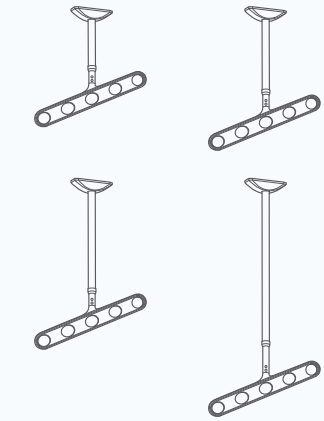	ZAN型	080893	ZAN-0450-ST	セット	¥18,400	ー	3セット	○	4971771042833
		080894	ZAN-0450-DB		¥18,400				4971771042840
		080895	ZAN-0450-PW		¥18,400				4971771042857
		080896	ZAN-0650-ST	セット	¥18,600	ー	3セット	○	4971771042864
		080897	ZAN-0650-DB		¥18,600				4971771042871
		080898	ZAN-0650-PW		¥18,600				4971771042888
		080899	ZAN-0750-ST	セット	¥18,900	ー	3セット	○	4971771042895
		080900	ZAN-0750-DB		¥18,900				4971771042901
		080901	ZAN-0750-PW		¥18,900				4971771042918
		080902	ZAN-1150-ST	セット	¥21,500	ー	3セット	○	4971771042925
		080903	ZAN-1150-DB		¥21,500				4971771042932
		080904	ZAN-1150-PW		¥21,500				4971771042949
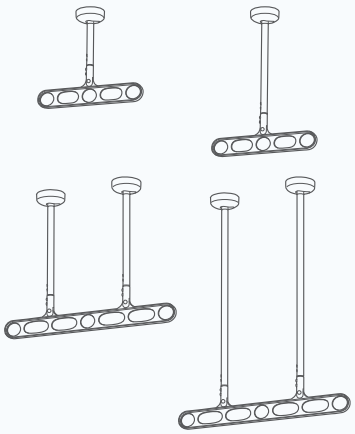	Z型 ※1	048458	Z-104-LB	セット	¥19,100	ー	3セット	○	4971771041508
		048457	Z-104-DB		¥19,100				4971771041492
		015990	Z-107-LB	セット	¥19,100	ー	3セット	○	4971771041447
		015989	Z-107-DB		¥19,100				4971771041430
		015993	Z-207-LB	セット	¥36,300	ー	2セット	○	4971771041461
		015991	Z-207-DB		¥36,300				4971771041454
		015996	Z-215-LB	セット	¥43,700	ー	2セット	○	4971771041485
		015995	Z-215-DB		¥43,700				4971771041478

※1　長さを縮める特注に対応します。（最小サイズは315mmまで5mm単位で対応可能です。）特注品の価格は20%アップとなります。（納期：約2週間）

本カタログに掲載されている価格はすべて税抜価格です。

屋外用ホスクリーン

LP型・EP型・GP型・EPL型・GPL型・DS2型

屋外用物干 上下式

価格＝1セット（2本組）

イラストは参考イメージです。詳しくは商品カタログをご覧ください。	商品名	商品コード	品番	単位	価格(税抜)	受注生産品	ケース入数	付属ネジ	JANコード
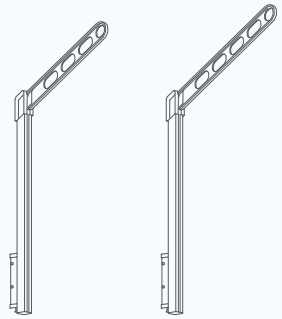	LP型	002061	LP-55-LB	セット	¥32,700	―	3セット	―	4971771041072
		052257	LP-55SD-LB ※1		¥41,400	○※2			―
		002060	LP-55-DB		¥32,700	―			4971771041058
		052258	LP-55SD-DB ※1		¥41,400	○※2			―
		002066	LP-55-W		¥32,700	―			4971771041065
		002062	LP-55-S		¥29,900	―			4971771041089
		002064	LP-70-LB	セット	¥33,600	―	3セット	―	4971771041034
		052259	LP-70SD-LB ※1		¥42,200	○※2			―
		002063	LP-70-DB		¥33,600	―			4971771041010
		052260	LP-70SD-DB ※1		¥42,200	○※2			―
		002067	LP-70-W		¥33,600	―			4971771041027
		002065	LP-70-S		¥30,900	―			4971771041041
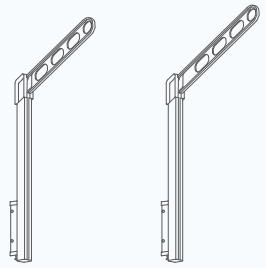	EP型	010010	EP-45-LB	セット	¥28,100	―	3セット	―	4971771040921
		010009	EP-45-DB		¥28,100				4971771040914
		060537	EP-45-S		¥26,600				4971771040990
		010012	EP-45-SB		¥26,600				4971771040938
		002162	EP-55-LB	セット	¥28,400	―	3セット	―	4971771041126
		002160	EP-55-DB		¥28,400				4971771041119
		002161	EP-55-SB		¥26,900				4971771041133
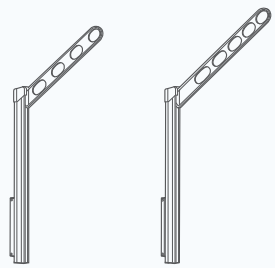	GP型	018503	GP-45-ST	セット	¥22,600	―	3セット	―	4971771042048
		020548	GP-45-DB		¥22,600				4971771042017
		020547	GP-45-W		¥22,600				4971771042024
		020546	GP-45-S		¥22,000				4971771042031
		007282	GP-55-ST	セット	¥22,800	―	3セット	―	4971771041911
		007281	GP-55-DB		¥22,800				4971771041928
		017537	GP-55-W		¥22,800				4971771041904
		020534	GP-55-S		¥22,200				4971771041966
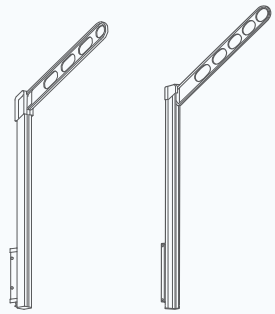	EPL型	002110	EPL-55-LB	セット	¥30,000	―	3セット	―	4971771041157
		002119	EPL-55-DB		¥30,000				4971771041140
		002118	EPL-55-W		¥30,000				4971771041171
		003847	EPL-55-SB		¥28,400				4971771041164
	GPL型	007284	GPL-55-ST	セット	¥24,300	―	3セット	―	4971771041935
		007283	GPL-55-DB		¥24,300				4971771041942
		017538	GPL-55-W		¥24,300				4971771041959
		020545	GPL-55-S		¥23,800				4971771041973
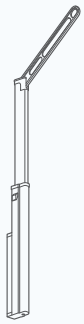	DS2型	019366	DS2-60-LB	セット	¥49,900	―	1セット	―	4971771041201
		017896	DS2-60-DB		¥49,900				4971771041195

※1　SDタイプ：ダイカスト部分に特殊な防錆処理を施し、耐食性を高めたタイプです。
※2　納期は通常2週間程度ですが、マンション物件などの大量のご注文については、納期が1～2ヶ月かかる場合や対応が不可能な場合がありますのでご相談ください。

本カタログに掲載されている価格はすべて税抜価格です。

屋外用ホスクリーン

HC型・HD型・HDS型

イラストは参考イメージです。 詳しくは商品カタログをご覧ください。	商品名	商品コード	品番	単位	価格(税抜)	受注生産品	ケース入数	付属ネジ	JANコード
腰壁用物干 価格＝1本									
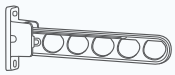	**HC型**	000411	**HC-45-LB**	本	**￥6,150**	—	10本	—	4971771041263
		000412	**HC-45-DB**		**￥6,150**				4971771041256
		000410	**HC-45-W**		**￥6,150**				4971771041270
		000416	**HC-55-LB**	本	**￥6,450**	—	10本	—	4971771041225
		000417	**HC-55-DB**		**￥6,450**				4971771041218
		000415	**HC-55-W**		**￥6,450**				4971771041232
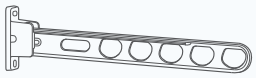		001381	**HC-65-LB**	本	**￥7,350**	—	10本	—	4971771041737
		001584	**HC-65-DB**		**￥7,350**				4971771041720
		001583	**HC-65-W**		**￥7,350**				4971771041713
	HD型	049556	**HD-35-ST**	本	**￥4,100**	—	10本	—	4971771042055
		049558	**HD-35-DB**		**￥4,100**				4971771042079
		049559	**HD-35-W**		**￥4,100**				4971771042086
		049557	**HD-35-S**		**￥4,100**				4971771042062
		103582	**HD-35-BL**		**￥4,100**				4971771042093
		049560	**HD-45-ST**	本	**￥4,500**	—	10本	—	4971771041591
		034602	**HD-45-DB**		**￥4,500**				4971771041577
		049562	**HD-45-W**		**￥4,500**				4971771041287
		049561	**HD-45-S**		**￥4,500**				4971771041607
		060676	**HD-45-BL**		**￥4,500**				4971771042109
		049563	**HD-55-ST**	本	**￥4,750**	—	10本	—	4971771040761
		049565	**HD-55-DB**		**￥4,750**				4971771040785
		049566	**HD-55-W**		**￥4,750**				4971771040792
		049564	**HD-55-S**		**￥4,750**				4971771040778
		103581	**HD-55-BL**		**￥4,750**				4971771042154
	HDS型	065258	**HDS-45-ST**	本	**￥4,500**	—	10本	—	4971771042215
		065260	**HDS-45-DB**		**￥4,500**				4971771042239
		065261	**HDS-45-W**		**￥4,500**				4971771042246
		065259	**HDS-45-S**		**￥4,500**				4971771042222
		065262	**HDS-55-ST**	本	**￥4,750**	—	10本	—	4971771042314
		065264	**HDS-55-DB**		**￥4,750**				4971771042338
		065265	**HDS-55-W**		**￥4,750**				4971771042345
		065263	**HDS-55-S**		**￥4,750**				4971771042321

本カタログに掲載されている価格はすべて税抜価格です。

屋外用ホスクリーン　RK型・HK型・HKY型・HKL型・EK型・JS型・物干し竿・竿止め金具

イラストは参考イメージです。詳しくは商品カタログをご覧ください。	商品名	商品コード	品番	単位	価格(税抜)	受注生産品	ケース入数	付属ネジ	JANコード
窓壁用物干　価格＝1本									
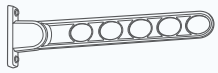	RK型	075581	RK-55-ST	本	¥7,000	―	10本	○ ※1 ※2	4971771042512
		075582	RK-55-DB		¥7,000				4971771042529
		075583	RK-55-PW		¥7,000				4971771042536
		103583	RK-55-BL		¥7,000				4971771042543
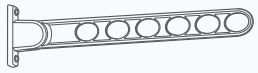		075584	RK-65-ST	本	¥7,800	―	10本	○ ※1 ※2	4971771042611
		075585	RK-65-DB		¥7,800				4971771042628
		075586	RK-65-PW		¥7,800				4971771042635
		103584	RK-65-BL		¥7,800				4971771042642
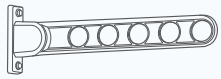	HK型	000923	HK-55-LB	本	¥7,300	―	10本	○	4971771041324
		039356	HK-55SD-LB ※3		¥15,500	○※4			―
		000922	HK-55-DB		¥7,300	―			4971771041317
		039359	HK-55SD-DB ※3		¥15,500	○※4			―
		000921	HK-55-W		¥7,300	―			4971771041331
		039360	HK-55SD-W ※3		¥15,500	○※4			―
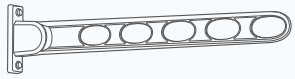		026454	HK-75-LB	本	¥8,700	―	8本	○	4971771041775
		026453	HK-75-DB		¥8,700				4971771041768
		026455	HK-75-W		¥8,700				4971771041751
		000946	HK-75-BL		¥8,700				4971771041348
	HKY型	000926	HKY-55-LB	本	¥7,600	―	8本	○	4971771041393
		000927	HKY-55-DB		¥7,600				4971771041386
		000925	HKY-55-W		¥7,600				4971771041300
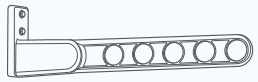	HKL型	000345	HKL-65-LB	本	¥8,500	―	10本	○	4971771041409
		000996	HKL-65-DB		¥8,500				4971771041355
		003929	HKL-65-W		¥8,500				4971771041362
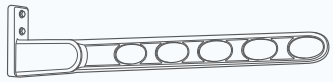		028036	HKL-85-LB	本	¥9,800	―	8本	○	4971771041294
		049567	HKL-85-DB		¥9,800				4971771041881
		005526	HKL-85-W		¥9,800				4971771041898
		000995	HKL-85-BL		¥9,800				4971771041379
	EK型	000653	EK-55-LB	本	¥2,600	―	20本	―	4971771041836
		000656	EK-55-DB		¥2,600				4971771041829
		000652	EK-55-W		¥2,600				4971771041812
		000651	EK-55-BL		¥2,600				4971771041843
自立型物干　価格＝1セット（2本組）									
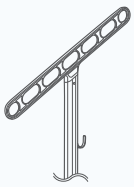	JS型 ※5	020038	JS-85-SST	セット	¥26,000	―	1セット	―	4971771040808
物干し竿・竿止め金具　価格＝1セット（P-PHM-25）・個（PHS）・本（PD-1）									
PM-25 PHS	竿止め金具付物干し竿※6	050636	P-PHM-25 (PM-25とPHSのセット)	セット	¥8,000	―	10セット	○	―
PHS PD-1※7	竿止め金具	040676	PHS	個	¥2,000	―	10個	○	4971771047050
		118521	PD-1	本	¥10,200	―	14本	○	4971771047074

※1　付属ネジのST色は生地です。　※2　木部・鉄骨兼用ネジとなります。
※3　SDタイプ：ダイカスト部分に特殊な防錆処理を施し、耐食性を高めたタイプです。対応する取付パーツはP.10をご覧ください。
※4　納期は通常2週間程度ですが、マンション物件などの大量のご注文については、納期が1～2ヶ月かかる場合や対応不可能な場合がありますのでお問合せください。
※5　台座は別売です。市販品をご購入ください。
※6　物干し竿の長さは、2.56m以内で特注対応が可能です。（納期：約2週間）
※7　対応する物干は、HD-45★、HD-55、HDS-45★、HDS-55、GP-45、GP-55/GPL-55、HK-55/HKY-55/HKL-65、RK-55、ZA型です。★は竿1本使用可能。その他は竿2本。
本カタログに掲載されている価格はすべて税抜価格です。

屋外用ホスクリーン　取付パーツ

価格＝1袋

各取付パーツの詳細は総合カタログをご参照ください。

取付パーツ	対応するホスクリーン本体				LP型	EP型 EPL型	GP型 GPL型	DS2型	ZA型	ZAN型	Z型	HC型 HD型	RK型	HK型	HKL型	HKY型	EK型
用途	商品コード	品番	価格（税抜）	JANコード※1 4971771-	物干1セット（2本組）に対するパーツ必要数							物干1本に対するパーツ必要数					
支柱への取付け	000531	HP-1	￥500	045018	2袋	2袋	2袋	2袋	—	—	—	1袋	1袋※2	1袋※2	1袋※2	—	1袋
	000541	HP-1B	￥600	045025	2袋	2袋	2袋	2袋	—	—	—	1袋	1袋※2	1袋※2	1袋※2	—	1袋
	000532	HP-2	￥4,750	045032	—	—	2袋	—	—	—	—	1袋	1袋※2	1袋※2	—	—	1袋
	000642	HP-2-DB	￥5,800	045049	—	—	2袋	—	—	—	—	1袋	1袋※2	1袋※2	—	—	1袋
	000795	HP-2LP	￥4,750	045247	2袋	2袋	—	2袋	—	—	—	—	—	—	—	—	—
	000796	HP-2LP-DB	￥5,800	045254	2袋	2袋	—	2袋	—	—	—	—	—	—	—	—	—
廃番予定品	000543	HP-3B	￥5,400	045056	—	—	—	—	—	—	—	1袋	1袋※2	1袋※2	—	—	1袋
手すり格子への取付け	000646	HP-4-LB	￥4,500	045070	—	—	—	—	—	—	—	1袋	—	—	—	—	—
	036883	HP-4-ST	￥4,500	045575	—	—	—	—	—	—	—	1袋	—	—	—	—	—
	000645	HP-4-DB	￥4,500	045087	—	—	—	—	—	—	—	1袋	—	—	—	—	—
	000644	HP-4-W	￥4,500	045063	—	—	—	—	—	—	—	1袋	—	—	—	—	—
	036884	HP-4-S	￥4,500	045568	—	—	—	—	—	—	—	1袋	—	—	—	—	—
廃番予定品	039898	HP-4S-LB	￥4,500	045650	—	—	—	—	—	—	—	1袋	—	—	—	—	—
	039900	HP-4S-ST	￥4,500	045674	—	—	—	—	—	—	—	1袋	—	—	—	—	—
	039897	HP-4S-DB	￥4,500	045643	—	—	—	—	—	—	—	1袋	—	—	—	—	—
	039896	HP-4S-W	￥4,500	045636	—	—	—	—	—	—	—	1袋	—	—	—	—	—
	039899	HP-4S-S	￥4,500	045667	—	—	—	—	—	—	—	1袋	—	—	—	—	—
コンクリートへの取付け	000535	HP-5	￥1,350	045094	—	—	2袋	—	—	—	—	1袋	1袋	1袋	—	—	1袋
	075661	HP-5C	￥600	045100	2袋	2袋	2袋	2袋	—	—	—	1袋	1袋	1袋	—	—	1袋
	000525	HP-5B	￥1,350	045285	2袋	2袋	—	2袋	—	—	—	—	—	—	—	—	—
木下地への取付け	000536	HP-6	￥950	045117	2袋	2袋	—	2袋	—	—	—	1袋	—	—	—	—	1袋
	000666	HP-6-LB	￥1,050	045810	—	—	—	—	—	—	—	1袋	—	付属	付属	付属	1袋
	008700	HP-6-DB	￥1,050	045827	—	—	—	—	—	—	—	1袋	—	付属	付属	付属	1袋
	000716	HP-6-W	￥1,050	045834	—	—	—	—	—	—	—	1袋	—	付属	付属	付属	1袋
	010013	HP-6G	￥1,450	045469	—	—	2袋	—	—	—	—	—	—	—	—	—	—
笠木への取付け	000547	HP-7B	￥6,000	045124	—	—	—	—	—	—	—	1袋	—	—	—	—	—
	000647	HP-7B-DB	￥7,000	045131	—	—	—	—	—	—	—	1袋	—	—	—	—	—
アルミ支柱への取付け	000545	HP-8B-LB	￥1,550	045179	—	—	—	—	—	—	—	1袋	1袋	1袋	—	—	1袋
	036478	HP-8B-ST	￥1,550	045599	—	—	—	—	—	—	—	1袋	1袋	1袋	—	—	1袋
	000546	HP-8B-DB	￥1,550	045216	—	—	—	—	—	—	—	1袋	1袋	1袋	—	—	1袋
	000544	HP-8B-W	￥1,550	045223	—	—	—	—	—	—	—	1袋	1袋	1袋	—	—	1袋
	000549	HP-8B-BL	￥1,550	045186	—	—	—	—	—	—	—	1袋	1袋	1袋	—	—	1袋
	036477	HP-8B-S	￥1,550	045582	—	—	—	—	—	—	—	1袋	—	—	—	—	—
	052157	HP-8L-LB	￥1,250	045841	—	—	—	—	—	—	—	—	—	—	1袋	—	—
	052158	HP-8L-DB	￥1,250	045858	—	—	—	—	—	—	—	—	—	—	1袋	—	—
	052159	HP-8L-W	￥1,250	045865	—	—	—	—	—	—	—	—	—	—	1袋	—	—
	052160	HP-8L-BL	￥1,250	045872	—	—	—	—	—	—	—	—	—	—	1袋	—	—
廃番予定品	000540	HP-10	￥1,250	045162	2袋	2袋	2袋	2袋	—	—	—	1袋	1袋※2	1袋※2	—	—	1袋
	000672	HP-12	￥300	045193	2袋	2袋	—	2袋	—	—	—	—	—	—	—	—	—
	010015	HP-12G	￥300	045476	—	—	2袋	—	—	—	—	—	—	—	—	—	—
木下地への取付け	000673	HP-13	￥450	045209	2袋	2袋	—	2袋	—	—	—	—	—	—	—	—	—
	010008	HP-13G	￥450	045483	—	—	2袋	—	—	—	—	—	—	—	—	—	—
ALCへの取付け	000674	HP-14	￥1,750	045230	2袋	2袋	—	2袋	—	—	—	—	—	—	—	—	—
木下地への取付け	000706	HP-15	￥600	045308	—	—	—	—	2袋	2袋	—	—	—	—	—	—	—
	000707	HP-15-DB	￥600	045315	—	—	—	—	2袋	2袋	—	—	—	—	—	—	—

本カタログに掲載されている価格はすべて税抜価格です。

屋外用ホスクリーン　取付パーツ

価格＝1袋

各取付パーツの詳細は総合カタログをご参照ください。

取付パーツ	対応するホスクリーン本体				LP型	EP型 EPL型	GP型 GPL型	DS2型	ZA型	ZAN型	Z型	HC型 HD型	RK型	HK型	HKL型	HKY型	EK型
用途	商品コード	品番	価格（税抜）	JANコード※1 4971771-	物干1セット（2本組）に対するパーツ必要数							物干1本に対するパーツ必要数					
金属垂木への取付け	000708	**HP-16**	**￥240**	045322	—	—	—	—	2袋	2袋	—	—	—	—	—	—	—
	000709	**HP-16-DB**	**￥240**	045339	—	—	—	—	2袋	2袋	—	—	—	—	—	—	—
コンクリートへの取付け	002041	**ZRC-LB**	**￥1,600**	045360	—	—	—	—	—	—	○※3	—	—	—	—	—	—
	002040	**ZRC-DB**	**￥1,600**	045353	—	—	—	—	—	—	○※3	—	—	—	—	—	—
壁からの出寸法の調整（アルミ台座）	000534	**HP-17-LB**	**￥2,300**	045384	2袋	—	—	—	—	—	—	—	—	—	—	—	—
	000627	**HP-17-DB**	**￥2,300**	045377	2袋	—	—	—	—	—	—	—	—	—	—	—	—
	000528	**HP-17-W**	**￥2,300**	045391	2袋	—	—	—	—	—	—	—	—	—	—	—	—
	039685	**HP-17-S**	**￥2,300**	045612	2袋	—	—	—	—	—	—	—	—	—	—	—	—
	000747	**HP-17B-LB**	**￥2,200**	045414	—	2袋	—	—	—	—	—	—	—	—	—	—	—
	000746	**HP-17B-DB**	**￥2,200**	045407	—	2袋	—	—	—	—	—	—	—	—	—	—	—
	000748	**HP-17B-W**	**￥2,200**	045421	—	2袋	—	—	—	—	—	—	—	—	—	—	—
	039686	**HP-17B-S**	**￥2,200**	045629	—	2袋	—	—	—	—	—	—	—	—	—	—	—
	016367	**HP-17G-ST**	**￥2,250**	045544	—	—	2袋	—	—	—	—	—	—	—	—	—	—
	016368	**HP-17G-DB**	**￥2,250**	045513	—	—	2袋	—	—	—	—	—	—	—	—	—	—
	016366	**HP-17G-W**	**￥2,250**	045537	—	—	2袋	—	—	—	—	—	—	—	—	—	—
	023077	**HP-17G-S**	**￥2,250**	045551	—	—	2袋	—	—	—	—	—	—	—	—	—	—
	063823	**HP-17C-LB**	**￥1,950**	046626	—	—	—	—	—	—	—	1袋	—	—	—	—	—
	072518	**HP-17C-ST**	**￥1,950**	046657	—	—	—	—	—	—	—	1袋	—	—	—	—	—
	063822	**HP-17C-DB**	**￥1,950**	046619	—	—	—	—	—	—	—	1袋	—	—	—	—	—
	063825	**HP-17C-W**	**￥1,950**	046633	—	—	—	—	—	—	—	1袋	—	—	—	—	—
	063826	**HP-17C-S**	**￥1,950**	046640	—	—	—	—	—	—	—	1袋	—	—	—	—	—
アルミベランダへの取付け（アルミ補助支柱）	000668	**HP-19-LB**	**￥5,500**	045445	2袋	2袋	—	2袋	—	—	—	1袋	—	—	—	—	—
	022440	**HP-19-ST**	**￥5,500**	045490	—	—	2袋	—	—	—	—	1袋	—	—	—	—	—
	000669	**HP-19-DB**	**￥5,500**	045438	2袋	2袋	2袋	2袋	—	—	—	1袋	—	—	—	—	—
	000667	**HP-19-W**	**￥5,500**	045452	2袋	2袋	2袋	—	—	—	—	1袋	—	—	—	—	—
	023078	**HP-19-S**	**￥5,500**	045506	2袋	2袋	2袋	—	—	—	—	1袋	—	—	—	—	—
	103587	**HP-19-BL**	**￥5,500**	045803	—	—	—	—	—	—	—	1袋	—	—	—	—	—
取替え用プレート	014524	**HP-20**	**￥3,100**	045681	—	—	—	—	—	—	—	1袋	—	—	—	—	—
鉄骨への取付け	052161	**HP-21**	**￥250**	045889	2袋	2袋	2袋	2袋	—	—	—	1袋※4	1袋※4	1袋※4	1袋※4	—	1袋※4
凹凸面への取付け	052162	**HP-22-LB**	**￥3,350**	045896	—	2袋	—	—	—	—	—	—	—	—	—	—	—
木下地・鉄骨への取付け	075662	**HP-23B**	**￥600**	046015	2袋	2袋	2袋	2袋	—	—	—	1袋	付属	1袋	1袋	1袋	1袋
	052657	**HP-23**	**￥800**	045919	2袋	2袋	2袋	2袋	—	—	—	1袋	1袋	1袋	1袋	1袋	1袋
	075665	**HP-23B-PW**	**￥950**	046022	—	—	—	—	—	—	—	1袋	付属	1袋	1袋	1袋	1袋
	134841	**HP-23B-BL**	**￥950**	046053	—	—	—	—	—	—	—	1袋	付属	1袋	1袋	1袋	1袋
廃番予定品	071999	**HP-23-LB**	**￥1,100**	045933	—	—	—	—	—	—	—	1袋	1袋	1袋	1袋	1袋	1袋
	072001	**HP-23-DB**	**￥1,100**	045940	—	—	—	—	—	—	—	1袋	1袋	1袋	1袋	1袋	1袋
	072000	**HP-23-W**	**￥1,100**	045926	—	—	—	—	—	—	—	1袋	1袋	1袋	1袋	1袋	1袋
高耐食性SDタイプ※5	052271	**HP-1SD**	**￥1,150**	—	—	—	—	—	—	—	—	—	—	1袋	—	—	—
	052272	**HP-1BSD**	**￥1,150**	—	—	—	—	—	—	—	—	—	—	1袋	—	—	—
	051484	**HP-5SD**	**￥1,900**	—	—	—	—	—	—	—	—	—	—	1袋	—	—	—
	052276	**HP-6SD** ※6	**￥1,300**	—	—	—	—	—	—	—	—	—	—	1袋※6	—	—	—
	052277	**HP-8BSD-LB**	**￥3,600**	—	—	—	—	—	—	—	—	—	—	1袋	—	—	—
	052278	**HP-8BSD-DB**	**￥3,600**	—	—	—	—	—	—	—	—	—	—	1袋	—	—	—
	052279	**HP-8BSD-W**	**￥3,600**	—	—	—	—	—	—	—	—	—	—	1袋	—	—	—

※1　JANコードは 4971771 に表中の6ケタ数字をつなげた計13ケタです。
※2　使用可能ですが、手すりなどの低い位置に取付けないでください。（その場合はHC・HD型をご利用ください）
※3　Z-104/107型は2枚、Z-207/215型は4枚必要です。
※4　本製品のみでは使用できません。HP-8BまたはHP-8Lと組み合わせて使用します。
※5　対応するホスクリーンはHK-55型のSDタイプのみとなりますので、それ以外の物干とは組み合わせできません。またネジはステンレス生地となります。
※6　HP-6SDはホスクリーンHK-55SDに付属しています。（ネジは本体と同色。）

本カタログに掲載されている価格はすべて税抜価格です。

屋外用物掛け金物　フリーアーム

FA型

イラストは参考イメージです。 詳しくは商品カタログをご覧ください。	商品名	商品コード	品番	単位	価格(税抜)	受注生産品	ケース入数	付属ネジ	JANコード
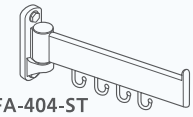 FA-404-ST	**FA型**	072659	**FA-404-ST**	本	**￥9,400**	―	10本	―	4971771048019
	ジカ付パーツ（木造・鉄骨）	075662	**HP-23B**	袋	**￥600**	―	―	―	4971771046015
HP-23B　HP-5C	**ジカ付パーツ（コンクリート）**	075661	**HP-5C**	袋	**￥600**	―	―	―	4971771045100

本カタログに掲載されている価格はすべて税抜価格です。

物干金物シリーズ　ホスクリーン 価格表

株式会社 川口技研

営業本部　〒333-0844 埼玉県川口市上青木1-14-41
TEL 048-255-5411　FAX 048-255-8228

大阪支店　〒564-0044 大阪府吹田市南金田2-26-21
TEL 06-6380-1150　FAX 06-6380-1179

福岡出張所　〒812-0016 福岡県福岡市博多区博多駅南6-10-9-102
TEL 092-437-4111　FAX 092-437-4110

川口技研ホームページ https://www.kawaguchigiken.co.jp/

地球にやさしく ISO14001　品質の向上へ ISO9001

Product Safety 2011 製品安全対策優良企業

●価格は消費税抜きで表記しております。
●価格には工事費・送料などは含まれておりません。
●製品の詳細については総合カタログをご覧ください。
●本カタログ掲載内容の無断転載・複写・転写を禁じます。
●予告なく仕様・価格の変更を行うことがありますのでご了承ください。

KH2405

2409-S-02K01/050-02072
2024年/10月現在